Equerre nervurée pan droit 30

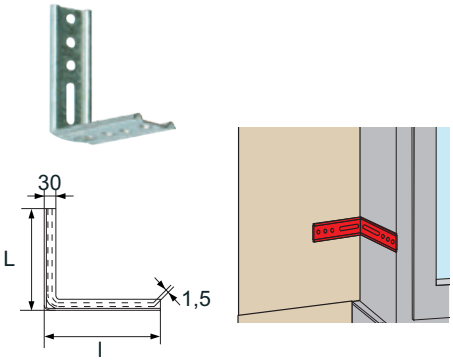

Code		L	L2	l	Ep.	Nb de trous	Ø de trous		Dispo. (sem.)	U
9922115	GALVA.	45	51	30	1,5			50	1	%
9922125	GALVA.	50	65	30	1,5			50	1	%
9922135	GALVA.	65	65	30	1,5	1	5,5	50	4	%
9922145	GALVA.	80	65	30	1,5	2	5,5	50	1	%
9922155	GALVA.	95	65	30	1,5	3	5,5	50	1	%
9922165	GALVA.	110	65	30	1,5	4	5,5	50	4	%
9922175	GALVA.	125	65	30	1,5	5	5,5	50	1	%
9922185	GALVA.	140	65	30	1,5	6	5,5	50	1	%

Les équerres nervurées pans coupés sont étudiées pour fixer les dormants des menuiseries.
Domaines d'utilisation : Menuiseries intérieures et extérieures.
Matière : Acier

Equerre nervurée pan coupé 30

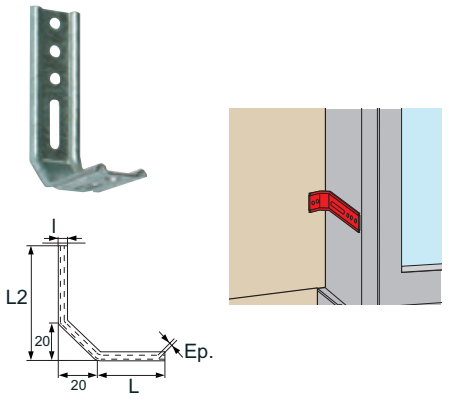

Code		L	L2	l	Ep.	Nb de trous	Ø de trous		Dispo. (sem.)	U
9925115	GALVA.	55	50	30	1,5			50	1	%
9925125	GALVA.	55	70	30	1,5			50	1	%
9925135	GALVA.	70	70	30	1,5	1	5,5	50	1	%
9925145	GALVA.	85	70	30	1,5	2	5,5	50	1	%
9925155	GALVA.	100	70	30	1,5	3	5,5	50	1	%
9925165	GALVA.	115	70	30	1,5	4	5,5	50	1	%
9925175	GALVA.	130	70	30	1,5	5	5,5	50	1	%
9925185	GALVA.	145	70	30	1,5	6	5,5	50	1	%

Equerre tronquée renforcée angle 45°

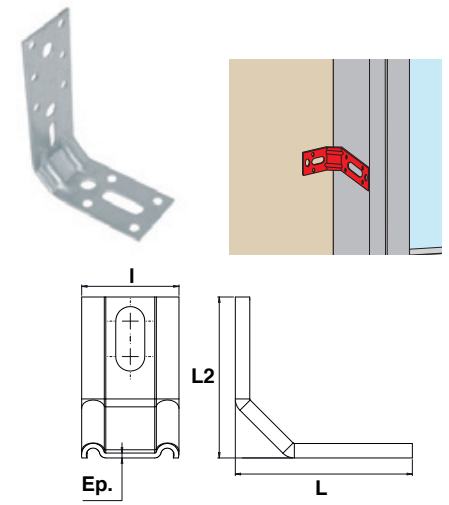

Code		L	L2	l	Ep.	Nb de trous	Ø de trous	Nb de trous	Ø de trous		Dispo. (sem.)
6176004	GALVA.	40	70	35	2	6	5,5	1	8,5	20	1
6176005	GALVA.	50	70	35	2	6	5,5	2	8,5	20	1
C176007	GALVA.	70	70	35	2	8	5,5	3	8,5	20	1
6176008	GALVA.	80	70	35	2	10	5,5	3	8,5	20	1
C176010	GALVA.	100	70	35	2	10	5,5	3	8,5	20	1
6176012	GALVA.	120	70	35	2	10	5,5	3	8,5	20	1
C176014	GALVA.	140	70	35	2	10	5,5	4	8,5	20	1

Les équerres tronquées renforcées sont étudiées pour fixer les dormants des menuiseries extérieures.
Domaines d'utilisation : Menuiseries intérieures et extérieures.
Matière : Acier