FICHE PRODUIT

GÂCHES DE VERROU EN L

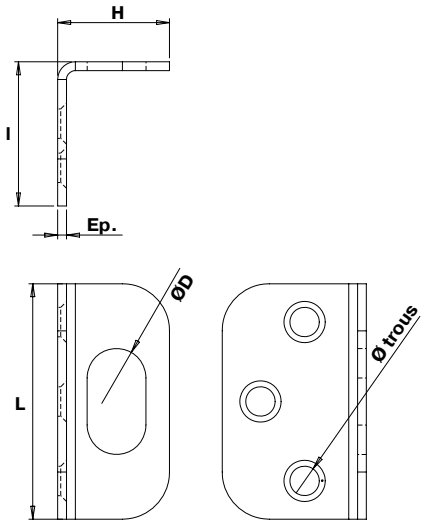

Caractéristiques

- Gâche disponible pour des verrous de **Ø8 à 18 mm** en **finition laquée noir ou zingué blanc**.
- Gâche en forme de L avec trou oblong pour **faciliter le réglage et la pose**. 1
- Dotée de **3 trous de fixations** pour un maintien optimal. 2
- **S'adapte à tous les verrous** de box ou verrous porte-cadenas en acier.

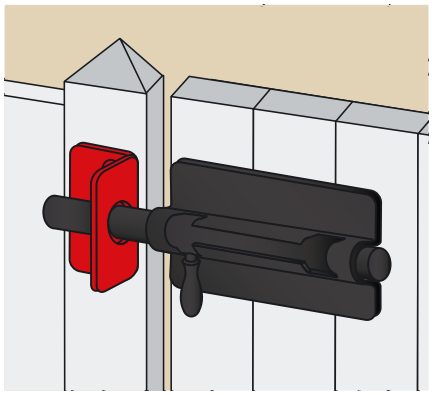

Gâche en L à visser

Code	Gencod		D	L	I	H	Ep.	Nb de trous	Ø de trous	Type packaging	
543084	3517655430849		8	40	24,5	19	1,5	3	5	Vrac gencodé	10
543104	3517655431044		10	40	24,5	19	1,5	3	5	Vrac gencodé	10
543124	3517655431242		12	42	27	24	1,5	3	6	Vrac gencodé	10
543144	3517655431440		14	42	27	24	1,5	3	6	Vrac gencodé	10
543164	3517655431648		16	50	27	29	1,5	3	6	Vrac gencodé	10
543184	3517655431846		18	50	27	29	1,5	3	6	Vrac gencodé	10
543082	3517655430825	Z.BLANC	8	40	24,5	19	1,5	3	5	Vrac gencodé	10
543102	3517655431020	Z.BLANC	10	40	24,5	19	1,5	3	5	Vrac gencodé	10
543122	3517655431228	Z.BLANC	12	42	27	24	1,5	3	6	Vrac gencodé	10
543142	3517655431426	Z.BLANC	14	42	27	24	1,5	3	6	Vrac gencodé	10
543162	3517655431624	Z.BLANC	16	50	27	29	1,5	3	6	Vrac gencodé	10
543182	3517655431822	Z.BLANC	18	50	27	29	1,5	3	6	Vrac gencodé	10
543141	3517655431419	Z.BLANC	14	42	27	24	1,5	3	6		50

Soumis à la REP PMCB.

Tél : +33 4 93 91 01 44 - www.torbel.com - serviceconso@torbel.com

Tous droits réservés - Visuels non contractuels - 03/25