monin

CATALOGUE

QUINCAILLERIE

BÂTIMENT

AGENCEMENT

Fabricant Français

monin

plus qu'un fabricant de quincaillerie

MONIN,
la garantie d'un industriel

Une stratégie de développement durablement axée sur l'innovation et fondée sur un savoir-faire bicentenaire permet la société Monin de vous présenter chaque année de nombreuses nouveautés tout en vous apportant la garantie d'un industriel français.

C'est en nous appuyant sur cette exceptionnelle longévité que nous nous projetons dans l'avenir et garantissons ainsi à nos clients la pérennité de nos services et de notre gamme.

Nos méthodes de management et de développement, adossées à une culture d'entreprise forte et innovante, ont toujours placé la société Monin à la tête de toutes les révolutions, qu'elles soient :

- industrielles (fabrication automatique de charnières depuis 1876),
- informatiques (précurseur depuis 1969),
- Internet (interface client en temps réel).

Expert technique en **découpe, formage** des métaux (plats et tubes), **soudure, injection** et **surmoulage** des matériaux plastiques, la société Monin intègre un savoir-faire complémentaire de conception et réalisation des outillages.

Cette maîtrise complète du processus nous permet excellence et réactivité.

Tous nos produits sont développés en CAO/DAO au sein de nos services R&D par des ingénieurs, architectes et techniciens et testés dans notre laboratoire d'essai avant d'être mis en production.

Le résultat de cette longue histoire se concrétise aujourd'hui par :

- 6 000 références tenues en stock,
- 3 sites de fabrication pilotés par GPAO-ERP,
- 2 plateformes logistiques entièrement informatisées.

Monin est le spécialiste de toute la quincaillerie destinée aux secteurs du bâtiment, de l'agencement et de l'industrie ainsi que de l'équipement du jardin. L'entreprise s'ouvre aussi sur de nouvelles solutions techniques destinées à l'équipement des ouvrants de la maison : motorisations de volets battants, portails et clôtures en aluminium.

CHIFFRES CLÉS

200 ans de savoir-faire

- Plus de 200 personnes dont 30 personnes dédiées au commerce
- 2000 clients Professionnels
- 6000 articles
- 3 sites de fabrication
- 150 presses de découpe de 5 à 400 tonnes
- 6 presses d'injection plastique de 30 à 160 tonnes
- 3 centres d'usinage
- 3 robots de soudure
- 2 cintreuses
- Ligne de production avec emballage en ligne
- Lignes de traitement de surface (zingage, passivation épaisse, peinture époxy, cataphorèse)
- 4500 tonnes d'acier transformées par an
- 300 tonnes d'aluminium transformées par an
- Séries de 500 à 4 000 000 de pièces par an
- 2 plateformes logistique
- 120 millions de pièces expédiées par an

Plus de
6000 références
en stock permanent

SERVIR LE CLIENT

Nos 200 ans d'expérience sur le marché de la quincaillerie ont permis à la société Monin de gagner la confiance de plus de 4000 professionnels, présents en France et en Europe, grâce à une large gamme de produits et l'attention portée à la satisfaction de nos clients.

20% DE NOTRE ACTIVITÉ COMMERCIALE DÉDIÉE À L'EXPORT

- Belgique
- Pays-Bas
- Allemagne
- Italie
- Espagne
- Afrique du Nord
- DOM-TOM

Le service commercial MONIN : proximité, réactivité et efficacité

Des interlocuteurs dédiés par marchés, partenaires de votre croissance :

- Un responsable grands comptes Pro, Négoces et GS
- Un responsable grands comptes Industrie
- Un responsable grands comptes Export

Une force de vente itinérante proche de vous et dynamique :

Des commerciaux à votre service qui vont à votre rencontre sur l'ensemble du territoire français et européen et disponibles pour :

- Vous présenter notre offre commerciale ainsi que nos nouveautés.
- Vous proposer des tournées avec vos commerciaux.
- Vous apporter des solutions personnalisées à vos besoins spécifiques.

Des commerciaux et un Service Client à votre entière disposition :

L'ensemble de notre équipe commerciale est à votre service pour répondre très rapidement à toutes vos questions :

- Toutes vos demandes de devis.
- Toutes vos questions techniques.

Elle se met également à votre disposition pour vous accompagner dans le développement de vos marchés, notamment par le conseil à la pose et à l'utilisation de nos produits, afin de vous garantir un maximum de satisfaction auprès de vos clients.
Par ailleurs, le Groupe Monin, fabricant français et indépendant, assure grâce à son service après-vente la réparation et/ou l'échange de tout produit sous garantie. Notre SAV est également disponible pour intervenir sur vos chantiers.

Un système d'information dédié à la Gestion de la Relation Client :

Afin d'anticiper vos attentes et mieux vous servir, notre ERP intègre toutes les données relatives à votre fonctionnement permettant :

- Une meilleure réactivité dans le traitement de vos demandes.
- Une connaissance optimisée de vos besoins.

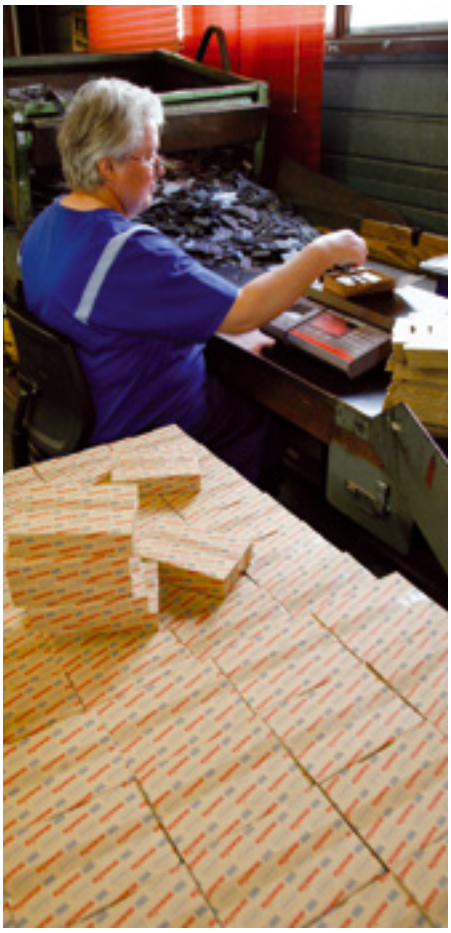

Grâce à ses sites de production dédiés en France et sa nouvelle plateforme logistique, la société Monin vous apporte le service et la réactivité dont vous avez besoin pour vous développer.

Notre engagement quotidien : **proximité, service et disponibilité**.
Pour toutes vos demandes, notre équipe commerciale est joignable par téléphone, fax ou courrier électronique. Grâce à un accès sécurisé sur notre site Internet (www.monin.fr), vous pouvez également consulter en instantané le suivi de vos commandes et gérer personnellement votre compte client.
Nous traitons vos commandes dans les plus brefs délais et assurons une expédition sous 48h de l'ensemble des produits de notre catalogue dès réception des accusés de commandes.
La tenue en stock de plus de 90% de nos références vous garantit une grande sérénité dans votre activité commerciale et vous permet également de faire face à toute urgence.

Nous fabriquons plus de 95% de nos références, ce qui nous permet de vous offrir une réactivité très importante dès l'enregistrement de vos commandes.

En temps et en heure, des expéditions sous contrôle :

La gestion de notre stock en FIFO vous garantit une expédition sous 48h de l'ensemble de notre catalogue. Pour toute commande spécifique, un délai de fabrication et de livraison particulier à chaque produit est déterminé, en accord avec nos clients.
Nous suivons en temps réel les délais de livraison avec nos transporteurs, ce qui nous permet d'anticiper tout retard de livraison éventuel.

Équipe commerciale

- Une force de vente itinérante constituée de 13 commerciaux déployés à travers toute la France.
- Une force de vente sédentaire constituée de 7 assistantes
- Une équipe de 2 spécialistes de l'export.
- Conseil et devis immédiats sur simple demande

Stockage

- Plate-forme logistique de 2500 m²
- Un stock permanent de 6000 références (adressées), gérées en FIFO (rotation des stocks)
- Disponibilité immédiate de l'ensemble de la gamme

Distribution/Livraison

- Préparation de commandes informatisée
- 120 000 lignes de commandes préparées annuellement
- Livraison par affrètement, messagerie ou service rapide
- Expédition sous 48 heures pour toute commande passée avant 11h et portant sur notre catalogue

NOTRE SAVOIR-FAIRE

Analyser, industrialiser, fabriquer, innover

L'innovation à votre service

Afin de mettre à la disposition de nos clients nos meilleures prestations et répondre le plus fidèlement à vos besoins, notre équipe R&D, composée de professionnels du secteur, travaille selon des processus rigoureux de suivi de projets.
En veille concurrentielle permanente sur les nouveaux moyens de production ou sur les nouveaux produits, nous nous efforçons de maintenir notre technologie au meilleur niveau.

Nos métiers s'adaptent à vos besoins

Quelle que soit votre problématique, aussi innovante soit-elle, nous vous proposons des solutions complètes en nous appuyant sur nos différents métiers :

- Injection plastique.
- Découpe des métaux (aluminium, acier, inox).
- Formage des métaux (pliage, cambrage).
- Soudure
- Traitement de surface (zingage, passivation épaisse, peinture époxy, cataphorèse).
- Assemblage.
- Emballage.

Notre souplesse de fonctionnement nous permet également de nous adapter à vos besoins en termes de quantités de fabrication, de la petite série (quelques centaines de pièces) jusqu'aux grandes séries (4 millions de pièces à l'année).

Un processus d'industrialisation et de production performant

Notre processus d'industrialisation, défini à partir d'un cahier des charges précis s'articule autour de plusieurs phases, depuis la réalisation de plans, de prototypes, de tests de validation dans notre laboratoire d'essai (efforts, fatigue, corrosion), jusqu'à la détermination des outils et des équipements qui assureront une meilleure productivité et la maîtrise des coûts.

La gestion de notre production pilotée par ERP nous permet de suivre en temps réel la fabrication de nos produits sur l'ensemble de nos sites de production ce qui garantit à notre clientèle le respect des délais convenus.

RECHERCHE & DÉVELOPPEMENT

L'équipe technique et commerciale est à la disposition de nos clients pour étudier, développer, adapter ou créer une offre optimisée et innovante. Ce service valide tout concept de produit nouveau par la réalisation de plans 3D ou de prototypes usinés ou stéréolithographiés. C'est notre engagement pour la réussite d'un projet commun.

Fort de nos 5 brevets, notre service R&D est en perpétuelle innovation pour proposer de nouveaux produits à notre gamme, répondant ainsi de manière la plus pertinente aux attentes des marchés.

Fabricant Français

Nous produisons chaque année plus de 120 millions de pièces, grâce à un parc machine conséquent, comprenant, entres autres :

- 150 presses de découpe de 5 à 400 tonnes,
- 6presses d'injection plastique de 30 à 160 tonnes,
- 3 centres d'usinage,
- Lignes de traitement de surface (zingage, passivation épaisse, peinture époxy, cataphorèse)

Qualité, sécurité, environnement au cœur de notre fonctionnement :

Dans une recherche continue de performance, nous déployons un management intégré de la qualité , de la sécurité et de l'environnement. Aujourd'hui nous maîtrisons les risques inhérents à nos métiers par un travail accru de prévention. Nous avons à cœur de développer pour notre personnel des conditions de travail agréables et tenons à respecter notre environnement. Des formations régulières intègrent l'ensemble de nos collaborateurs au cœur de ce management. Chaque produit est validé à chaque étape de fabrication en auto-contrôle suivant des gammes de contrôle précises établies par notre service qualité. A chaque étape, en cas de problématique, le service qualité est immédiatement alerté et à le pouvoir de stopper la production. La maîtrise de nos produits est ainsi garantie.

Nous déployons autour de chacun de nos processus (qu'ils soient opérationnels comme la fabrication ou supports comme l'industrialisation) des audits permanents assurant un contrôle rigoureux de ces derniers. Ceci nous permet également de déployer une boucle d'amélioration.

Une démarche forte d'amélioration continue, basée sur les outils tels que les 5S, la TPM ou encore le SMED, imprègne la philosophie de Monin. Nous plaçons nos collaborateurs au cœur de nos innovations en développant leurs nombreuses idées et améliorant ainsi chaque jour notre performance et la maîtrise des coûts.

LABORATOIRE D'ESSAI

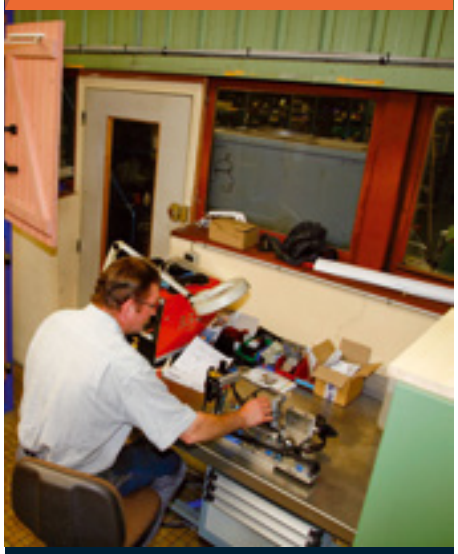

Depuis sa création, notre laboratoire teste et participe aux évolutions de la norme NF. Nos produits sont systématiquement passés au banc d'essai avant d'être validés : tests de résistance et d'endurance jusqu'à 200 000 cycles, bancs d'effort... tous ces moyens sont à la disposition de nos clients pour l'étude de produits spéciaux.

SOMMAIRE

BÂTIMENT

PAUMELLES

1. Paumelles
Paumelles de bâtiment *P 12*
Paumelles fortes *P 28*
Paumelles INOX *P 30*
Paumelles de meubles *P 34*

2. Paumelles à souder et bagues pour paumelles
Paumelles à souder *P 37*
Bagues et axes pour paumelles *P 43*

3. Fiches
Fiches à visser *P 44*
Fiches pour meubles *P 47*

PENTURES ET GONDS

4. Pentures et gonds
Pentures *P 50*
Gonds et boulons *P 55*

VERROUS

5. Verrous
Verrous *P 64*

ANNEAUX ET CROCHETS

6. Anneaux et crochets
Anneaux et crochets *P 72*

ACCESSOIRES PORTES ET VOLETS

7. Accessoires portes et volets
Ouvertures et verrouillages portes et volets *P 76*
Motorisations pour volets *P 86*
Accessoires et domotique pour motorisation *P 88*
Accessoires volet roulant *P 89*
Sécurité du volet et de la porte *P 92*

ACCESSOIRES PORTAILS ET CLÔTURES

8. Accessoires portails et clôtures
Accessoires *P 100*

AGENCEMENT

CHARNIÈRES

9. Charnières
Charnières *P 108*
Charnières type caisse *P 122*
Charnières à dégonder *P 123*
Charnières décoratives *P 124*
Charnières invisibles *P 125*

10. Charnières Piano
Charnières piano *P 126*
Charnières piano fortes *P 130*
Charnières capot *P 132*

CRÉMAILLÈRES ET TAQUETS

11. Cremaillères et taquets
Crémaillères et taquet *P 134*
Taquets simples *P 138*

12. Accessoires d'agencement
Accessoires portes coulissantes *P 140*
Aménagement de placards *P 145*
Patins et embouts *p 145*
Autres *p 147*

13. Crémaillères et consoles
Crémaillère et consoles *P 148*
Accessoires crémaillères et consoles *P 151*

14. Kits étagères
Kits étagères *P 153*
Accessoires cornières *P 160*

FERMETURES

15. Fermetures à levier et crochets
Fermetures à levier et crochets *P 164*
Crochets *P 175*

16. Portes-cadenas et pontets
Portes-cadenas et pontets *P 178*

17. Loqueteaux
Loqueteaux magnétiques *P 180*
Loqueteaux mécaniques *P 187*

18. Serrures pour portes
Serrures pour portes *P 191*

ASSEMBLAGE

19. Systèmes d'assemblage composite
Système d'assemblage composite *P 196*

20. Equerres et consoles
Equerres et pattes d'assemblage *P 200*
Consoles *P 206*
Système d'assemblage et fixation *P 209*

21. Compas et coulisseaux
Compas *P 211*
Coulisseaux *P 213*

POIGNÉES ET BOUTONS

22. Poignées, boutons, et accessoires
Poignées techniques *P 216*
Accessoires contemporains *P 219*
Accessoires traditionnels *P 220*

INDEX *P 224*
CONDITIONS GÉNÉRALES DE VENTE *P 235*

TABLE OF CONTENTS

BATIMENT

LIFT-OFF HINGES

1. Lift-off hinges
Building hinges *P 12*
Strong hinges *P 28*
Stainless steel hinges *P 30*
Furniture hinges *P 34*

2. Weld on hinges and rings
Weld on hinges *P 37*
rings & axes for hinges *P 43*

3. Drive-in hinges
Drive-in hinges *P 44*
Drive in hinges for furnitures *P 47*

STRAP HINGES AND HINGE-PINS

4. Strap hinges and Hinge-pins
Strap hinges *P 50*
Hinge-pins and bolts *P 55*

BOLTS

5. Bolts
Bolts *P 64*

RINGS AND HOOKS

6. Rings and Hooks
Rings and Hooks *P 72*

DOORS & SHUTTERS ACCESSORIES

7. Doors & shutters accessories
Opening & locking devices for doors and shutters *P 76*
Shutters motorization *P 86*
Accessories and home automation for motorization *P 88*
Rolling shutters accessories *P 89*
Security items for shutters and doors *P 92*

GATES, FENCES ACCESSORIES

8. Gates, fences accessories
Accessories *P 100*

AGENCEMENT

HINGES

9. Hinges
Hinges *P 108*
Hinges *P 122*
Hinge unhinge *P 123*
Ornamental hinges *P 124*
Invisible hinges *P 125*

10. Piano hinges
Piano hinges *P 126*
Strong piano hinges *P 130*
Lid hinges *P 132*

SHELF RAILS AND WEDGES

11. Shelf rails and wedges
Shelf rails and wedges *P 134*
Simple wedges *P 138*

12. Layout accessories
Sliding door accessories *P 140*
Cupboard layout *P 145*
Pads & caps *P 145*
Others *P 147*

13. Shelf rails & brackets
Shelf rails & brackets *P 148*
Shelf rails & brackets accessories *P 151*

14. Shelf sets
Shelf sets *P 153*
Security angle brackets accessories *P 160*

LOCKING

15. Lever locks and hooks
Lever locks and hooks *P 164*
Hooks *P 178*

16. Padlock & catches
Padlock & catches *P 178*

17. Latches
Magnetics latches *P 180*
Mechanics latches *P 187*

18. Door locks
Door locks *P 191*

ASSEMBLING

19. Polypropylene assembling system
Polypropylene assembling system *P 196*

20. Squares and brackets
Angles and fixing lugs *P 200*
Shelve brackets *P 206*
Assembling and fixing systems *P 215*

21. Door stay & sliding silent stay
Door stay *P 211*
Sliding silent stay *P 213*

HANDLES & KNOBS

22. Handles, knobs and accessories
Technical handles *P 216*
Contemporary accessories *P 219*
Traditional accessories *P 220*

INDEX *P 224*
GENERAL CONDITIONS OF SALE *P 235*

La marque NF

www.marque-nf.com

La conformité

La marque NF est la preuve que vos paumelles MONIN sont conformes aux caractéristiques de qualité définies dans les normes, les spécifications complémentaires et le référentiel NF 040 Articles de quincaillerie.

Caractéristiques certifiés : dimensions, endurance grade 11 ou 13 - 200 000 cycles.

La certification NF est délivrée par un organisme européen de certification :

AFNOR CERTIFICATION - 11 rue Francis de Pressensé
F - 93571 La Plaine St Denis Cedex.

Les finitions

A D =>Acier Décapé (brut)
A Z =>Acier Zingué (blanc)
A Z B =>Acier Zingué Bichromaté (jaune irisé) n'est plus réalisé par le groupe (chrome 6)
A N =>Acier Nickelé (gris brillant)
A L =>Acier Laitonné (jaune brillant)
A Z N =>Acier Zingué Noir (noir)
A E =>Acier Époxy (Poudre couleur cuite au four)
L T =>Laiton
Galva =>Acier Galvanisé

Les matières

DD11 Feuillard laminé à chaud
DC01 Feuillard laminé à froid
Inox 304 Inox couramment utilisé en fabrication
F17, inox utilisé sur certains produits, moins couteux mais moins bonne tenue au Brouillard Salin (rouille)
A B S Acrylonitrile Butadiène Styrène
P O M Polyacétal
P S Polystyrène
P A Polyamide
P P Polypropylène
P V C Polychlorure de vinyle

Les produits

NF: Produit testé et validé suivant la Norme d'essai Française NFEN1935 et la norme dimensionnelle NFP26-306.
B C P: Bouchon Cache Paumelle pour paumelle universelle.
Paumelle de Paris: Nommée ainsi au début du siècle dernier lors d'un salon à New York.
Paumelle Picarde: Destinées tout particulièrement au ferrage de menuiseries massives de par leur capacité de charge exceptionnelle. Fabriquée à l'origine en Picardie, ces paumelles doivent leur appellation "Picarde" aux chanfreins des lames permettant une grande facilité de pose et un ajustage rigoureux dans les entailles du bois.
Paumelle Électrique: Constituée de 2 profils différents assemblés par soudage, lame découpée, nœud et drapeau issus d'un profil.
Paumelle Maroc: Modèle déposé
Paumelle espagnole: Paumelle avec lame tangente au nœud et congés sur les lames.
Turlupés ou vases: Bouchon de paumelle avec une forme rustique
Congés: Charnière avec des secteurs rayonnés
Dégondable: Séparer la partie mâle de la femelle sans enlèvement d'axe (paumelle)
Débrochable: Séparer la partie mâle de la femelle avec enlèvement d'axe (charnière de porte anglo-saxonne).
Nœud: Partie cylindrique recevant l'axe.
Lame: Partie de la paumelle où se situe les trous de fixation.
Lame dans l'axe: L'épaisseur de la lame est répartie de part et d'autre de l'axe du nœud.
Lame renvoyée: L'épaisseur de la lame est d'un coté de l'axe du nœud.
Lame à plat ou tangente: L'épaisseur de la lame est tangente au nœud.
Drapeau: Liaison entre la lame et le nœud.
Paumelle réversible: Paumelle que l'on peut utiliser en montage à droite ou à gauche
Anti dégondable: Qui empêche la désolidarisation du mâle et de la femelle quand ils sont montés sur un bloc porte fermé.

Finitions sur pièces métalliques

Désignation numérique suivant norme européenne	Désignation symbolique	Finition (couleur)	utilisation	Tenue au B.S
1,0330 et 1,0332	DC01 et DD11	AD: Décapé brut (gris)	Rouille rapidement	0
1,0330 et 1,0332	DC01 et DD11	(AZ) Zingué « blanc » (gris irisé)	Intérieur	48 Heures
1,0330 et 1,0332	DC01 et DD11	AZN: Zingué noir (noir)	Intérieur	72 Heures
1,0330 et 1,0332	DC01 et DD11	Acier + passivation épaisse (gris irisé)	Extérieur sauf bord de mer	96 Heures
1,0330 + ZE	DC01+ ZE	Acier électro zingué	Intérieur / extérieur	120 H
1,0330 et 1,0332	DC01 et DD11	Acier nickelé (argent)	Intérieur	- de 12 Heures
1,0330 et 1,0332	DC01 et DD11	Acier laitonné (or)	Intérieur	- de 12 Heures
1,0330 et 1,0332	DC01 et DD11	Acier + cataphorèse (noir)	Intérieur	96 Heures
1,0330 et 1,0332	DC01 et DD11	Acier +peinture époxy (toutes couleurs)	Extérieur	600 Heures
1.4016	Inox 430 (F17)	Brut ou brossé (gris)	Intérieur	Les essais de brouillard salins sont peu adaptés aux aciers inoxydables
1.4301	Inox 304 (18/8)	Brut ou brossé (gris)	Extérieur	
EN AW-6060 et EN AW-6061	6060 et 6061	Brut et Anodisé (gris ,argent, or, champagne, bronze ...)	Intérieur / extérieur	Les essais de brouillard salins sont peu adaptés aux aciers inoxydables

BÂTIMENT

PAUMELLES
LIFT-OFF HINGES

6005 Easy paumelle composite pour porte de 12 kgs maximum

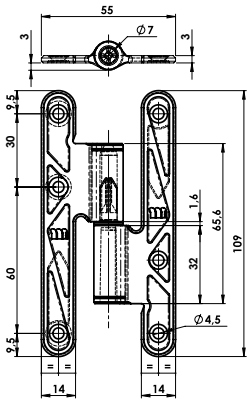

REF.	FINITION	DESIGNATION	DIMENSION	Kg 100 p.	P
610 100	Blanc RAL 9004	Gauche	110x55	1,2	24
610 110	Blanc RAL 9004	Droite	110x55	1,2	24

Cotes en mm

1.1 PAUMELLES DE BÂTIMENT

6009 Paumelle de Paris coudée A.Z. Bout carré

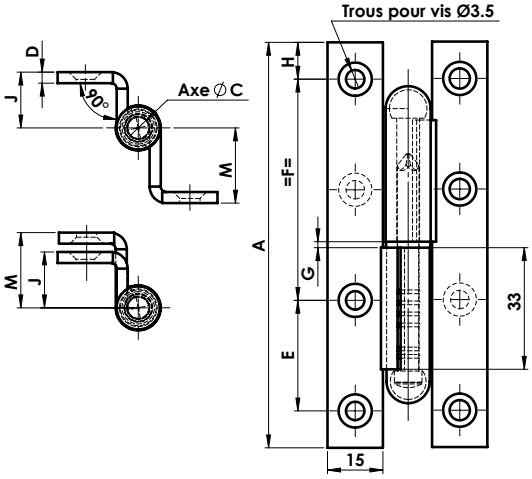

REF.	DESIGNATION	A	Dimension	C	D	E	F	G	H	J	M	O	mm	Kg 100 p.	P
613 010	Droite	110	60x70	5,9	3	30	60	1,6	10	15	20,5	86	6	15,2	12
613 030	Gauche	110	60x70	5,9	3	30	60	1,6	10	15	20,5	86	6	15,2	12
613 050	Droite	140	60x70	7	3,5	38	76	2	13	14,5	19,5	88	8	22,3	12
613 070	Gauche	140	60x70	7	3,5	38	76	2	13	14,5	19,5	88	8	22,3	12

Lubrification préconisée 2 fois par an / Cotes en mm

6010 Paumelle de Paris coudée A.Z. Bout rond

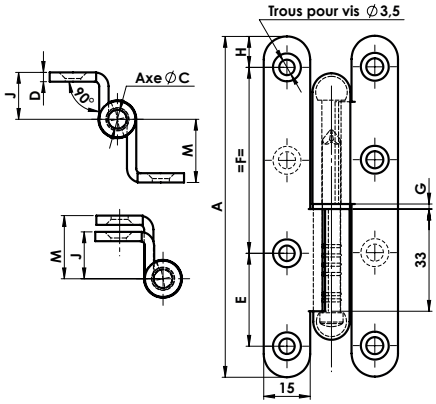

REF.	DESIGNATION	A	Dimension	C	D	E	F	G	H	J	M	O	Q	mm	Kg 100 p.	P
614 010	Droite	110	60x70	5,9	3	30	60	1,6	9,5	15	20,5	86	90	6	15,2	12
614 030	Gauche	110	60x70	5,9	3	30	60	1,6	9,5	15	20,5	86	90	6	15,2	12
614 050	Droite	140	60x70	7	3,5	38	76	2	13	14,5	22,3	88	91	8	22,3	12
614 070	Gauche	140	60x70	7	3,5	38	76	2	13	14,5	22,3	88	91	8	22,3	12

Lubrification préconisée 2 fois par an / Cotes en mm

6013 Paumelle coudée A.Z. Bout rond, à bouchon

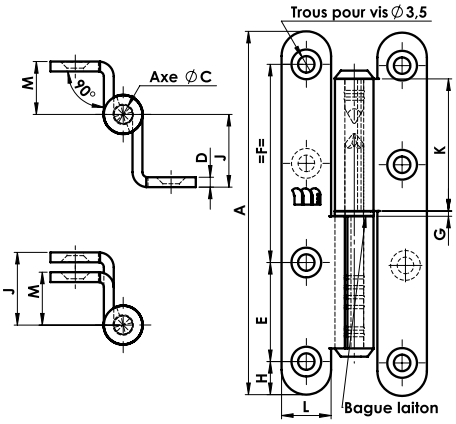

REF.	DESIGNATION	A	DIMENSION	C	D	E	F	G	H	J	K	L	M	Σ mm	Kg 100 p.	P
614 310	Droite	110	60x70	5,7	3	30	60	1,6	10	21	40	15	16,1	6	16,3	12
614 320	Gauche	110	60x70	5,7	3	30	60	1,6	10	21	40	15	16,1	6	16,3	12
614 330	Droite	140	60x70	5,7	3	38	76	1,6	12,5	21	40	15,5	16,1	8	18,1	12
614 340	Gauche	140	60x70	5,7	3	38	76	1,6	12,5	21	40	15,5	16,1	8	18,1	12
614 350	Droite	160	70x80	6,3	3,5	45	90	2,8	11,5	23	43	18	17,5	8	26,5	12
614 360	Gauche	160	70x80	6,3	3,5	45	90	2,8	11,5	23	43	18	17,5	8	26,5	12

Lubrification préconisée 2 fois par an / Cotes en mm

6024 Paumelle A.Z. Bout carré, à bouchon

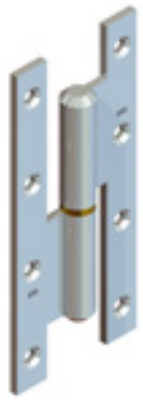

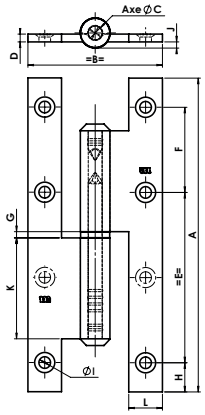

REF.	DESIGNATION	AxB	C	D	E	F	G	H	I	J	K	L	Σ mm	Kg 100 p.	P
616 210	Droite	80x40	5,7	2,5	36	26	1,6	9	4,3	2,5	31	11,5	6	8,3	12
616 220	Gauche	80x40	5,7	2,5	36	26	1,6	9	4,3	2,5	31	11,5	6	8,3	12
616 230	Droite	95x45	5,7	2,5	45	30	1,6	9,5	5	2,5	35	12,5	6	10,2	12
616 240	Gauche	95x45	5,7	2,5	45	30	1,6	9,5	5	2,5	35	12,5	6	10,2	12
616 250	Droite	110x50	5,7	3	60	30	1,6	10	5,1	2,5	40	14	6	14,9	12
616 260	Gauche	110x50	5,7	3	60	30	1,6	10	5,1	2,5	40	14	6	14,9	12
616 390	Droite	110x55	5,7	3	60	30	1,6	10	5,1	2,5	40	14	6	15,1	12
616 400	Gauche	110x55	5,7	3	60	30	1,6	10	5,1	2,5	40	14	6	15,1	12
616 290	Droite	140x55	6,3	3	38	38	2	13	5,2	2,7	43	15	8	18,9	12
616 300	Gauche	140x55	6,3	3	38	38	2	13	5,2	2,7	43	15	8	18,9	12
616 310	Droite	140x60	6,3	3,5	38	38	2,8	13	5,2	2,7	45	15	8	23,3	12
616 320	Gauche	140x60	6,3	3,5	38	38	2,8	13	5,2	2,7	45	15	8	23,3	12
616 350	Droite	160x60	6,3	3,5	44	44	2	14	5,4	2,7	45	16	8	25,5	12
616 360	Gauche	160x60	6,3	3,5	44	44	2	14	5,4	2,7	45	16	8	25,5	12
616 430	Droite	190x65	7	3,5	52	52	2	16,5	5	3	42	18	8	30,5	12
616 440	Gauche	190x65	7	3,5	52	52	2	16,5	5	3	42	18	8	30,5	12

Lubrification préconisée 2 fois par an / Cotes en mm

1.1 PAUMELLES DE BÂTIMENT

6024 Paumelle LAITON Bout carré, à bouchon

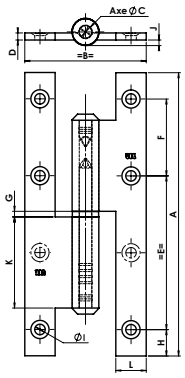

REF.	DESIGNATION	AxB	C	D	E	F	G	H	I	J	K	L	mm	Kg 100 p.	P
616 710	Droite	80x40	5,7	2,5	36	26	1,6	9	4,3	2,5	31	11,5	6	8,3	12
616 720	Gauche	80x40	5,7	2,5	36	26	1,6	9	4,3	2,5	31	11,5	6	8,3	12
616 770	Droite	110x55	5,7	3	60	30	1,6	10	4	2,5	40	14	6	16	12
616 780	Gauche	110x55	5,7	3	60	30	1,6	10	4	2,5	40	14	6	16	12
616 810	Droite	140x55	6,3	3	38	38	2	13	4	3	43	15	8	19,4	12
616 820	Gauche	140x55	6,3	3	38	38	2	13	4	3	45	15	8	19,4	12
616 830	Droite	160x60	6,3	3,5	44	44	2	13	4,5	3	45	16	8	26,3	12
616 840	Gauche	160x60	6,3	3,5	44	44	2	13	4,5	3	45	16	8	26,3	12

Lubrification préconisée 2 fois par an / Cotes en mm

6025 Paumelle A.Z. Bout rond, à bouchon

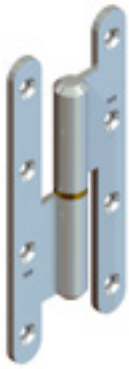

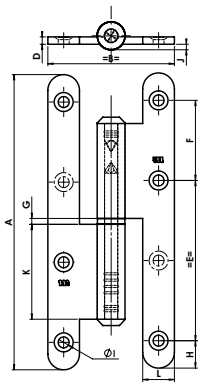

REF.	DESIGNATION	AxB	C	D	E	F	G	H	I	J	K	L	mm	Kg 100 p.	P
617 210	Droite	80x40	5,7	2,5	36	26	1,6	9	4,3	2,5	31	11,5	6	8,3	12
617 220	Gauche	80x40	5,7	2,5	36	26	1,6	9	4,3	2,5	31	11,5	6	8,3	12
617 230	Droite	95x45	5,7	2,5	45	30	1,6	9,5	5	2,5	35	12,5	6	10,2	12
617 240	Gauche	95x45	5,7	2,5	45	30	1,6	9,5	5	2,5	35	12,5	6	10,2	12
617 250	Droite	110x50	5,7	3	60	30	1,6	10	5,1	2,5	40	14	6	14,9	12
617 260	Gauche	110x50	5,7	3	60	30	1,6	10	5,1	2,5	40	14	6	14,9	12
617 390	Droite	110x55	5,7	3	60	30	1,6	10	5,1	2,5	40	14	6	15,1	12
617 400	Gauche	110x55	5,7	3	60	30	1,6	10	5,1	2,5	40	14	6	15,1	12
617 270	Droite	110x60	5,7	3	60	30	1,6	10	5,1	2,5	40	15	6	16	12
617 280	Gauche	110x60	5,7	3	60	30	1,6	10	5,1	2,5	40	15	6	16	12
617 290	Droite	140x55	6,3	3	38	38	2	13	5,2	2,7	43	15	8	18,9	12
617 300	Gauche	140x55	6,3	3	38	38	2	13	5,2	2,7	43	15	8	18,9	12
617 310	Droite	140x60	6,3	3,5	38	38	2,8	13	5,2	2,7	45	15	8	23,3	12
617 320	Gauche	140x60	6,3	3,5	38	38	2,8	13	5,2	2,7	45	15	8	23,3	12
617 330	Droite	140x70	6,3	3,5	38	38	2,8	13	5,2	2,7	45	16	8	25	12
617 340	Gauche	140x70	6,3	3,5	38	38	2,8	13	5,2	2,7	45	16	8	25	12
617 350	Droite	160x60	6,3	3,5	44	44	2	14	5,4	2,7	45	16	8	25,5	12
617 360	Gauche	160x60	6,3	3,5	44	44	2	14	5,4	2,7	45	16	8	25,5	12
612 650	Droite	190x65	7	3,5	52	52	2	16,5	5	3	42	18	8	30,5	12
612 670	Gauche	190x65	7	3,5	52	52	2	16,5	5	3	42	18	8	30,5	12

Lubrification préconisée 2 fois par an / Cotes en mm

Lame femelle réversible pour huisserie bois ou métallique A.Z.

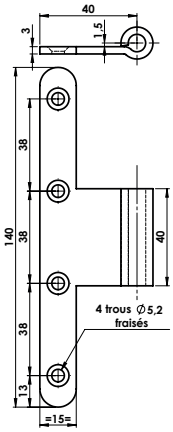

REF.	DIMENSION	Kg 100 p.	P
628520	140 x40	9,9	500

Lubrification préconisée 2 fois par an / Cotes en mm

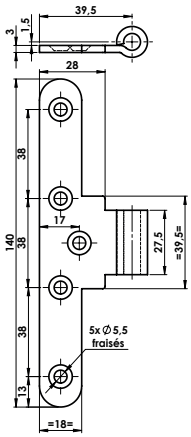

REF.	DIMENSION	Kg 100 p.	P
628540	140x39.5	8,5	250

Lubrification préconisée 2 fois par an / Cotes en mm

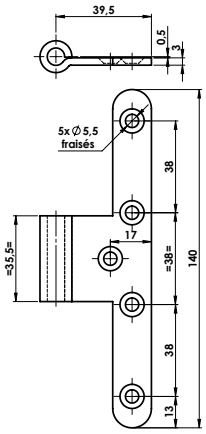

REF.	DIMENSION	Kg 100 p.	P
628590	140x39.5	8,7	250

Lubrification préconisée 2 fois par an / Cotes en mm

1.1 PAUMELLES DE BÂTIMENT

Lame femelle réversible pour huisserie bois ou métallique A.Z.

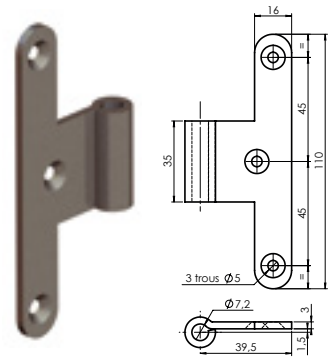

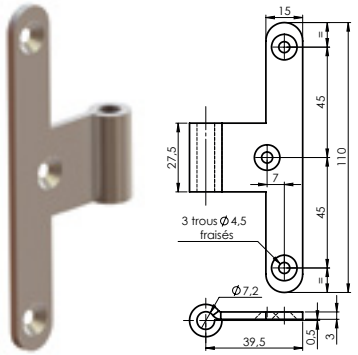

REF.	Kg 100 p.	P
628500	7,5	500

Lubrification préconisée 2 fois par an / Cotes en mm

REF.	Kg 100 p.	P
628510	6,7	500

Lubrification préconisée 2 fois par an / Cotes en mm

Lame femelle réversible pour huisserie bois ou métallique A.Z.

Antidégondable/ Anti-effraction

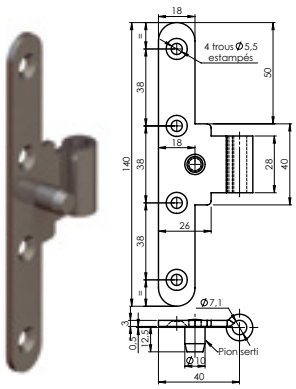

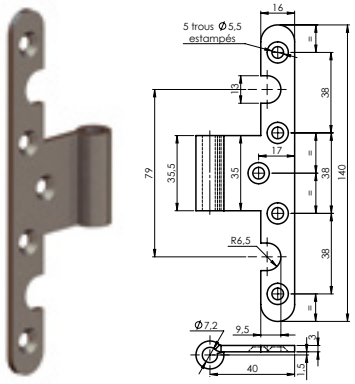

REF.	Kg 100 p.	P
628530	9,4	500

Lubrification préconisée 2 fois par an / Cotes en mm

REF.	Kg 100 p.	P
628560	8	500

Lubrification préconisée 2 fois par an / Cotes en mm

Bouchon composite Ø7 mm pour paumelles réversibles

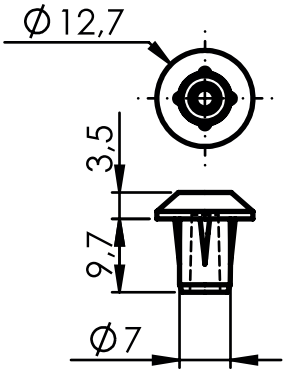

REF.	Kg 100 p.	P
628800	0,1	1000

Lubrification préconisée 2 fois par an / Cotes en mm

6050 «Paumelle universelle» divers ensembles montés

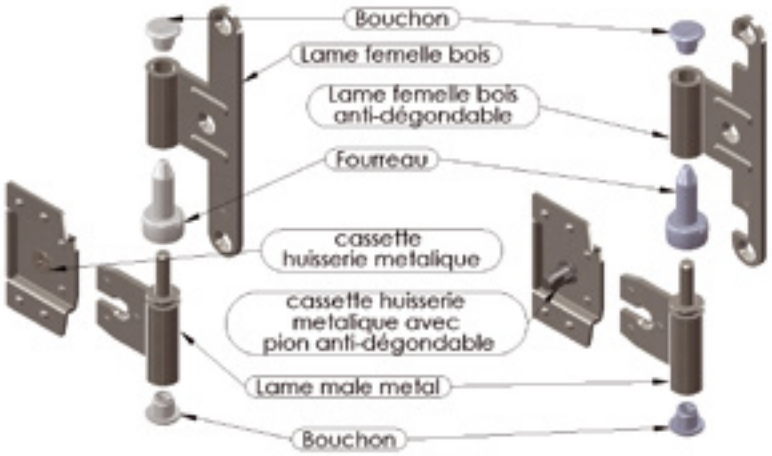

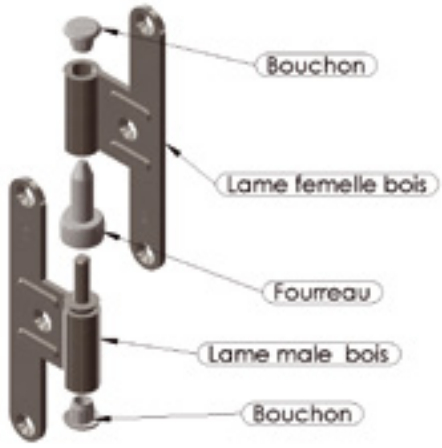

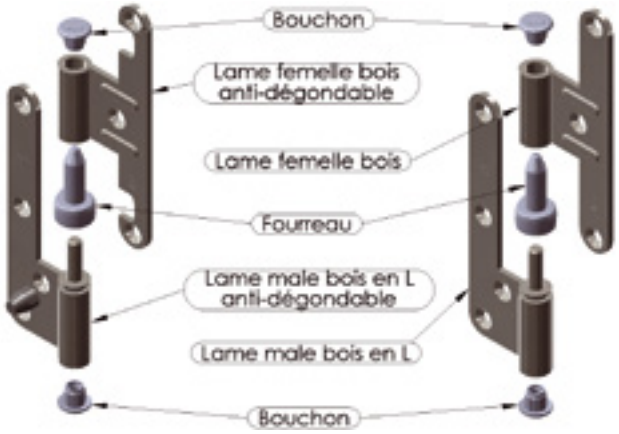

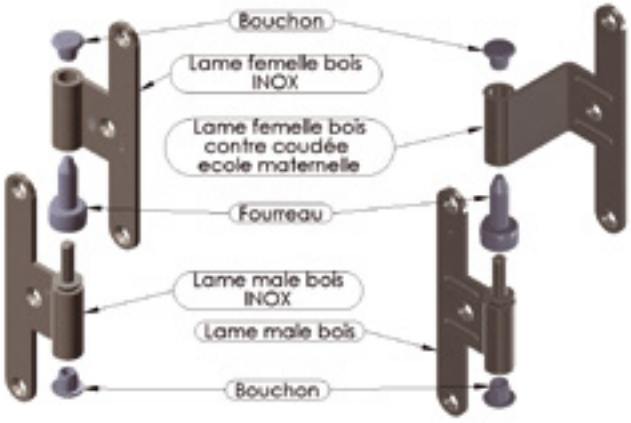

6050 Lame mâle «Paumelle universelle» pour huisserie bois

Livré sans fourreau 6050

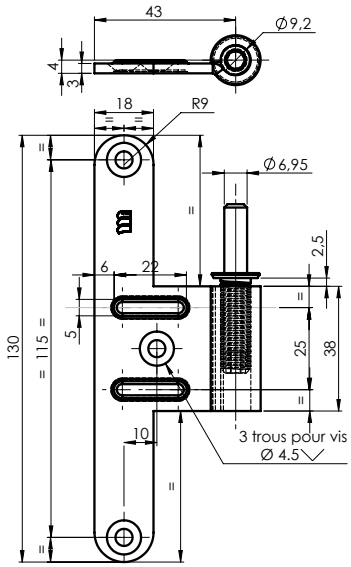

REF.	DESIGNATION	FINITION	Kg 100 p.	P
627030	Gauche	A.Z	12,5	250
627020	Droite	A.Z	12,5	250
627230	Gauche	A.Z	12,5	12
627220	Droite	A.Z	12,5	12
627470	Gauche	A.N	12,5	250
627460	Droite	A.N	12,5	250
627790	Gauche	INOX BROSSE	12,5	12
627800	Droite	INOX BROSSE	12,5	12

Cotes en mm / Pour des raisons de sécurité et pour vous garantir la qualité MONIN toutes les paumelles 6050 males universelles monin sont vendues avec nos fourreaux

1.1 PAUMELLES DE BÂTIMENT

6050 Lame femelle réversible «Paumelle universelle» pour huisserie bois et métal

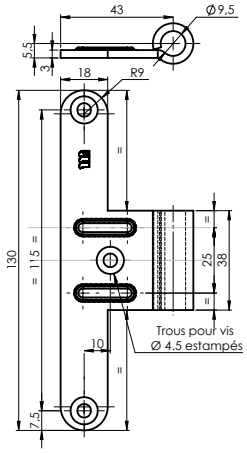

REF.	FINITION	Kg 100 p.	P
627040	A.Z	10,3	250
627270	A.Z	10,3	12
627500	A.N	10,3	250
627820	INOX BROSSE	10,3	12
627880	EPOXY BLANC	10,3	250

Cotes en mm

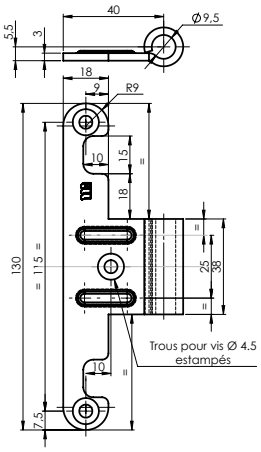

Antidégondable

REF.	FINITION	Kg 100 p.	P
627060	A.Z	10,3	250
627240	A.Z	10,3	12

Cotes en mm

6050 Fourreaux & bouchons pour «Paumelle universelle»

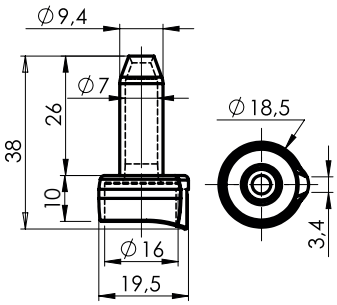

REF.	FINITION	Kg 100 p.	P
627100	BLANC	0,3	250
627250	BLANC	0,3	12
627510	NOIR	0,3	250
627540	NOIR	0,3	12
627740	GRIS	0,3	250
627720	GRIS	0,3	12

Cotes en mm

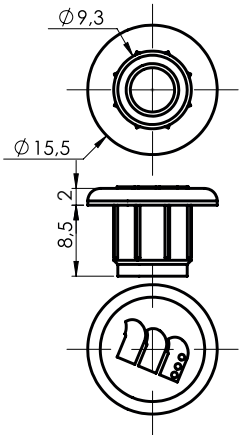

REF.	FINITION	Kg 100 p.	P
627110	BLANC	0,1	500
627260	BLANC	0,1	24
627520	NOIR	0,1	500
627530	NOIR	0,1	24
627760	GRIS	0,1	500
627710	GRIS	0,1	24

Cotes en mm

Les fourreaux et bouchons ne peuvent être vendus sans paumelle sauf demande Service Commercial MONIN

REF.	DESIGNATION	FINITION	Kg 100 p.	P
627280	SACHET 3 FOURREAUX + 6 BOUCHONS	BLANC	1,2	1
627290	SACHET 4 FOURREAUX + 8 BOUCHONS	BLANC	1,5	1

Cotes en mm, spécial SAV

6050 Lame mâle «Paumelle universelle» pour huisserie métal Livré sans fourreau 6050

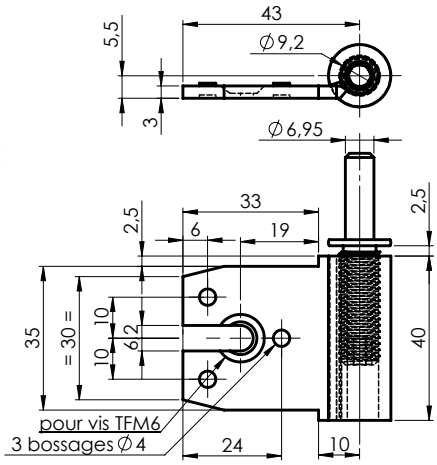

REF.	DESIGNATION	FINITION	Kg 100 p.	P
627010	Gauche	A.Z	8,6	250
627000	Droite	A.Z	8,6	250
627210	Gauche	A.Z	8,6	12
627200	Droite	A.Z	8,6	12
627360	Gauche	INOX BROSSE	8,6	12
627370	Droite	INOX BROSSE	8,6	12
627550	Gauche	EPOXY BLANC	8,6	250
627560	Droite	EPOXY BLANC	8,6	250

Cotes en mm / Pour des raisons de sécurité et pour vous garantir la qualité MONIN toutes les paumelles 6050 males universelles monin sont vendues avec nos fourreaux

6050 Lame mâle en L AZ pour huisserie bois livré sans fourreau 6050

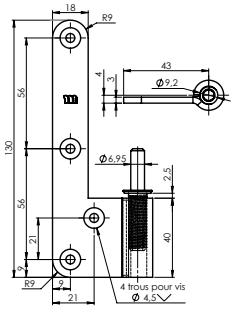

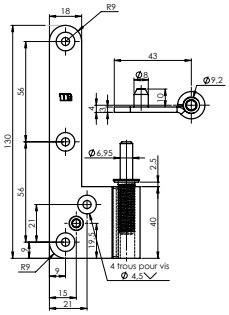

REF.	DESIGNATION	Kg 100 p.	P
627180	Gauche	12,5	250
627170	Droite	12,5	250

Cotes en mm / Pour des raisons de sécurité et pour vous garantir la qualité MONIN toutes les paumelles 6050 males universelles monin sont vendues avec nos fourreaux

REF.	DESIGNATION	Kg 100 p.	P
627770	Gauche antidégondable	12,5	250
627780	Droite antidégondable	12,5	250

6050 Lame femelle contre-coudée AZ réversible «école maternelle» «Paumelle universelle» pour huisserie bois et métal

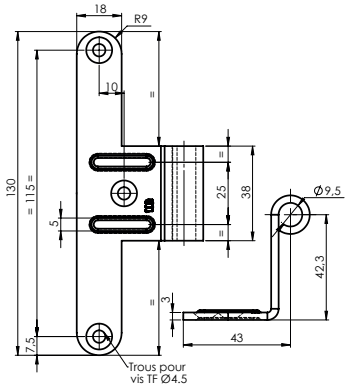

REF.	Kg 100 p.	P
627890	21	125

Cotes en mm

1.1 PAUMELLES DE BÂTIMENT

6055 «Paumelle universelle» BCP divers ensembles montés

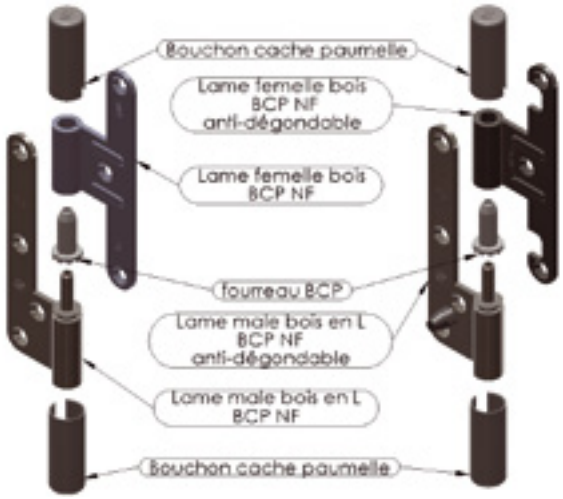

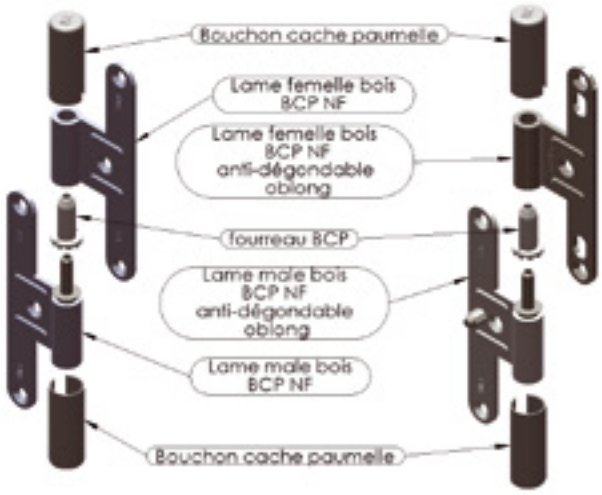

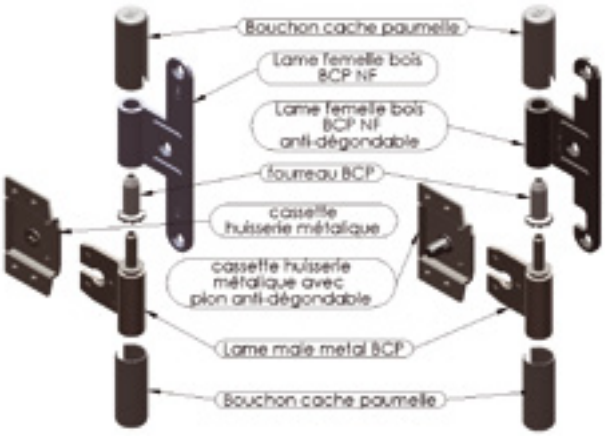

6055 Lame mâle «Paumelle universelle» BCP NF pour huisserie bois

Avec fourreau monté

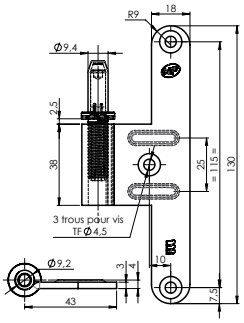

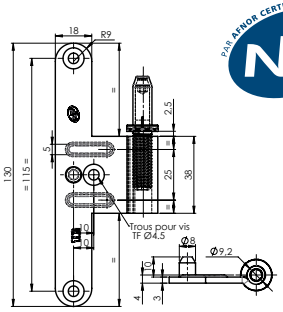

REF.	DESIGNATION	Kg 100 p.	P
630000	Gauche fourreau blanc	12,5	250
630010	Droite fourreau blanc	12,5	250
630040	Gauche fourreau blanc	12,5	12
630050	Droite fourreau blanc	12,5	12

Cotes en mm / Ensemble Paumelle NF : 200 000 Cycles 80 kg / paumelle

REF.	DESIGNATION	Kg 100 p.	P
627150	Gauche antidégondable oblong (compatible avec 627120)	12,5	250
627160	Droite antidégondable oblong (compatible avec 627120)	12,5	250

Cotes en mm / Ensemble Paumelle NF : 200 000 Cycles 80 kg / paumelle

6055 Lame femelle «Paumelle universelle» BCP NF AZ pour huisserie bois et métal

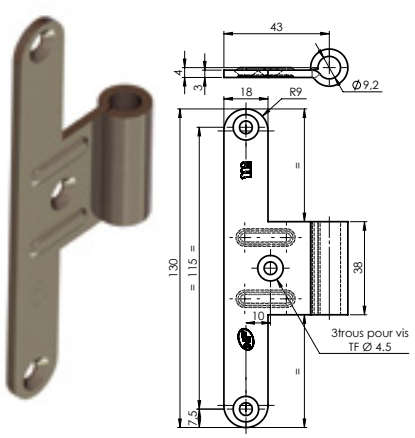

REF.	Kg 100 p.	P
630080	10,3	250
630100	10,3	12

Cotes en mm / Ensemble Paumelle NF : 200 000 Cycles 80 kg / paumelle

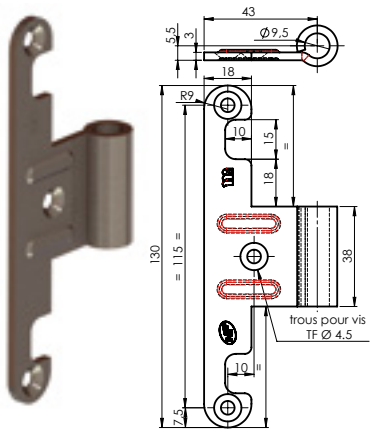

Compatible 627590 , 627600 , 627130

REF.	Kg 100 p.	P
630090	10,3	250
630110	10,3	12

Cotes en mm / Ensemble Paumelle NF : 200 000 Cycles 80 kg / paumelle

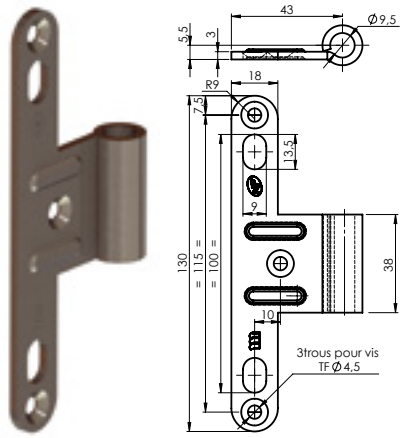

Compatible 627150 , 627160

REF.	Kg 100 p.	P
627120	10,3	250

Cotes en mm / Ensemble Paumelle NF : 200 000 Cycles 80 kg / paumelle

6055 Lame mâle en L BCP NF AZ pour huisserie bois avec fourreau monté

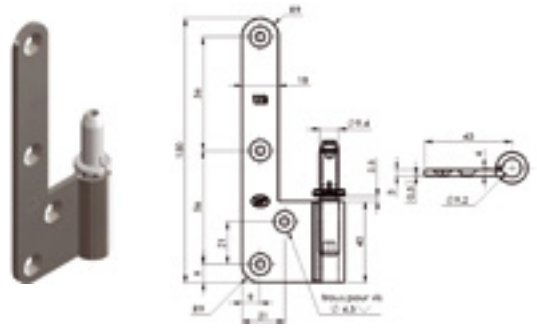

REF.	DESIGNATION	Kg 100 p.	P
627440	Gauche	12,5	250
627450	Droite	12,5	250

Cotes en mm / Ensemble Paumelle NF : 200 000 Cycles 80 kg / paumelle

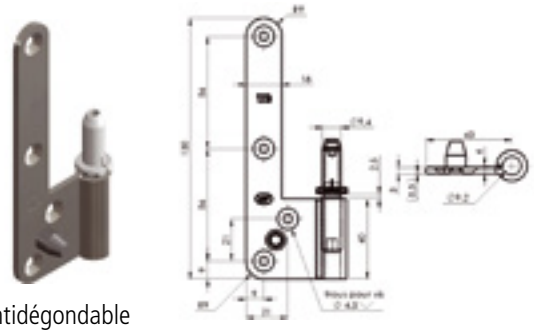

Antidégondable

REF.	DESIGNATION	Kg 100 p.	P
627590	Gauche	12,5	250
627600	Droite	12,5	250

Cotes en mm / Ensemble Paumelle NF : 200 000 Cycles 80 kg / paumelle

6055 Lame mâle «Paumelle universelle» BCP AZ pour huisserie métal sans fourreau

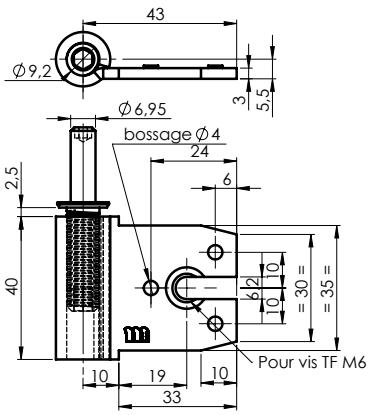

REF.	DESIGNATION	Kg 100 p.	P
630200	Gauche	8,6	250
630210	Droite	8,6	250

Cotes en mm

1.1 PAUMELLES DE BÂTIMENT

6055 Fourreaux & bouchons pour «Paumelle universelle» BCP NF

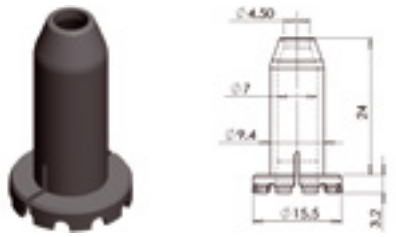

Les fourreaux et bouchons ne peuvent être vendus sans paumelle sauf demande Service Commercial MONIN

REF.	FINITION	Kg 100 p.	P
630120	BLANC	0,14	250
630130	BLANC	0,14	12

Cotes en mm

REF.	FINITION	Kg 100 p.	P
630160	BLANC	0,3	504
630170	BLANC	0,3	24
630180	GRIS	0,3	504
630190	GRIS	0,3	24
630300	Métallisé Argent brillant	0,3	504
630310	Métallisé Inox satiné	0,3	504

Cotes en mm

6055 / 6065 Clé de réglage «Paumelle universelle» BCP NF ET HR

Avec malette de transport

REF.	FINITION	Kg 100 p.	P
630220	NOIR	127	1

Cotes en mm

6065 Divers ensembles montés BCP HR

Montage Bois

Montage Bois Métal

6065 Lame mâle «Paumelle universelle» HR BCP NF pour huisserie bois

Avec fourreau monté

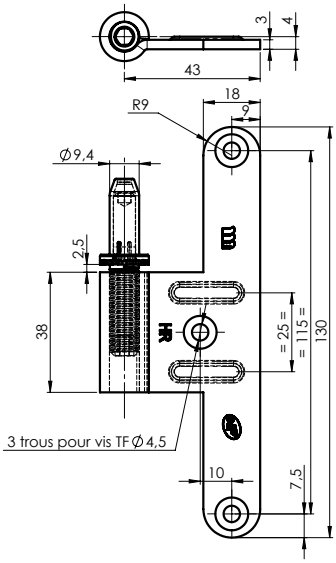

REF.	DESIGNATION	Kg 100 p.	P
630340	Gauche fourreau noir	12,5	250
630350	Droite fourreau noir	12,5	250
630320	Gauche fourreau noir	12,5	12
630330	Droite fourreau noir	12,5	12

Cotes en mm / Ensemble Paumelle NF : 200 000 Cycles 120 kg / paumelle

1.1 PAUMELLES DE BÂTIMENT

6065 Lame femelle «Paumelle universelle» HR BCP NF AZ pour huisserie bois et métal

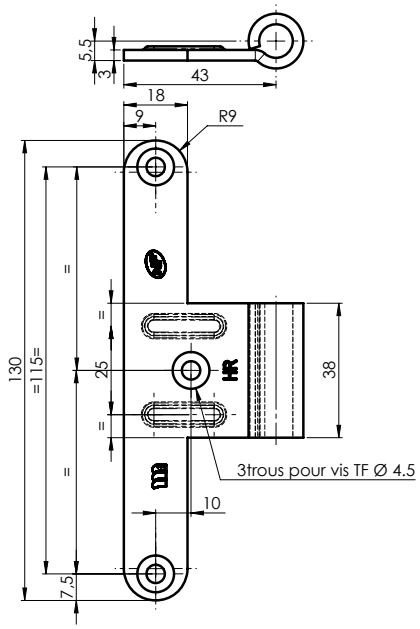

REF.	Kg 100 p.	P
630360	10,3	250
630370	10,3	12

Cotes en mm / Ensemble Paumelle NF : 200 000 Cycles 120 kg / paumelles

6065 Lame mâle «Paumelle universelle» HR BCP AZ pour huisserie métal

sans fourreau

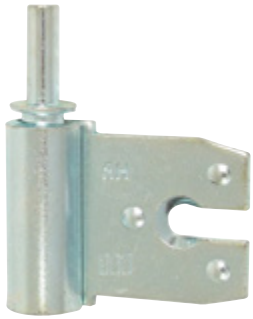

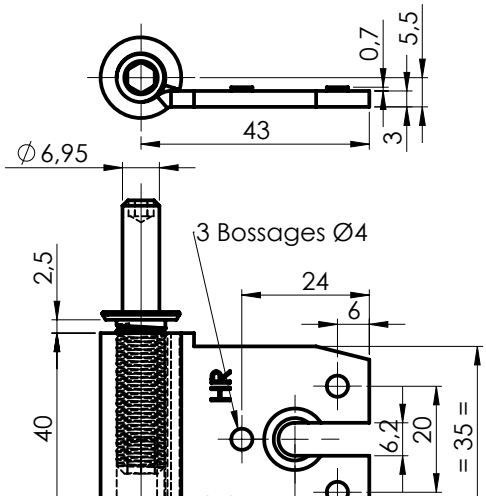

REF.	DESIGNATION	Kg 100 p.	P
636010	Gauche	8,6	250
636000	Droite	8,6	250

Cotes en mm Cotes en mm /

6065 Fourreaux composite HR «Paumelle universelle» HR BCP

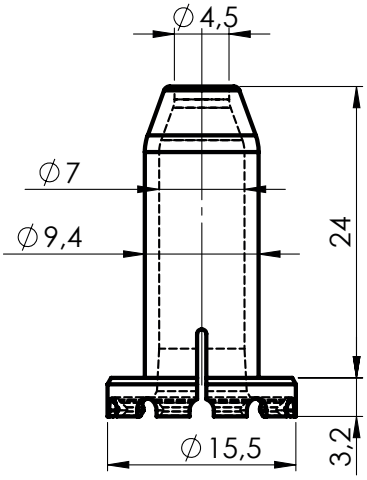

REF.	Kg 100 p.	P
636150	0,14	250
636160	0,14	12

Cotes en mm

6019 Cassette à souder pour huisserie métal «Paumelle universelle» compatible 6050/6055/6065

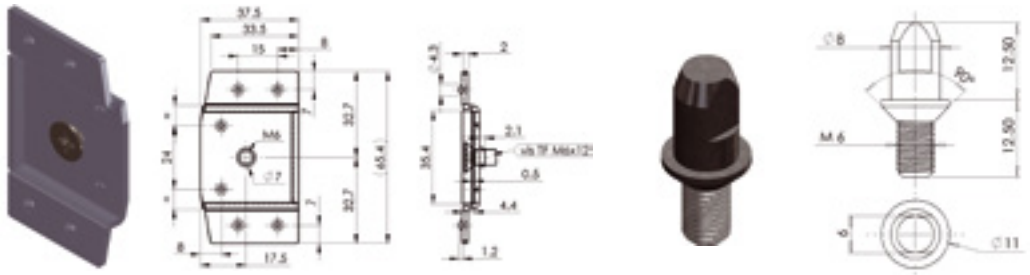

REF.	DESIGNATION	AUTRES	FINITION	Kg 100 p.	P
627 140	Cassette a souder avec vis de bridage	Compatible avec 6050-6055 Lame mâle pour huisserie métal	A.D	4,2	500
627 130	Pion «antidégondable» pour cassette à souder	Permet de rendre l'huisserie de votre porte «antidégondable». Remplace la vis de bridage fournie sur la cassette a souder (627140)	A.Z	8	250

Cotes en mm / Voir exemple de montage page 22, 23, 25, 26, 6050-6055 divers ensembles montés

6200 Paumelle sans lame avec vis A.Z. Nœud plat / bague laiton

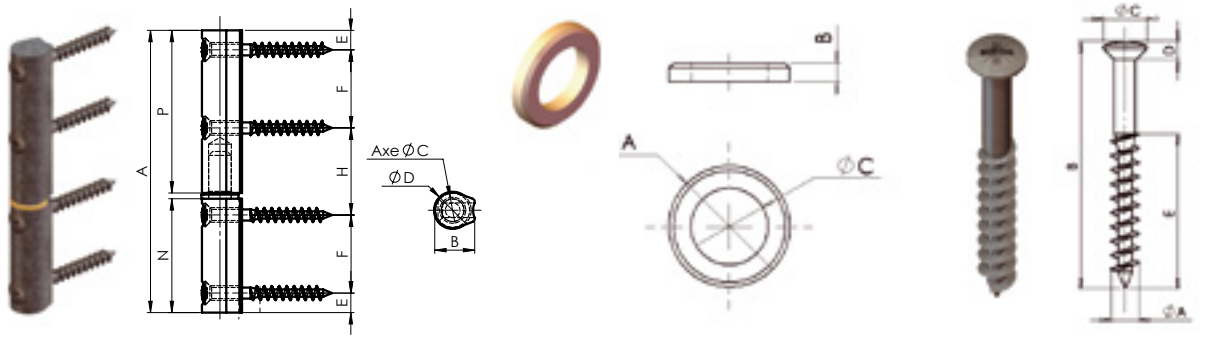

REF.	DESIGNATION	AxB	C	D	E	F	H	I	N	P	Kg 100 p.	P
651 300	Paumelle	85x12,5	7	11	5	24	27	4,8	35	50	7,9	20
651 320	Paumelle	100x14,5	8	13	8,25	28	31,5	4,8	40	58	12,9	20
651 340	Vis de rechange	4,5x40	7	3	25						0,35	80
651 360	Bague de rechange pour réf. 651 300	11,4x1,75	7								0,12	100
615 220	Bague de rechange pour réf. 651 320	13x2	8,2								0,16	100

Lubrification préconisée 2 fois par an / Cotes en mm

6391 Paumelle pour menuiserie PVC A.E. blanc

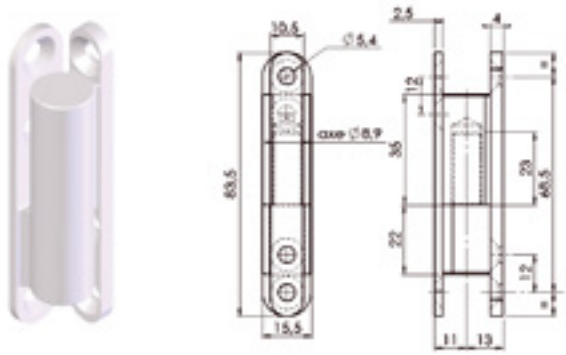

REF.	Kg 100 p.	P
654 200	10	50

Lubrification préconisée 2 fois par an / Cotes en mm

1.2 PAUMELLES FORTES

6017 Paumelle forte «type belge» bouts carrés

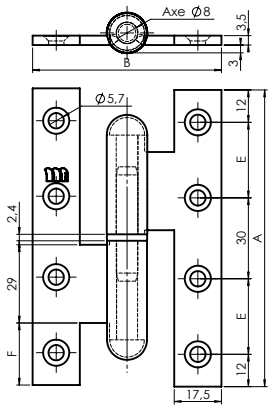

A.Z.

REF.	DESIGNATION	AxB	E	Kg 100 p.	P
621 150	Droite	110x70	28	18	12
621 160	Gauche	110x70	28	18	12
621 170	Droite	110x80	28	19,5	12
621 180	Gauche	110x80	28	19,5	12
621 190	Groite	140x80	43	23,5	12
621 200	Gauche	140x80	43	23,5	12

Lubrification préconisée 2 fois par an / Cotes en mm

A.E. Noir

REF.	DESIGNATION	AxB	E	Kg 100 p.	P
621 260	Droite	110x70	28	18	12
621 270	Gauche	110x70	28	18	12
621 280	Droite	110x80	28	19,5	12
621 290	Gauche	110x80	28	19,5	12
621 300	Droite	140x80	43	23,5	12
621 310	Gauche	140x80	43	23,5	12

Lubrification préconisée 2 fois par an / Cotes en mm

6018 Paumelle forte «type belge» bouts ronds

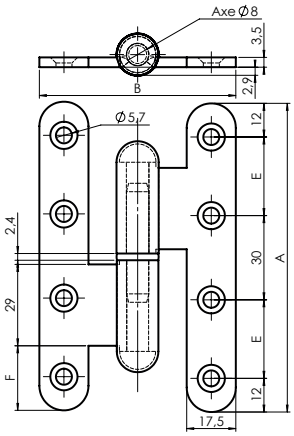

A.Z.

REF.	DESIGNATION	AxB	E	Kg 100 p.	P
622 010	Droite	110x70	28	18	12
622 020	Gauche	110x70	28	18	12
622 030	Droite	110x80	28	19,5	12
622 040	Gauche	110x80	28	19,5	12
622 050	Droite	140x80	43	23,5	12
622 060	Gauche	140x80	43	23,5	12

Lubrification préconisée 2 fois par an / Cotes en mm

A.E. Noir

REF.	DESIGNATION	AxB	E	Kg 100 p.	P
622 110	Droite	110x70	28	18	12
622 120	Gauche	110x70	28	18	12
622 130	Droite	110x80	28	19,5	12
622 140	Gauche	110x80	28	19,5	12
622 150	Droite	140x80	43	23,5	12
622 160	Gauche	140x80	43	23,5	12

Lubrification préconisée 2 fois par an / Cotes en mm

6040 Paumelle «picarde» A.Z. Bout carré / Avec trou de graissage

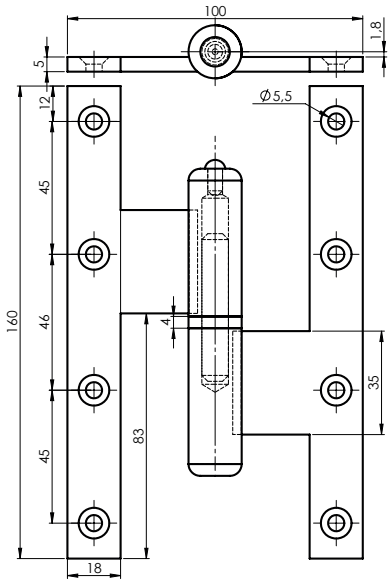

REF.	DESIGNATION	AxB	Kg 100 p.	P
624 420	Droite	160x100	40	12
624 430	Gauche	160x100	40	12

Lubrification préconisée 2 fois par an / Cotes en mm

6044 Paumelle renforcée A.Z. Bout carré / Nœud plat «façon picarde»

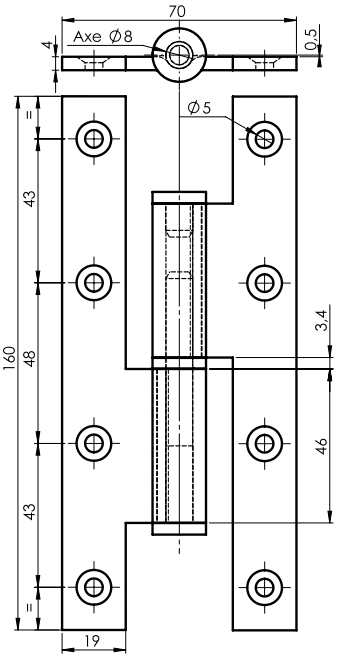

REF.	DESIGNATION	AxB	Kg 100 p.	P
626 050	Droite	160x70	51,5	12
626 060	Gauche	160x70	51,5	12

Lubrification préconisée 2 fois par an / Cotes en mm

1.3 PAUMELLES INOX

6026 Paumelle standard INOX Bout rond

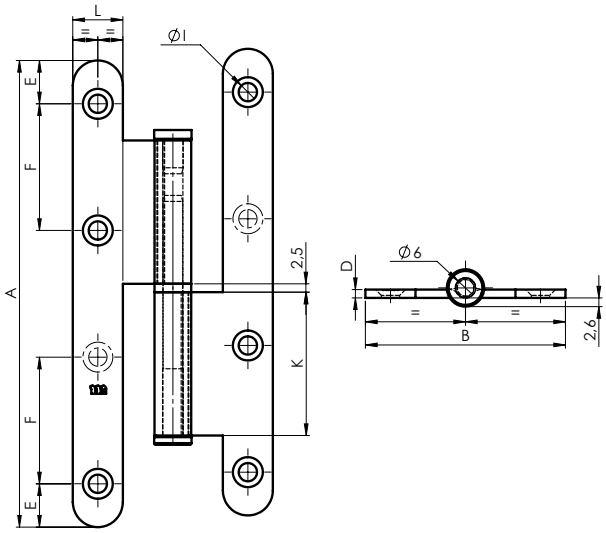

REF.	DESIGNATION	AxB	D	E	F	I	K	L	Kg 100 p.	P
632 250	Droite	95x45	2,5	10	30	4,8	35	12,5	10,5	12
632 260	Gauche	95x45	2,5	10	30	4,8	35	12,5	10,5	12
632 270	Droite	110x55	2,5	10	30	5,5	40	14	12,7	12
632 280	Gauche	110x55	2,5	10	30	5,5	40	14	12,7	12
632 290	Droite	140x60	2,5	13	38	5,5	45	15	15,8	12
632 300	Gauche	140x60	2,5	13	38	5,5	45	15	15,8	12
632 310	Droite	160x65	3	14	44	5,8	45	16	21,8	12
632 320	Gauche	160x65	3	14	44	5,8	45	16	21,8	12

Lubrification préconisée 2 fois par an / Cotes en mm

6504 Paumelle INOX brossé Bout carré / Nœud plat Ø16/ Bague inox

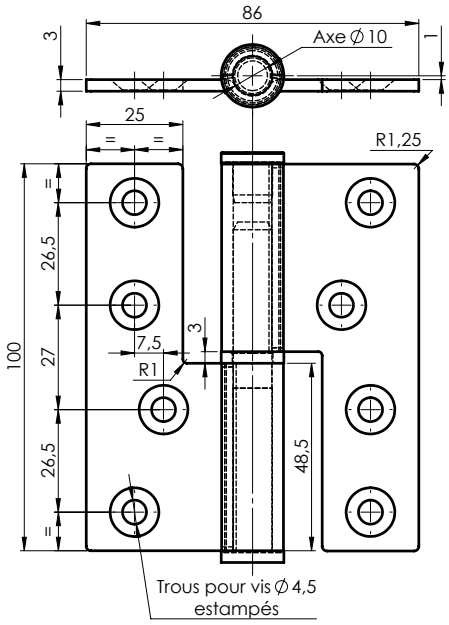

REF.	DESIGNATION	AxB	Kg 100 p.	P
632 000	Droite	100x86	29,5	12
632 010	Gauche	100x86	29,5	12

Lubrification préconisée 2 fois par an / Cotes en mm

6505 Paumelle INOX brossé Bout rond / Nœud plat Ø16 mm/ Bague inox

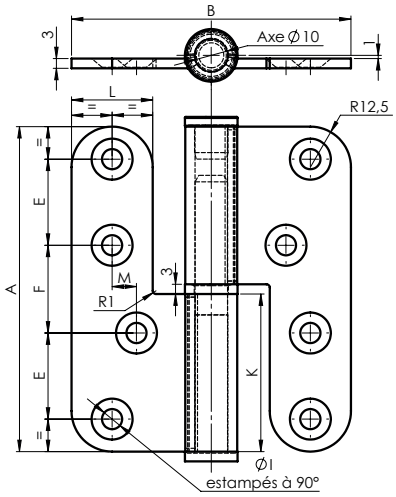

REF.	DESIGNATION	AxB	E	F	I	K	L	M	N	Kg 100 p.	P
632 080	Droite	100x70	26,5	27	5,2	48,5	17	12	12	27	12
632 090	Gauche	100x70	26,5	27	5,2	48,5	17	12	12	27	12
632 100	Droite	100x86	26,5	27	6,2	48,5	25	20	20	29,5	12
632 110	Gauche	100x86	26,5	27	6,2	48,5	25	20	20	29,5	12
632 120	Droite	120x86	31	31	6,2	58,5	25	19	19	36	12
632 130	Gauche	120x86	31	31	6,2	58,5	25	19	19	36	12

Lubrification préconisée 2 fois par an / Cotes en mm

6555 Paumelle inox brossé hélicoïdale bois/bois

Bout rond / Nœud plat Ø 16 mm
Bague inox - Pour fermeture

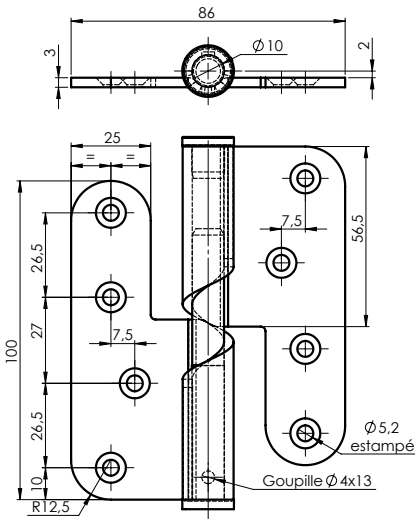

REF.	DESIGNATION	AxB	Kg 100 p.	P
635 060	Droite	100x86	29,5	12
635 070	Gauche	100x86	29,5	12

Lubrification préconisée 2 fois par an / Cotes en mm

Conseil de montage :
1 paumelle «6555 100x86» en haut de la porte et 2 paumelles «6505 100x86» en milieu et bas de porte.

1.3 PAUMELLES INOX

6506 Paumelle INOX brossé Bout carré / Nœud plat Ø 12 mm / Bague inox

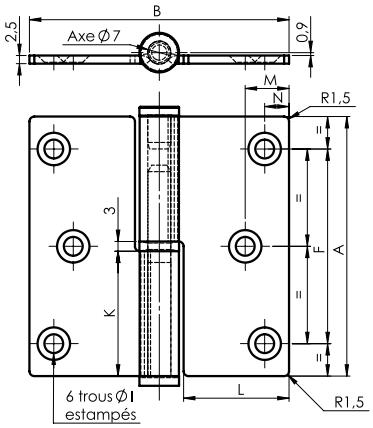

REF.	DESIGNATION	AxB	F	K	L	M	N	Kg 100 p.	P
631 010	Droite	80x80	60	38,5	32,5	13,5	7,5	17,5	12
631 020	Gauche	80x80	60	38,5	32,5	13,5	7,5	17,5	12
631 030	Droite	100x82	81	48,5	33,5	19,5	8,5	22	12
631 040	Gauche	100x82	81	48,5	33,5	19,5	8,5	22	12

Lubrification préconisée 2 fois par an / Cotes en mm

6507 Paumelle INOX brossé Bout rond / Nœud plat Ø 12 mm / Bague inox

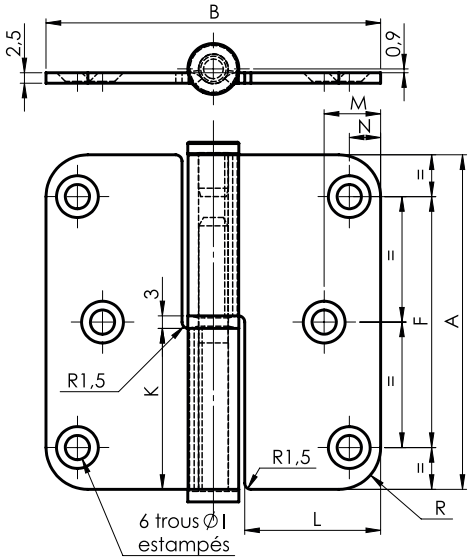

REF.	DESIGNATION	AxB	F	K	L	M	N	Kg 100 p.	P
631 110	Droite	80x80	60	38,5	32,5	13,5	7,5	17,5	12
631 120	Gauche	80x80	60	38,5	32,5	13,5	7,5	17,5	12
631 130	Droite	100x82	81	48	33,5	20	8,5	22	12
631 140	Gauche	100x82	81	48	33,5	20	8,5	22	12

Lubrification préconisée 2 fois par an / Cotes en mm

6510 Paumelle INOX brossé B.R. Coudée / Nœud plat Ø 16 mm / Bague inox

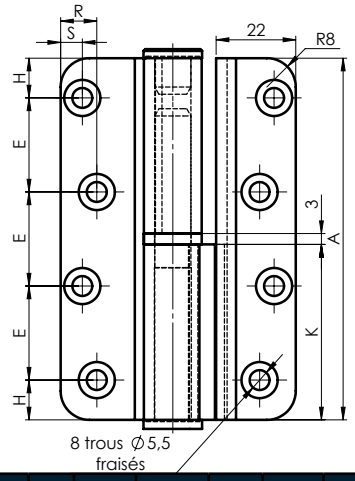

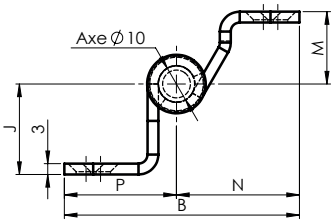

REF.	DESIGNATION	AxB	E	H	J	K	M	N	P	R	S	Kg 100 p.	P
631 310	Droite	100x65	26	11	25	48,5	20	34	31	6	10	32	10
631 320	Gauche	100x65	26	11	25	48,5	20	34	31	6	10	32	10
631 330	Droite	120x60	32	12	26	58,5	22	30,5	29,5	7,5	11,5	37	10
631 340	Gauche	120x60	32	12	26	58,5	22	30,5	29,5	7,5	11,5	37	10

Lubrification préconisée 2 fois par an / Cotes en mm

6520 Paumelle INOX brossé Bout rond nœud Ø 20 mm / Butée à bille à réglage vertical / Pour porte lourde 160kg maximum - Nœud plat / Réglage maxi 6 mm

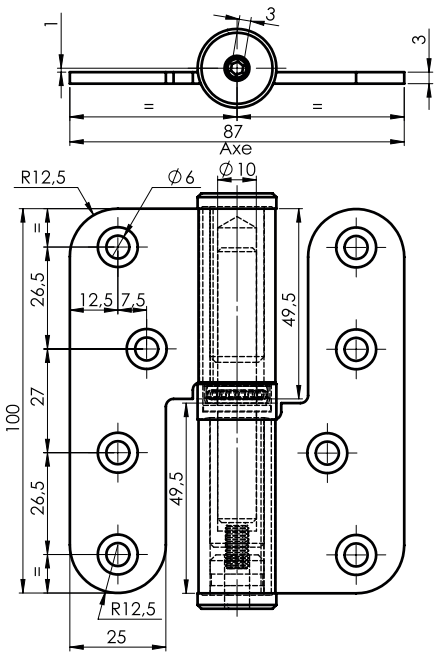

REF.	DESIGNATION	AxB	Kg 100 p.	P
632 510	Droite	100x87	37	10
632 520	Gauche	100x87	37	10

Lubrification préconisée 2 fois par an / Cotes en mm

1.4 PAUMELLES DE MEUBLES

6001 Paumelle de meuble à nœud roulé percée fraisée

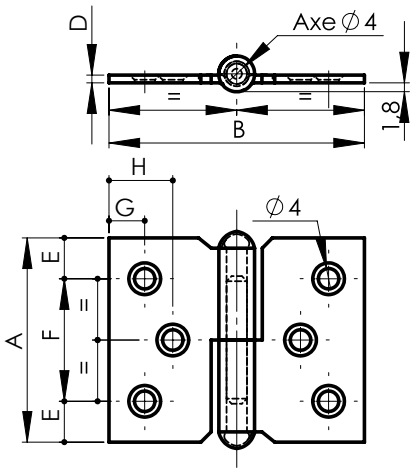

REF.	DESIGNATION	FINITION	AxB	D	E	F	G	H	Kg 100 p.	P
431 100	Droite	A.N.	30x40	1,2	7,5	15	8		1,6	50
431 110	Gauche	A.N.	30x40	1,2	7,5	15	8		1,6	50
431 200	Droite	A.N.	40x50	1,5	8	24	7	12,5	2,8	50
431 210	Gauche	A.N.	40x50	1,5	8	24	7	12,5	2,8	50
431 300	Droite	A.N.	50x40	1,5	5	39	7	5,5	2,9	50
431 310	Gauche	A.N.	50x40	1,5	5	39	7	5,5	2,9	50

REF.	DESIGNATION	FINITION	AxB	D	E	F	G	H	Kg 100 p.	P
431 120	Droite	A.L.	30x40	1,2	7,5	15	8		1,6	50
431 130	Gauche	A.L.	30x40	1,2	7,5	15	8		1,6	50
431 320	Droite	A.L.	50x40	1,5	5	39	7	5,5	2,9	50
431 330	Gauche	A.L.	50x40	1,5	5	39	7	5,5	2,9	50

Paumelle de meuble laiton chromé

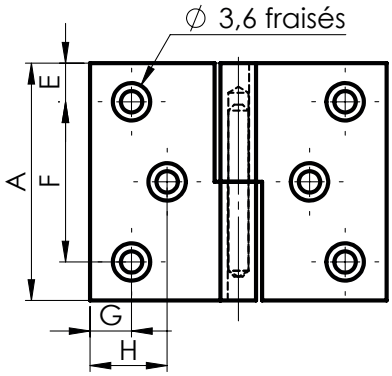

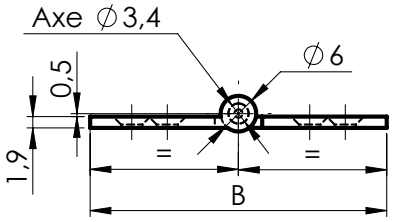

REF.	DESIGNATION	AxB	E	F	G	H	Kg 100 p.	P
434220	Droite	40x50	6,5	40	7	13	4	50

Lubrification préconisée 2 fois par an / Cotes en mm

Paumelle ronde dégondable

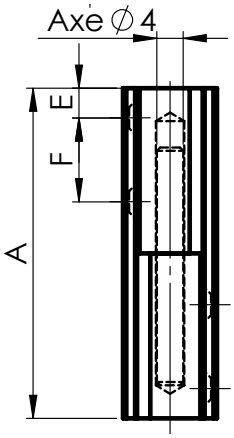

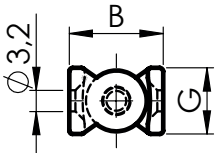

REF.	DESIGNATION	AxB	E	F	G	Kg 100 p.	P
445010	Laiton chromé haut. 40mm	40x12,5	4.5	10	7	3,03	20
445110	Laiton chromé haut. 50mm	50x15,5	5	14	10	5,05	20

Lubrification préconisée 2 fois par an / Cotes en mm

1.4 PAUMELLES DE MEUBLES

6003 Paumelle espagnole à nœud roulé percée fraisée

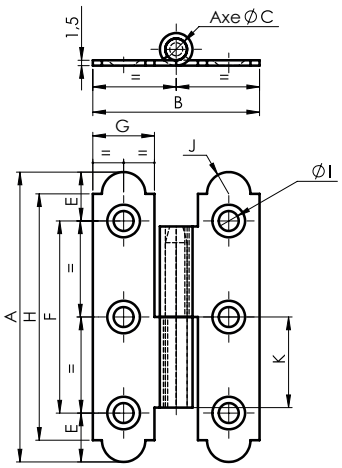

REF.	DESIGNATION	AxB	FINITION	C	E	F	G	H	I	J	K	Kg 100 p.	P
457130	Droite	70x40	A.D.	5	11	48	16,3	58,3	4	6	22,5	4,25	25
457140	Gauche	70x40	A.D.	5	11	48	16,3	58,3	4	6	22,5	4,25	25
457150	Droite	80x45	A.D.	6	13,5	53	17	68	5,5	6	25	5,6	25
457160	Gauche	80x45	A.D.	6	13,5	53	17	68	5,5	6	25	5,6	25
427170	Droite	90x50	A.D.	6	15	60	18,3	77	4,5	6,5	28	6,6	25

Lubrification préconisée 2 fois par an / Cotes en mm

REF.	DESIGNATION	AxB	FINITION	C	E	F	G	H	I	J	K	Kg 100 p.	P
457 310	Droite	60x40	A.Z.	5	11	38	16	48	4,5	6	21	3,9	25
457 320	Gauche	60x40	A.Z.	5	11	38	16	48	4,5	6	21	3,9	25
457 330	Droite	70x40	A.Z.	5	11	48	16,3	58,3	4	6	22,5	4,25	25
457 340	Gauche	70x40	A.Z.	5	11	48	16,3	58,3	4	6	22,5	4,25	25
457 350	Droite	80x45	A.Z.	6	13,5	53	17	68	5,5	6	25	5,6	25
457 360	Gauche	80x45	A.Z.	6	13,5	53	17	68	5,5	6	25	5,6	25
457 370	Droite	90x50	A.Z.	6	15	60	18,3	77	4,5	6,5	28	6,6	25
457 380	Gauche	90x50	A.Z.	6	15	60	18,3	77	4,5	6,5	28	6,6	25
457390	Droite	100x50	A.Z.	6	15	70	19	87,3	4,5	6,5	30,5	7,2	25
457400	Gauche	100x50	A.Z.	6	15	70	19	87,3	4,5	6,5	30,5	7,2	25

Lubrification préconisée 2 fois par an / Cotes en mm

REF.	DESIGNATION	AxB	FINITION	C	E	F	G	H	I	J	K	Kg 100 p.	P
457 510	Droite	80x45	INOX	6	13,5	53	17	68	4,5	6	25	5,71	25
457 520	Gauche	80x45	INOX	6	13,5	53	17	68	4,5	6	25	5,71	25

Lubrification préconisée 2 fois par an / Cotes en mm

2.1 PAUMELLES À SOUDER

6007 Paumelle de grille lame renvoyée A.D.

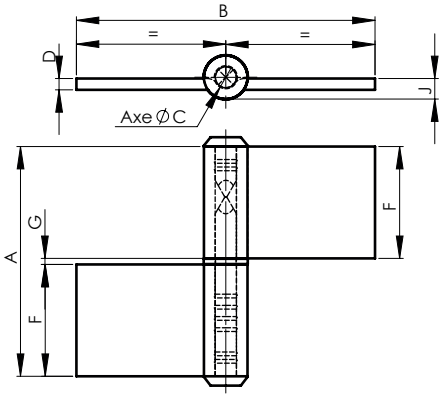

REF.	DESIGNATION	AxB	C	D	F	G	J	Kg 100 p.	P
641 000	Droite	61,6x60	5,7	3	30	1,6	5	9	12
641 010	Gauche	61,6x60	5,7	3	30	1,6	5	9	12
641 040	Droite	82,8x80	6,3	3,5	40	2,8	6	17	12
641 050	Gauche	82,8x80	6,3	3,5	40	2,8	6	17	12
641 080	Droite	102x100	7	3,5	50	2	6,5	25	12
641 090	Gauche	102x100	7	3,5	50	2	6,5	25	12
641 100	Droite	122x125	7	3,5	60	2	6,7	33	12
641 110	Gauche	122x125	7	3,5	60	2	6,7	33	12

Lubrification préconisée 2 fois par an / Cotes en mm

6008 Paumelle de grille lame dans l'axe A.D.

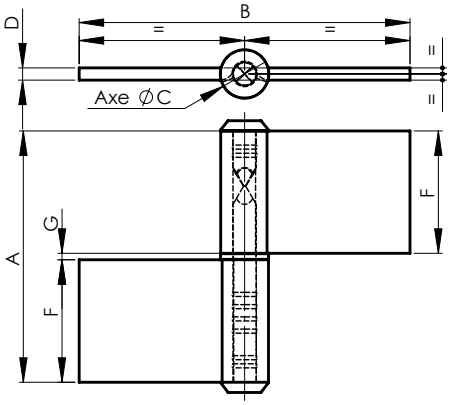

REF.	AxB	C	D	F	G	Kg 100 p.	P
641 130	61,6x60	5,7	3	30	1,6	9	12
641 140	72x72	5,7	3	35	2	11,5	12
641 150	82,8x80	6,3	3,5	40	2,8	17	12
641 160	92,8x90	6,3	3,5	45	2,8	25	12
641 170	102x100	7	3,5	50	2	24,5	12
641 180	122x120	7	3,5	60	2	33	12

Lubrification préconisée 2 fois par an / Cotes en mm

2.1 PAUMELLES À SOUDER

6395 Paumelle de grille forte lame renvoyée A.D. Nœud arrondi

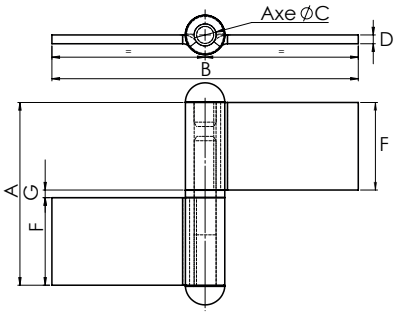

REF.	DESIGNATION	AxB	C	D	F	G	Kg 100 p.	P
642 200	Droite	83.5x140	10	4	40	3,5	33	12
642 210	Gauche	83.5x140	10	4	40	5	33	12
642 220	Droite	107x159	12	5	51	5	67	6
642 230	Gauche	107x159	12	5	51	5	67	6
642 240	Droite	125x160	12	5	60	5	71,5	6
642 250	Gauche	125x160	12	5	60	5	71,5	6

Lubrification préconisée 2 fois par an / Cotes en mm

6396 Paumelle de grille forte lame dans l'axe A.D. Nœud arrondi

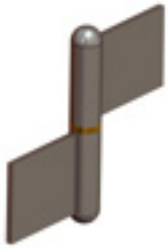

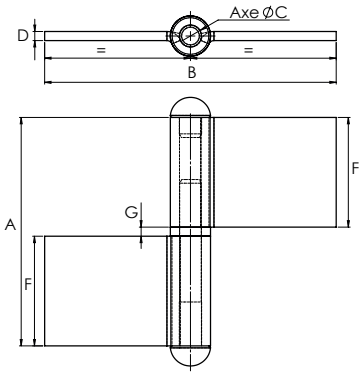

REF.	AxB	C	D	F	G	Kg 100 p.	P
642 280	83.5x135	10	4	40	3,5	33	12
642 290	107x159	12	5	51	5	67	6
642 300	125x160	12	5	60	5	71,5	6

Lubrification préconisée 2 fois par an / Cotes en mm

6398 Paumelle de grille forte lame renvoyée «type belge» A.Z. Nœud plat

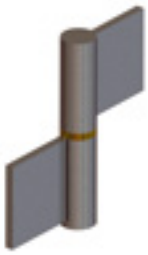

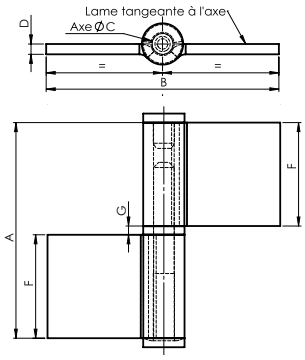

REF.	DESIGNATION	AxB	C	D	E	G	Kg 100 p.	P
642 410	Droite	65x70	8	4	30	3,4	16,5	12
642 420	Gauche	65x70	8	4	30	3,4	16,5	12
642 450	Droite	83.5x90	8	4	40	3,4	24	12
642 460	Gauche	83.5x90	8	4	40	3,4	24	12
642 470	Droite	105x100	10	4	50,5	3,5	35	6
642 480	Gauche	105x100	10	4	50,5	3,5	35	6
642 490	Droite	125x100	10	4	60,5	3,5	42	6
642 500	Gauche	125x100	10	4	60,5	3,5	42	6

Lubrification préconisée 2 fois par an / Cotes en mm

6400 Paumelle de grille forte lame dans l'axe A.D.

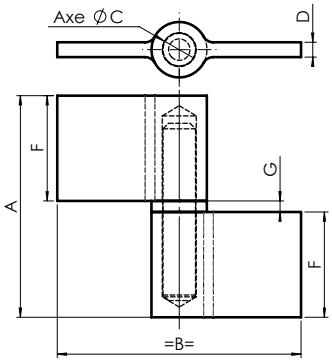

REF.	AxB	C	D	G	F	Kg 100 p.	P
643 000	60x66	9	4	3	28,5	12,5	12
643 010	70x80	9	4	3	33,5	16,5	12
643 020	80x80	9	4	3	38,5	18	12
643 030	90x92	10	5,1	4	43	27,5	12
643 040	100x92	10	5,1	4	48	30	12
643 050	120x108	11	6,1	4	58	50,5	12
643 060	140x108	11	6,1	4	68	59,5	12

Lubrification préconisée 2 fois par an / Cotes en mm

6020 Fiche pour meuble métallique lame dans l'axe A.D.

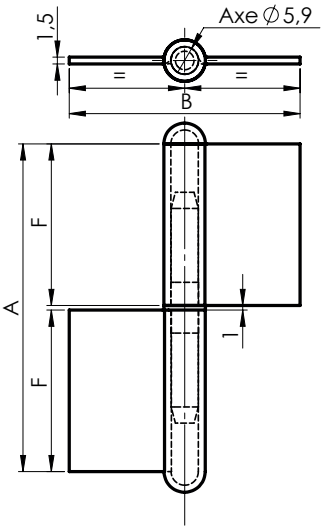

REF.	AxB	F	Kg 100 p.	P
466 010	60x50	29,5	4,5	50
466 030	70x50	34,5	5	50
466 050	80x50	39,5	5,5	50
466 090	100x50	49,5	6,9	50

Lubrification préconisée 2 fois par an / Cotes en mm

2.1 PAUMELLES À SOUDER

6100 Paumelle à souder A.D. butée à bille Nœud plat

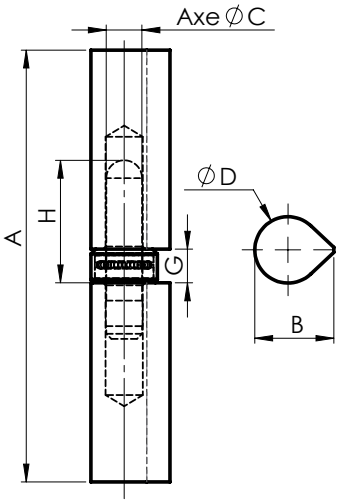

REF.	AxB	C	D	F	G	H	Kg 100 p.	P
644 530	84x15.5	7	13	14	6	24	11	20
644 550	105x20	9	16	17,5	7	28	18	20
644 570	125x20	9	16	17,5	7	28	22	20
644 590	145x25	11	20	20	7	32	29	10
644 610	166x25	12	20	22	8	39	42	10

Lubrification préconisée 2 fois par an / Cotes en mm

6100 Paumelle à souder Nœud plat

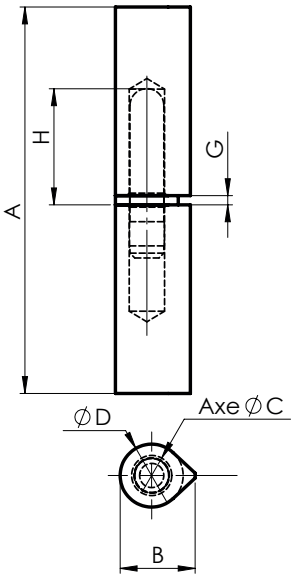

REF.	AxB	FINITION	C	D	G	H	Kg 100 p.	P
644 000	45x9.5	A.D. axe acier	5	8	2	14	2	25
644 010	60x12	A.D. axe acier	5,5	10	2	17	4	25
644 020	80.6x15.5	A.D. axe acier	7	13	1.9	24	9	25
644 030	101.2x20	A.D. axe acier	9	16	3,2	28	16	25
644 040	121.2x20	A.D. axe acier	9	16	3,2	28	20	25
644 050	142x25	A.D. axe acier	11	20	4	32	37	25
644 060	162x25	A.D. axe acier	12	20	4	39	42	25
644 070	181x25	A.D. axe acier	13	20	4	46	47	25
644 080	201x28.5	A.D. axe acier	14	23	3	52	68	25

Lubrification préconisée 2 fois par an / Cotes en mm

REF.	AxB	FINITION	C	D	G	H	Kg 100 p.	P
644 150	60x12	A.D. axe laiton	5,5	10	2	17	4	25
644 160	80.6x15.5	A.D. axe laiton	7	13	2,6	24	9	25
644 170	101.2x20	A.D. axe laiton	9	16	3,2	28	16	25
644 180	121.2x20	A.D. axe laiton	9	16	3,2	28	20	25
644 190	142x25	A.D. axe laiton	11	20	4	32	37	25

Lubrification préconisée 2 fois par an / Cotes en mm

REF.	AxB	FINITION	C	D	G	H	Kg 100 p.	P
644 300	80.6x15.5	A.D. axe Inox	7	13	2,6	24	9	25
644 310	101.2x20	A.D. axe Inox	9	16	3,2	28	16	25
644 320	121.2x20	A.D. axe Inox	9	16	3,2	28	20	25
644 330	142x25	A.D. axe Inox	11	20	4	32	37	25

Lubrification préconisée 2 fois par an / Cotes en mm

REF.	AxB	FINITION	C	D	G	H	Kg 100 p.	P
644 420	60x12	Inox axe Inox	5,5	10	2	17	4	25
644 430	80.6x15.5	Inox axe Inox	7	13	2,6	24	9	25
644 440	101.2x20	Inox axe Inox	9	16	3,2	28	16	25
644 450	121.2x20	Inox axe Inox	9	16	3,2	28	20	25
644 460	142x25	Inox axe Inox	11	20	4	32	37	25

Lubrification préconisée 2 fois par an / Cotes en mm

6110 Paumelle à souder Nœud rond

REF.	AxB	FINITION	C	D	E	G	H	Kg 100 p.	P
648 080	150x24.8	A.D. axe acier	13	19,8	66,2	2,8	41,6	39	25

Lubrification préconisée 2 fois par an / Cotes en mm

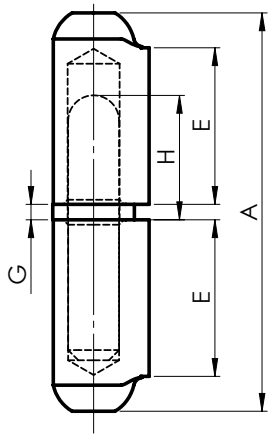

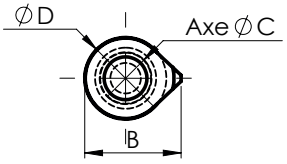

REF.	AxB	FINITION	C	D	E	G	H	Kg 100 p.	P
648 270	135x21.9	A.D. axe laiton	12	17,9	60	2,5	36	28	25
648 280	150x24.8	A.D. axe laiton	13	19,8	66,2	2,8	41,6	39	25

Lubrification préconisée 2 fois par an / Cotes en mm

2.1 PAUMELLES À SOUDER

I 6160 I Paumelle à souder A.D. axe acier avec graisseur

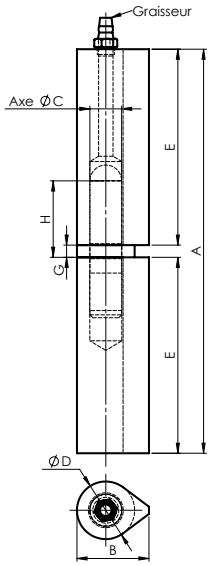

REF.	AxB	C	D	E	G	H	Kg 100 p.	P
645 450	80x15	8	13	35	1,8	23	9	25
645 460	100x20	10	16	43	2,2	26	17	25
645 470	120x20	11	16	53	2,2	29	20	25
645 480	140x25	11	20	68	4,2	36	37	25

Lubrification préconisée 2 fois par an / Cotes en mm

I 6170 I Soie à souder normale lame dans l'axe A.D. Nœud plat

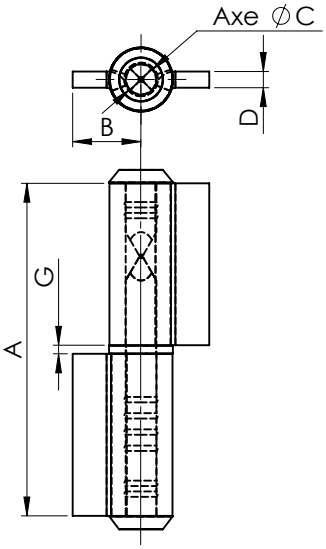

REF.	AxB	C	D	G	Kg 100 p.	P
646 010	62x18,5	5,7	3	2	6,5	12
646 030	83x20	6,3	3,5	3,5	11	12
646 050	102x22	7	3,5	2,5	14,7	12
646 070	122x21,5	7	3,5	2,5	19	12

Lubrification préconisée 2 fois par an / Cotes en mm

I 6180 I Soie à souder extra forte lame dans l'axe A.D. Nœud arrondi

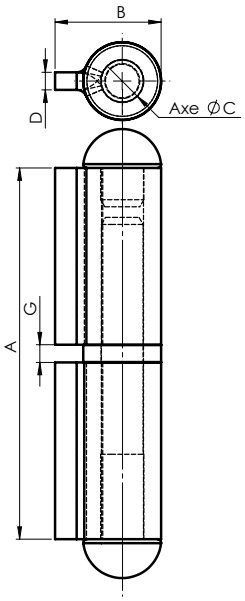

REF.	AxB	C	D	G	Kg 100 p.	P
647 010	83.5x25.5	10	4	3,5	18,6	12
647 030	107x26	12	5	5	37	12
647 050	125x26	12	5	5	42	12

Lubrification préconisée 2 fois par an / Cotes en mm

2.2 BAGUES ET AXES POUR PAUMELLES

Bague

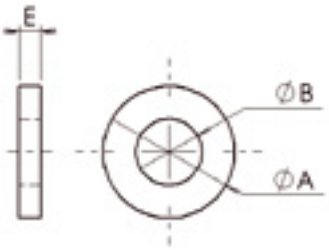

REF.	DESIGNATION	COMPATIBILITE	AxB	E	Kg 100 p.	P
615020	6011 Bague LAITON pour paumelle de Paris 6004-6005	Pour paumelle ht. 110 mm	12x6	2	0,08	100
615030		Pour paumelle ht. 140 mm	13,4x7	2	0,09	100
615040		Pour paumelle ht. 160 & 190	14x7	2,1	0,12	100
615110	6011 Bague LAITON pour paumelle Réf. 6024-6025 / Réf. 6007-6008 / Soie à souder réf 6170	N°0 - Pour paumelle ht. 80 & 95 mm	10.8x5,7	1,6	0,1	100
615120		N°1 - Pour paumelle ht. 60 & 70 mm	11,8x5,5	1,6	0,1	100
615130		N° 2 - Pour paumelle ht. 140 & 160 mm	12,5x6,1	2	0,1	100
615140		N° 4 - Pour paumelle ht.190 mm	14x6,8	2	0,2	100
615310	6011 Bague LAITON pour paumelle Réf. 6395 à 6398 / Soie à souder 6180	N°7 - Pour paumelle ht. 80 mm	18x10	3,5	0,5	100
615320	6011 Bague LAITON pour Soie à souder 6180	N°8 - Pour soie ht. 107 et 125 mm	22x12	5	1,1	100
615510	6011 Bague LAITON pour paumelle forte type Belge Réf. 6017-6018	Pour paumelle ht. 110 mm & 140 mm	15x8,1	3	0,4	100
615810	6011 Bague LAITON pour paumelle Picarde Réf. 6040	N°6 - Pour paumelle ht. 160 mm & 190 mm	16x8	3,4	0,5	100
615 930	6100 Bague LAITON pour paumelle à souder Réf. 6100/6110	Pour paumelle ht. 80 mm	13x7.1	2,6	0,3	100
615 940		Pour paumelle ht. 100 et 120 mm	16x9.1	3,2	0,4	100
615830	6505 Bague INOX pour paumelle inox	Pour paumelle 80x80	12.2x7.1	3	0,5	100
615840		Pour paumelle 100x86	16.2x10.2	3	0,5	100

Cotes en mm

Axe pour paumelle réversible A.Z.

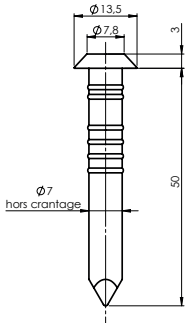

REF.	DESIGNATION	FINITION	Kg 100 p.	P
628160	Pour paumelle ht. 110 mm & 140 mm Réf.628020/628030/628340/628350	A.Z.	1,8	500

Lubrification préconisée 2 fois par an / Cotes en mm

3.1 FICHES À VISSER

6330 Fiche à visser pour porte & fenêtre A.Z.

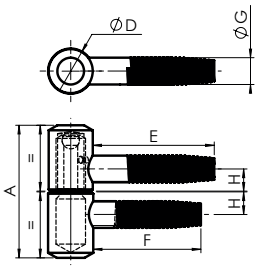

REF.	AxD	C	E	F	G	H	Kg 100 p.	P
651 450	35x13	8,5	35	31	7,7x1,15	12,8	5,4	50
651 470	40x13	8,5	35	31	7,7x1,15	12,8	5,8	50
651 490	36x14	8	40	40	8,2x1,15	6,8	6,7	50
651 510	45x16	10	45	45	8,7x1,15	7,5	11,9	50

Lubrification préconisée 2 fois par an / Cotes en mm

6340 Fiche à visser pour imposte A.Z. antidégondable

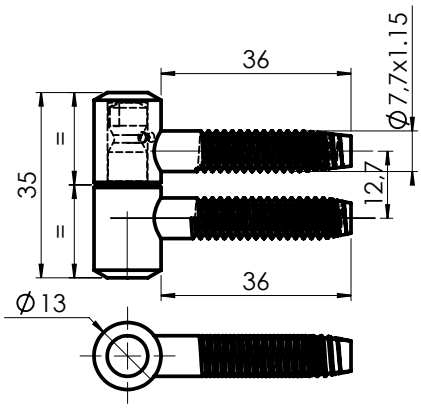

REF.	DIMENSION	Kg 100 p.	P
651 550	40x13	5,7	50

Lubrification préconisée 2 fois par an / Cotes en mm

6365 Fiche à visser triple corps A.Z.

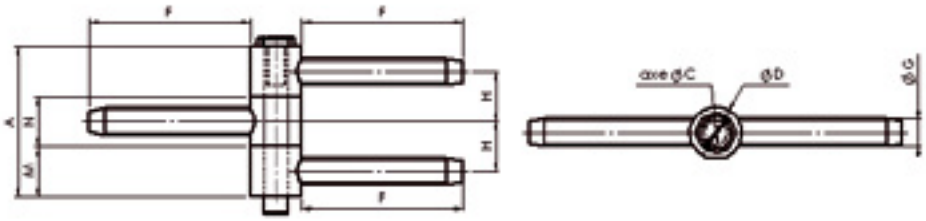

REF.	AxD	C	E	F	G	H	M	N	Kg 100 p.	P
651 750	39x14	7,5	36	36	7,7x1,15	13	13	13	7	50
651 790	47x16	8	50	50	8,7x1,15	15,5	15,5	15,5	15,3	40
651 810	62x18	9	60	44	9,6x1,15	23,2	15	31,5	17	12

Lubrification préconisée 2 fois par an / Cotes en mm

6350 Fiche à visser A.Z.

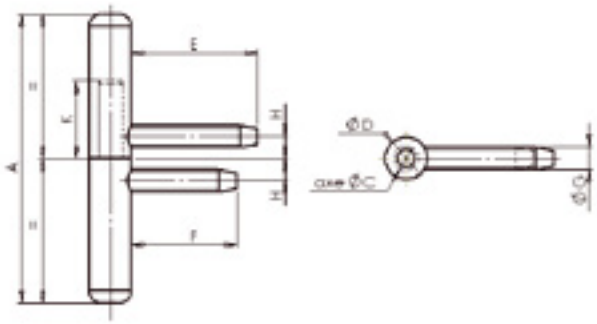

REF.	AxD	C	E	F	G	H	K	Kg 100 p.	P
652 000	82x12	7,7	36	30	7,7x1,15	6,3	22	9	50

Lubrification préconisée 2 fois par an / Cotes en mm

6360 Fiche à visser A.Z.

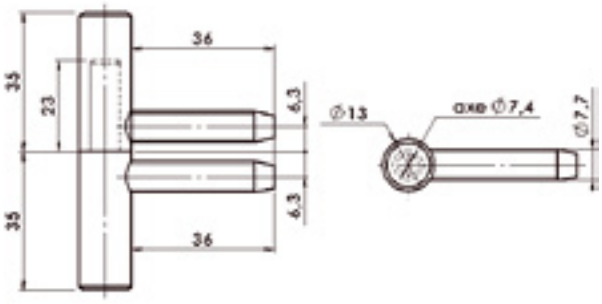

REF.	AxD	E	F	G	H	K	Kg 100 p.	P
652 100	70x13	36	36	7,7x1,15	6,3	23	9	50

Lubrification préconisée 2 fois par an / Cotes en mm

6370 Fiche à visser de style pour porte & fenêtre

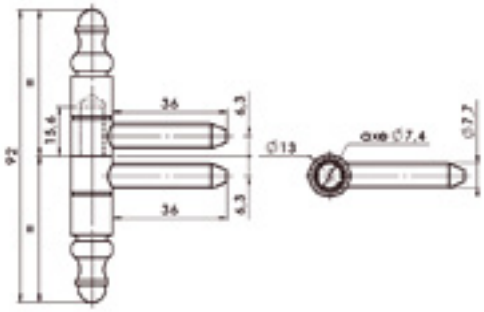

REF.	FINITION	AxD	C	E	F	G	H	K	Kg 100 p.	P
652 300	Acier noir vernis	92x13	7,4	36	36	7,7	6,3	15,6	9,6	50
652 320	Acier zingué	92x13	7,4	36	36	7,7	6,3	15,6	9,6	50
652 340	Acier bronzé	92x13	7,4	36	36	7,7	6,3	15,6	9,6	50
652 360	Acier noir	92x13	7,4	36	36	7,7	6,3	15,6	9,6	50

Lubrification préconisée 2 fois par an / Cotes en mm

3.1 FICHES À VISSER

6390 Paumelle pour menuiserie PVC

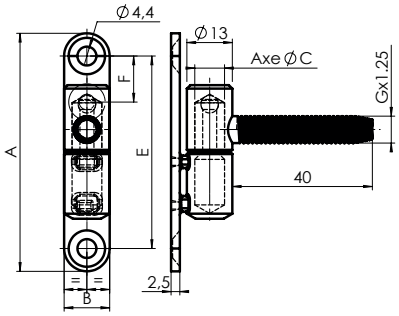

REF.	FINITION	AxB	C	E	F	G	Kg 100 p.	P
654 000	A.E. blanc	71x15	7,4	59		7,7	7,5	50
654 020	A.E. blanc	83,5x15,5	8,9	68,5	12	7,7	11	50
654 100	A.Z.	71x15	7,4	59		7,7	7,7	50

Lubrification préconisée 2 fois par an / Cotes en mm

Outillage de pose pour fiches 6310 à 6380 A.Z. ø 13 mm

REF.	DESIGNATION
655 300	Gabarit complet* recouvrement
655 310	Gabarit complet* à fleur
655 330	Gabarit complet* pour fiches triple corps
655 320	Gabarit de chantier
655 370	Manivelle
655 340	Foret mèche longue Ø6.7
655 350	Bague d'arrêt
655 360	Crochet de vissage
655380	Pivot de réglage
655390	Rondelles LAITON pour fiches Ø extérieur 13 mm Ø intérieur 7.7 mm ep 2 (boitage par 100 p.)

*** Gabarit complet = gabarit + pivot de réglage + crochet de vissage + foret + bague d'arrêt**

Gabarit de pose à recouvrement - 655 300

Bague d'arrêt - 655 350

Gabarit de pose à fleur - 655 310

Gabarit pour fiche triple corps - 655 330

Crochet de vissage - 655 360

Gabarit de chantier - 655 320

Manivelle - 655 370

Pivot de réglage - 655 380

3.2 FICHES POUR MEUBLES

6310 Fiche à visser pour meuble A.Z.

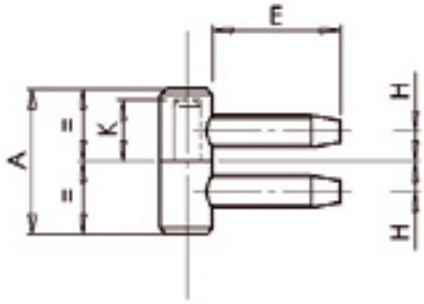

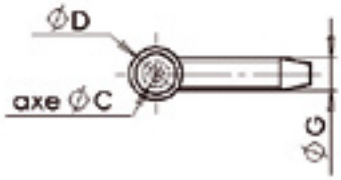

REF.	A	D	C	E	G	H	K	Kg 100 p.	P
461 210	25	9	4,5	22	5,6	5,2	10,5	19,5	50
461 230	28	11	6	26	6,2	5,7	12	36,5	50

Lubrification préconisée 2 fois par an / Cotes en mm

6320 Fiche à visser de style pour meuble

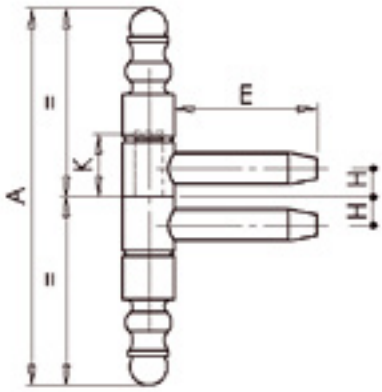

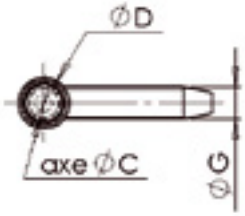

REF.	FINITION	A	D	C	E	G	H	K	Kg 100 p.	P
461 550	Acier naturel vernis	66	9	5	25	5,6	5	11	3,3	50
461 610	Acier bronzé	66	9	5	25	5,6	5	11	3,31	50

Lubrification préconisée 2 fois par an / Cotes en mm

PENTURES et GONDS

STRAP HINGES AND HINGE-PINS

4.1 PENTURES

1530 Penture droite standard acier

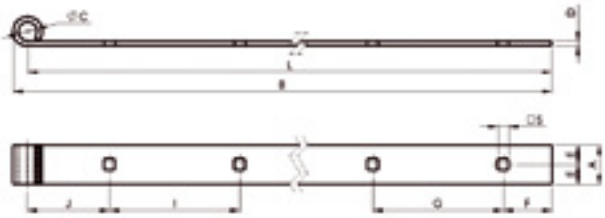

REF.	DESIGNATION	AUTRE	FINITION	A	B	ØC	D	E	F	G	I	L	ØS	mm	mm	100 p.	
747830	Standard 30 cm	Ø14 mm, 30 mm	A.Z	30	300	14	4	15	28,5	100	100	284	8,5	TRCC M8	3	32	10
747930	Standard 30 cm	Ø14 mm, 30 mm	A.Z NOIR	30	300	14	4	15	28,5	100	100	284	8,5	TRCC M8	3	32	10
747840	Standard 40 cm	Ø14 mm, 30 mm	A.Z	30	395	14,5	4	15	28,5	100	100	384	8,5	TRCC M8	4	41	10
747940	Standard 40 cm	Ø14 mm, 30 mm	A.Z NOIR	30	395	14,5	4	15	28,5	100	100	384	8,5	TRCC M8	4	41	10
747850	Standard 50 cm	Ø14 mm, 30 mm	A.Z	30	495	14,5	4	15	28	100	100	484	8,5	TRCC M8	5	53	10
747950	Standard 50 cm	Ø14 mm, 30 mm	A.Z NOIR	30	495	14,5	4	15	28	100	100	484	8,5	TRCC M8	5	53	10
747860	Standard 60 cm	Ø14 mm, 30 mm	A.Z	30	594	14,5	4	15	28	170	100	583	8,5	TRCC M8	5	57,8	10

Cotes en mm

1531 Penture droite forte INOX

REF.	DESIGNATION	AUTRE	FINITION	A	B	ØC	D	E	F	G	I	L	ØS	mm	mm	100 p.	
742203	Forte 30 cm	Ø14 mm, 30 mm	INOX	30	295	14,5	4	15	28,5	100	100	284	8,5	TRCC M8	3	32	4
742204	Forte 40 cm	Ø14 mm, 30 mm	INOX	30	395	14,5	4	15	28,5	100	100	384	8,5	TRCC M8	4	41,7	4
742205	Forte 50 cm	Ø14 mm, 30 mm	INOX	30	495	14,5	4	15	28	100	100	484	8,5	TRCC M8	5	51	4
742206	Forte 60 cm	Ø14 mm, 30 mm	INOX	30	594	14,5	4	15	28	100	100	583	8,5	TRCC M8	5	6	4

Cotes en mm

1531 Penture droite forte acier

REF.	DESIGNATION	AUTRE	FINITION	A	B	ØC	D	E	F	G	I	L	ØS	mm	mm	100 p.	
742803	Forte 30 cm	Ø14 mm, 30 mm	A.Z	30	295	14,5	4,5	15	28,5	100	/	284	8,5	TRCC M8	3	40	10
742903	Forte 30 cm	Ø14 mm, 30 mm	A.Z NOIR	30	295	14,5	4,5	15	28,5	100	/	284	8,5	TRCC M8	3	40	10
742806	Forte 60 cm	Ø14 mm, 35 mm	A.Z	35	601,5	14,5	4,5	17,5	45	170	3x100	590	8,5	TRCC M8	5	85	5
742906	Forte 60 cm	Ø14 mm, 35 mm	A.Z NOIR	35	601,5	14,5	4,5	17,5	45	170	3x100	590	8,5	TRCC M8	5	85	5
742807	Forte 70 cm	Ø14 mm, 35 mm	A.Z	35	701,5	14,5	4,5	17,5	45	170	4x100	690	8,5	TRCC M8	6	95	5
742907	Forte 70 cm	Ø14 mm, 35 mm	A.Z NOIR	35	701,5	14,5	4,5	17,5	45	170	4x100	690	8,5	TRCC M8	6	95	5
742808	Forte 80 cm	Ø16 mm, 40 mm	A.Z	40	800	16,5	4,5	20	25	3x200	1x100	787	8,5	TRCC M8	5	136	5
742908	Forte 80 cm	Ø16 mm, 40 mm	A.Z NOIR	40	800	16,5	4,5	20	25	3x200	1x100	787	8,5	TRCC M8	5	136	5
742810	Forte 100 cm	Ø16 mm, 40 mm	A.Z	40	1000	16,5	4,5	20	25	4x200	1x100	987	8,5	TRCC M8	6	169	5
742910	Forte 100 cm	Ø16 mm, 40 mm	A.Z NOIR	40	1000	16,5	4,5	20	25	4x200	1x100	987	8,5	TRCC M8	6	169	5
742812	Forte 120 cm	Ø16 mm, 40 mm	A.Z	40	1200	16,5	4,5	20	25	5x200	1x100	1187	8,5	TRCC M8	7	204,3	5
742912	Forte 120 cm	Ø16 mm, 40 mm	A.Z NOIR	40	1200	16,5	4,5	20	25	5x200	1x100	1187	8,5	TRCC M8	7	204,3	5

Cotes en mm

1532 Penture droite queue de carpe standard

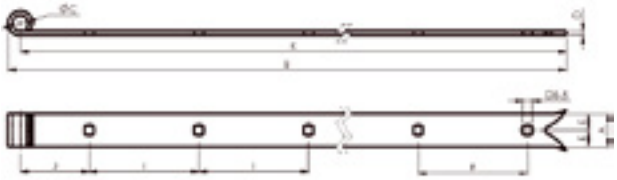

REF.	DESIGNATION	AUTRE	FINITION	A	B	ØC	D	E	F	I	J	L	ØS	Ø mm	Σ mm	Kg 100 p.	P
750930	Standard 30 cm	Ø14 mm, 30 mm	A.Z NOIR	30	300	14,5	4	15	/	2x100	63	288	8,5	TRCC M8	3	31	10
750940	Standard 40 cm	Ø14 mm, 30 mm	A.Z NOIR	30	400	14,5	4	15	/	3x100	63	388	8,5	TRCC M8	4	39,5	10
750950	Standard 50 cm	Ø14 mm, 30 mm	A.Z NOIR	30	500	14,5	4	15	/	4x100	63	488	8,5	TRCC M8	5	50	10
750960	Standard 60 cm	Ø14 mm, 30 mm	A.Z NOIR	30	600	14,5	4	15	1x170	3x100	77	588	8,5	TRCC M8	5	57	10

Cotes en mm

1533 Penture droite queue de carpe forte

REF.	DESIGNATION	AUTRE	FINITION	A	B	ØC	D	E	F	I	J	L	ØS	Ø mm	Σ mm	Kg 100 p.	P
745903	Forte 30 cm	Ø14 mm, 30 mm	A.Z NOIR	30	300	14,5	4,5	15	/	2x100	65	288	8,5	TRCC M8	3	38	10
745906	Forte 60 cm	Ø14 mm, 35 mm	A.Z NOIR	35	600	14,5	4,5	17,5	1x170	3x100	75	588	8,5	TRCC M8	5	81	5
745907	Forte 70 cm	Ø14 mm, 35 mm	A.Z NOIR	35	700	14,5	4,5	17,5	1x170	6x100	75	788	8,5	TRCC M8	6	97	5
745908	Forte 80 cm	Ø16 mm, 40 mm	A.Z NOIR	40	800	16,5	4,5	20	3x200	1x100	75	787	8,5	TRCC M8	5	132	5
745909	Forte 90 cm	Ø16 mm, 40 mm	A.Z NOIR	40	900	16,5	4,5	20	3x200	2x100	75	878	8,5	TRCC M8	6	158,5	5
745910	Forte 100 cm	Ø16 mm, 40 mm	A.Z NOIR	40	1000	16,5	4,5	20	4x200	1x100	75	987	8,5	TRCC M8	6	171	5
745912	Forte 120 cm	Ø16 mm, 40 mm	A.Z NOIR	40	1200	16,5	4,5	20	5x200	1x100	75	1187	8,5	TRCC M8	7	207,5	5

Cotes en mm

1534 Penture coudée queue de carpe

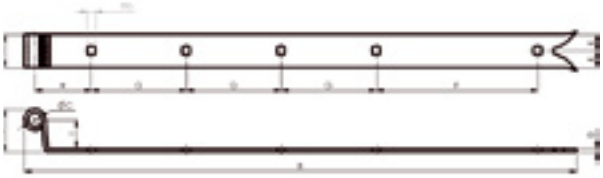

REF.	DESIGNATION	AUTRE	FINITION	A	B	ØC	D	E	F	G	H	I	J	ØS	Ø mm	Σ mm	Kg 100 p.	P
747905	Longueur 46 cm	Ø14 mm, 35 mm	A.Z NOIR	35	492	Ø14.5	4	17,5	100	3x100	43,5	30	45	8,5	TRCC M8	5	58,4	10
747906	Longueur 56 cm	Ø14 mm, 35 mm	A.Z NOIR	35	583	Ø14.5	4	17,5	170	3x100	61	30	45	8,5	TRCC M8	5	64,8	1

Cotes en mm

1535 Penture épine

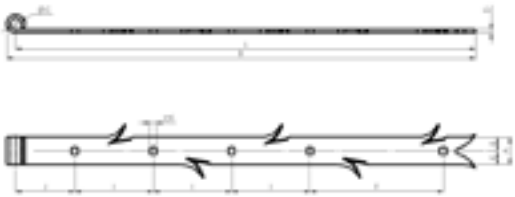

REF.	DESIGNATION	AUTRE	FINITION	A	B	ØC	D	E	F	I	J	L	ØS	Ø mm	Σ mm	Kg 100 p.	P
745941	Longueur 40 cm	Ø14 mm, 35 mm	A.Z NOIR	35	400	14,5	4,5	17,5	/	3 x 100	63	388	8,5	TRCC M8	4	59,5	10
745951	Longueur 50cm	Ø14 mm, 35 mm	A.Z NOIR	35	500	14,5	4,5	17,5	/	4 x 100	63	488	8,5	TRCC M8	5	73	10
745961	Longueur 60cm	Ø14 mm, 35 mm	A.Z NOIR	30	600	14,5	4	15	1x170	3 x 100	77	588	8,5	TRCC M8	5	81	1

Cotes en mm

4.1 PENTURES

1536-1537 Penture à équerre

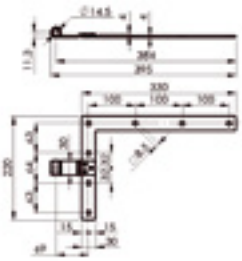

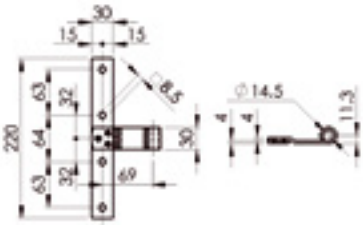

REF.	DESIGNATION	AUTRE	FINITION	Ø mm	Σ mm	Kg 100 p.	P
752804	Droite	Ø14mm, 220mmx330mm	A.Z	TRCC M8	7	61,5	4
752904	Droite	Ø14mm, 220mmx330mm	A.Z NOIR	TRCC M8	7	61,5	4
752805	Gauche	Ø14mm, 220mmx330mm	A.Z	TRCC M8	7	61,5	4
752905	Gauche	Ø14mm, 220mmx330mm	A.Z NOIR	TRCC M8	7	61,5	4
753814	A té	Ø14mm, 220mm	A.Z	TRCC M8	4	33,7	4
753914	A té	Ø14mm, 220mm	A.Z NOIR	TRCC M8	4	33,7	4

Cotes en mm

1538-1539 Penture à équerre queue de carpe

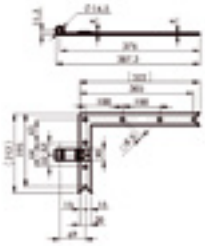

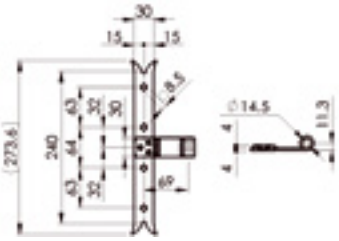

REF.	DESIGNATION	AUTRE	FINITION	Ø mm	Σ mm	Kg 100 p.	P
754904	Droite	Ø14mm, 220mm x 330mm	A.Z NOIR	TRCC M8	7	57	4
754905	Gauche	Ø14mm, 220mm x 330mm	A.Z NOIR	TRCC M8	7	57	4
754906	A té	Ø14mm, 220mm	A.Z NOIR	TRCC M8	4	37	4

Cotes en mm

1564 Penture festonnee queue de carpe ø14

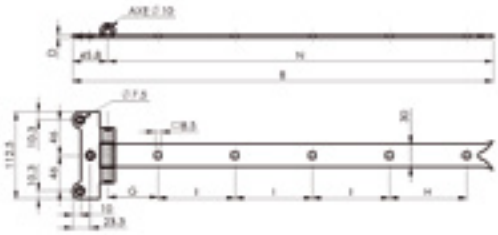

REF.	DESIGNATION	FINITION	B	D	G	H	I	N	Ø mm	Σ mm	Kg 100 p.	P
744931	Longueur 30 cm	A.Z NOIR	347,5	4	65	100	100	300	TRCC M8	6	50	5
744941	Longueur 40 cm	A.Z NOIR	447,5	4	65	100	2x100	400	TRCC M8	7	59	5
744951	Longueur 50 cm	A.Z NOIR	547,5	4	65	100	3x100	500	TRCC M8	8	68,5	5
744961	Longueur 60 cm	A.Z NOIR	649,5	4	92	170	3x100	602	TRCC M8	8	77,3	5

Cotes en mm

1020 Penture anglaise légère axe A.Z. / percée fraisée

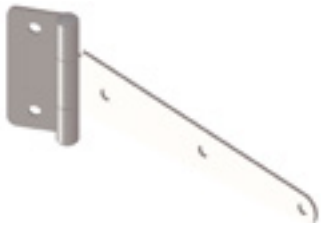

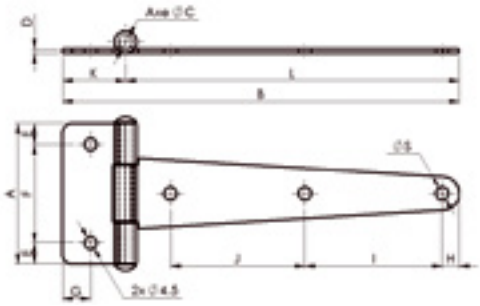

REF.	DESIGNATION	FINITION	A	B	ØC	D	E	F	G	H	I	J	K	L	ØS	Ø mm	Σ mm	Kg 100 p.	P
755008	Longueur 80 mm	A.Z	50	102	5	1,5	7,5	35	10	6	57,5	/	22	80	4,5	3,5	4	5,4	10
755908		A.Z NOIR																	
755010	Longueur 100 mm	A.Z	50	122,5	5	1,5	7,5	35	10	6	77,5	/	22	100	4,5	3,5	4	5,8	10
755910		A.Z NOIR																	
755012	Longueur 120 mm	A.Z	50	144	5	1,5	7,5	35	10	6	49	48	22	120	4,5	3,5	5	6,2	10
755912		A.Z NOIR																	
755015	Longueur 150 mm	A.Z	50	172	5	1,5	7,5	35	10	6	64	63	22	150	4,5	3,5	5	7	10
755915		A.Z NOIR																	

Cotes en mm

1563 Penture anglaise forte axe composite / percée fraisée

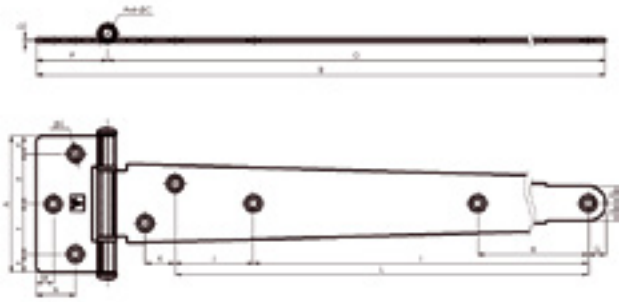

REF.	FINITION	AXB	ØC	D	E	F	G	H	I	J	K	L	M	N	O	P	Q	ØS	Ø mm	Σ mm	Kg 100 p.	P
756815	A.Z	86,3 x 189	Ø7	2	11,65	31,5	11	/	/	/	19	90	11	25	144	45	12,5	6.3	5	6	16,2	5
756915	A.Z NOIR																					
756215	INOX			1,5																	14	4
756820	A.Z	86,3 x 239	Ø7	2	11,65	31,5	11	/	/	/	19	140	11	25	194	45	12,5	6.3	5	6	19,2	5
756920	A.Z NOIR																					
756825	A.Z	86,3 x 289	Ø7	2	11,65	31,5	11	/	140,5	49,5	19	190	11	25	244	45	12,5	6.3	5	5	21,9	5
756925	A.Z NOIR																					
757830	A.Z	86,3 x 337,8	Ø7	2	11,65	31,5	11	/	189,3	49,5	19	238,8	11	25	292,8	45	12,5	6.3	5	5	24,8	5
757930	A.Z NOIR																					
756230	INOX			1,5																	21,6	4
757835	A.Z	86,3 x 387,8	Ø7	2	11,65	31,5	11	/	239,3	49,5	19	288,8	11	25	342,8	45	12,5	6.3	5	5	28,3	5
757935	A.Z NOIR																					
757840	A.Z	86,3 x 437,8	Ø7	2	11,65	31,5	11	/	289,3	49,5	19	338,8	11	25	392,8	45	12,5	6.3	5	5	30,5	5
757940	A.Z NOIR																					
757850	A.Z	86,3 x 537,8	Ø7	2	11,65	31,5	11	247,3	389,3	49,5	19	438,8	11	25	492,8	45	12,5	6.3	5	6	37,9	5
757950	A.Z NOIR																					
757860	A.Z	86,3 x 617,8	Ø7	2	11,65	31,5	11	287,3	469,3	49,5	19	518,8	11	25	572,8	45	12,5	6.3	5	6	41,3	5
757960	A.Z NOIR																					

Cotes en mm

4.1 PENTURES

1019 Penture «T» légère à nœud roulé A.Z.

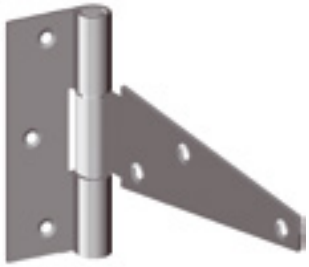

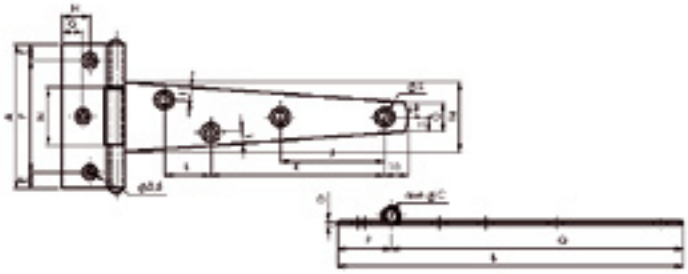

REF.	AxB	C	D	E	F	G	H	I	J	K	L	M	N	O	P	Q	S	mm	mm	Kg 100 p.	P
661 000	62 x 95 - (3")	4	1,5	7	48	7,5	10	6	0	35	15	26	20,5	10	19,3	75,7	5	3,5	6	4,52	25
661 020	62 x 120- (4")	4	1,5	7	48	7,5	10	7	0	55	20	26	20,5	10	19,3	100,7	5	3,5	6	5,32	25
661 040	62 x 149 - (5")	5	1,5	7	48	9	12	6	45	75	20	30	24,5	12,5	23,3	125,7	5	3,5	7	6,94	25

Lubrification préconisée 2 fois par an / Cotes en mm

1562 Penture forte à nœud roulé A.Z.

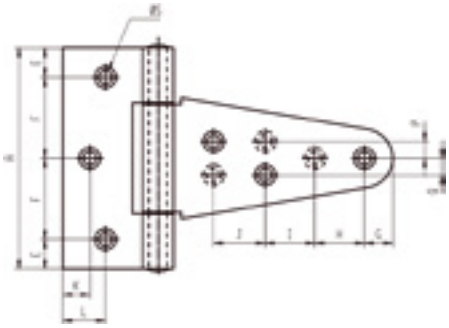

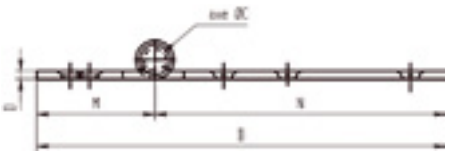

REF.	AxB	C	D	E	F	G	H	I	J	K	L	M	N	Q	P	S	mm	mm	Kg 100 p.	P
662 000	86x128 - (3")	6,9	2,5	11,5	31,5	11	0	38,5	20	11	17	37	91	6,5	6,5	5,4	4,5	6	17	12
662 020	86x143 - (4")	6,9	2,5	11,5	31,5	11	0	55	20	11	17	37	106	6,5	6,5	5,4	4,5	6	17,5	12
662 040	86x171 - (5")	6,9	2,5	11,5	31,5	11	0	78	22	11	17	37	134	8	8	5,4	4,5	6	19	12
662 060	86x197 -(6")	6,9	2,5	11,5	31,5	11	51,5	52	22	12	17	37	160	8	10	5,4	4,5	7	20,5	12
662 080	86x223 - (7")	6,9	2,5	11,5	31,5	11	63	66	22	11	17	37	186	8	10	5,4	4,5	7	22	12
662 100	110,5x256-(8")	8	2,5	15	40,25	12,5	72	70	25	15	25	47	209	12	16	5,4	4,5	7	31	12
662 120	110,5x308,5-(10")	8	2,5	15	40,25	20	146,5	53	16	15	25	47	261,5	14	14	5,4	4,5	7	36	12
662 140	110,5x360-(12")	8	2,5	15	40,25	20	99 (x2)	53,5	55	15	25	47	312,5	12,5	16	5,4	4,5	8	38	12

Lubrification préconisée 2 fois par an / Cotes en mm

1562 Penture forte à nœud roulé Epoxy noir

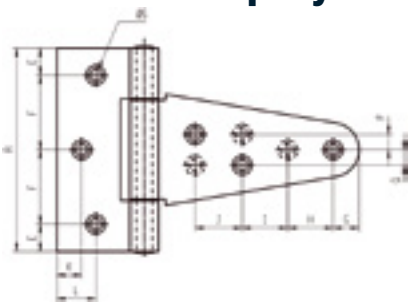

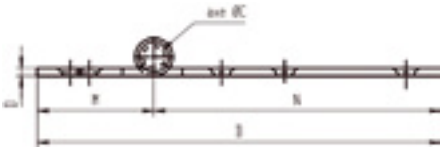

REF.	AxB	C	D	E	F	G	H	I	J	K	L	M	N	P	Q	S	mm	mm	Kg 100 p.	P
661 180	86x128 - (3")	7	2,5	11,5	31,5	11	0	38,5	20	11	17	37	91	6,5	6,5	5,4	4,5	6	17	12
662 200	86x143 - (4")	7	2,5	11,5	31,5	11	0	55	20	11	17	37	106	6,5	6,5	5,4	4,5	6	17,5	12
662 220	86x171 - (5")	7	2,5	11,5	31,5	11	0	78	22	11	17	37	134	8	8	5,4	4,5	6	19	12
662 240	86x197 -(6")	7	2,5	11,5	31,5	11	51,5	52	22	11	17	37	160	8	10	5,4	4,5	7	20,5	12
662 300	86x223 - (7")	7	2,5	11,5	31,5	11	63	66	22	11	17	37	186	8	10	5,4	4,5	7	22	12
662 260	110,5x256 - (8")	8	2,5	15	40,25	12,5	72	70	25	15	25	47	209	12	16	5,4	4,5	7	31	12
662 280	110,5x308,5 - (10")	8	2,5	15	40,25	20	146,5	53	16	15	25	47	261,5	14	14	5,4	4,5	8	36	12

Lubrification préconisée 2 fois par an / Cotes en mm

4.2 GONDS ET BOULONS

1501 Gond à sceller standard ø14

Simple feuille, axe hauteur 35mm, scellement longueur 110 mm

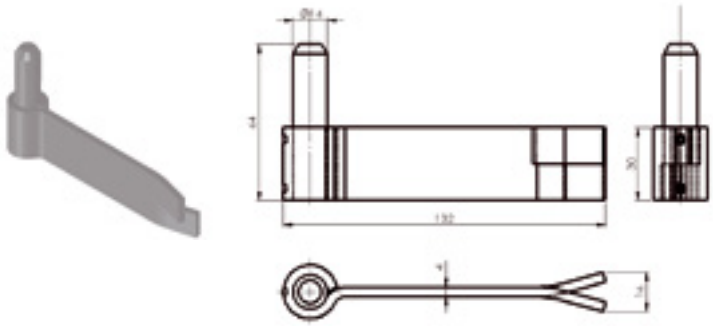

REF.	FINITION	Kg 100 p.	P
739814	A.Z	23	5
739914	A.Z NOIR	23	5
739214	INOX	23	4

Cotes en mm

1500 Gond à visser standard ø14

Axe hauteur 35mm, vis Ø10 mm longueur 70 mm, soudure par rapprochement

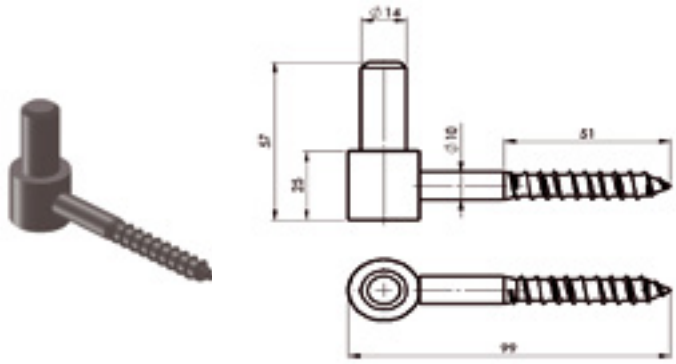

REF.	FINITION	Kg 100 p.	P
749814	A.Z	13	5
749914	A.Z NOIR	13	5
740214	INOX	13	4

Cotes en mm

1580 Boulon TRCC

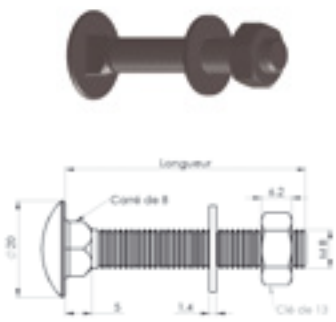

REF.	DESIGNATION	AUTRE	FINITION	Kg 100 p.	P Sachets
744100	8 x 40	Sachet de 8 pièces	A.Z	24.2	10
744110	8 x 40	Sachet de 50 pièces	A.Z NOIR	151	10
744120	8 x 50	Sachet de 8 pièces	A.Z	25.9	10
744130	8 x 50	Sachet de 50 pièces	A.Z NOIR	159	10
744140	8 x 50	Sachet de 8 pièces	INOX	26	10
744150	8 x 60	Sachet de 8 pièces	A.Z	27.6	8
744160	8 x 60	Sachet de 50 pièces	A.Z NOIR	172.5	8
744170	8 x 70	Sachet de 8 pièces	A.Z	29.3	8
744180	8 x 70	Sachet de 50 pièces	A.Z NOIR	183	8
744190	8 x 70	Sachet de 8 pièces	INOX	29.3	8
744200	8 x 100	Sachet de 8pièces	A.Z	37.4	6
744210	8 x 100	Sachet de 8 pièces	A.Z NOIR	37.4	6

Cotes en mm

4.2 GONDS ET BOULONS

1504 Gond à plaquer ø14 queue de carpe

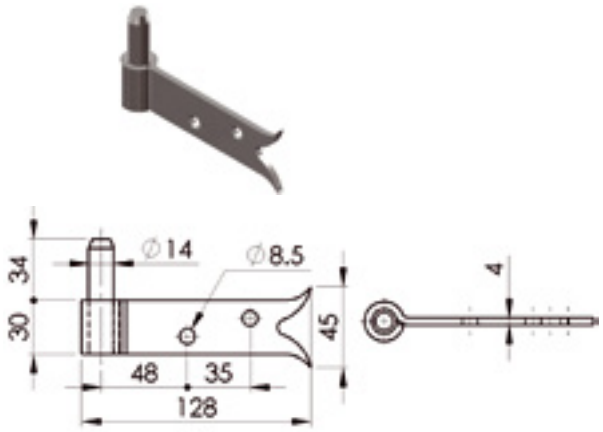

REF.	FINITION	Ø mm		Kg 100 p.	P
739 815	A.Z	8	2	21,8	5
739 915	A.Z noir	8	2	21,8	5

Cotes en mm

1502 Gond à sceller renforcé

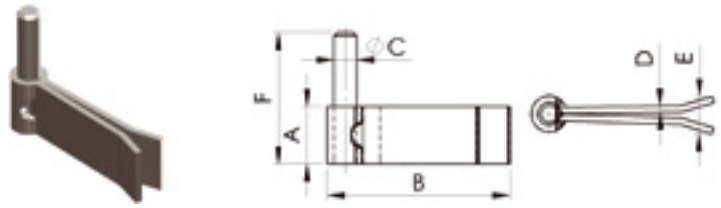

REF.	DÉSIGNATION	AUTRE	FINITION	A	B	ØC	D	E	F	Kg 100 p.	P
735814	Double feuille, axe hauteur 45mm, scellement L90mm	Ø14	A.Z	35	131	14	4	23	80	39,9	5
735914			A.Z noir	35	131	14	4	23	80	39,9	5
735816	Double feuille, axe hauteur 45mm, scellement L110mm	Ø16	A.Z	35	112	16	4	27	80	49,1	5
735916			A.Z noir	35	112	16	4	27	80	49,1	5

Cotes en mm

1505 Gond à sceller réglable

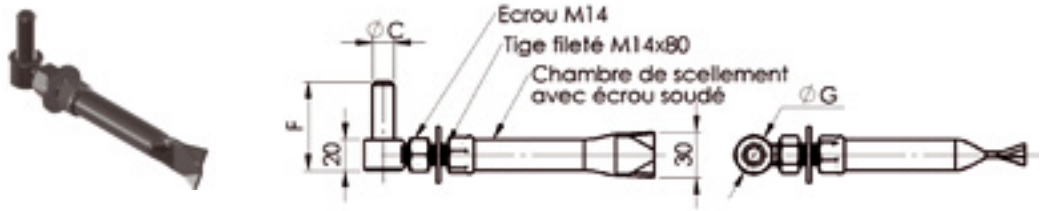

REF.	DÉSIGNATION	AUTRE	FINITION	ØC	F	ØG	Ø mm	Kg 100 p.	P
733914	Réglage sur 40mm, perçage Ø30mm x 130mm	axe Ø14mm	A.Z noir	14	57	24,5	M14	34	1
733916		axe Ø16mm	A.Z noir	16	62	26,5	M14	37	1

Cotes en mm

1503 Gond à visser renforcé

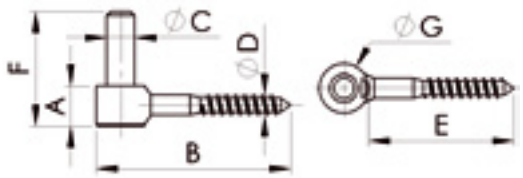

REF.	ØC	FINITION	A	B	ØD	E	F	ØG	Kg	P
740814	Ø14 mm	A.Z	20	94	10	69,5	57	24,5	16,2	5
740816	Ø16 mm	A.Z	20	96	12	69,5	62	26,5	20	5
740916		A.Z noir	20	96	12	69,5	62	26,5	20	5

Cotes en mm

1511 Gond à expansion

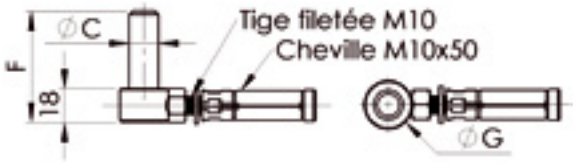

REF.	ØC	FINITION	F	ØG		Kg	P
743814	Ø14 mm	A.Z	55	24	M10	20	5
743914		A.Z noir	55	24	M10	20	5
743816	Ø16 mm	A.Z	60	26	M10	24	5
743916		A.Z noir	60	26	M10	24	5

Cotes en mm

1512 Gond scellement chimique

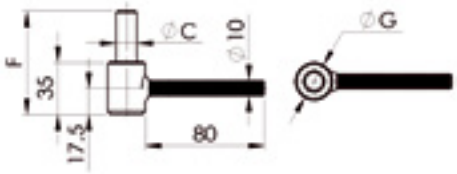

REF.	ØC	FINITION	F	G	Kg	P
744815	Ø14 mm	A.Z	71	25	20	5
744915		A.Z noir	71	25	20	5
744816	Ø16 mm	A.Z	77	28	20	5
744916		A.Z noir	77	28	20	5

Cotes en mm

4.2 GONDS ET BOULONS

1512 Gabarit de pose

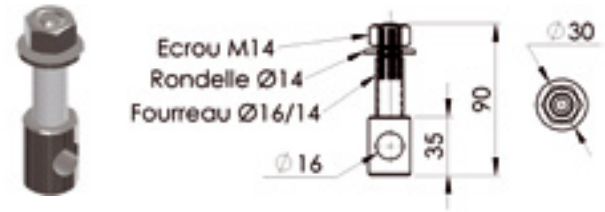

REF.	DÉSIGNATION	AUTRE	FINITION	Kg 100 p.	P
744820	Gabarit de perçage pour gond à scellement chimique	Ø16/14	A.Z	18,2	1

Cotes en mm

1506 Gond sur platine standard

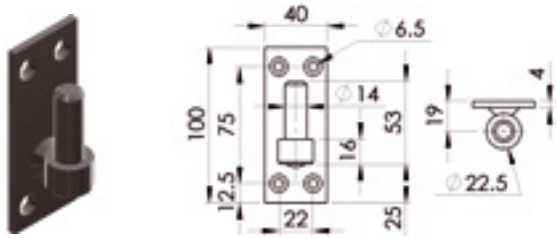

REF.	DÉSIGNATION	FINITION	ØC	A	F	G	Ø mm	Σ	Kg 100 p.	P
748814	100mm x 40mm, axe hauteur 35mm	A.Z	Ø14	19	53	22,5	5	4	22	5
748914		A.Z noir		19	53	22,5	5	4	22	5

Cotes en mm

1507 Gond sur platine renforcé

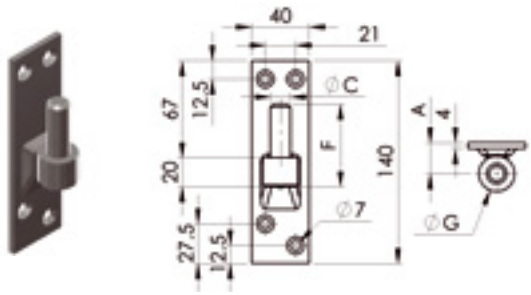

REF.	DÉSIGNATION	FINITION	ØC	A	F	ØG	Ø mm	Σ	Kg 100 p.	P
741814	140mm x 40mm, axe hauteur 42mm	A.Z	Ø14	21	57	24,5	5	4	30,9	5
741914		A.Z noir		21	57	24,5	5	4	30,9	5
741816		A.Z	Ø16	22	62	26,5	5	4	34,2	5
741916		A.Z noir		22	62	26,5	5	4	34,2	5

Cotes en mm

1508 Gond sur platine queue de carpe standard

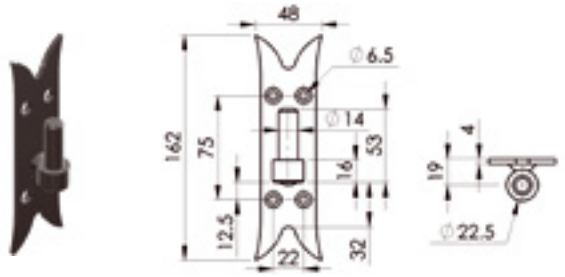

REF.	DÉSIGNATION	FINITION	ØC	A	F	G	Ø mm	Σ	Kg 100 p.	P
750914	175mm x 40mm, axe hauteur 35mm	A.Z noir	Ø14	19	53	22,5	5	4	27,5	5

Cotes en mm

1509 Gond sur platine queue de carpe renforcé

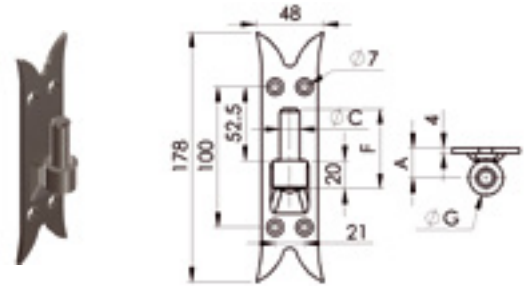

REF.	DÉSIGNATION	FINITION	ØC	A	F	ØG	Ø mm	Σ	Kg 100 p.	P
746914	178mm x 40mm, axe hauteur 42mm	A.Z noir	Ø14	21	57	24,5	5	4	32,9	5
746916		A.Z noir	Ø16	22	62	26,5	5	4	33	5

Cotes en mm

1510 Gond sur platine réglable pour portail

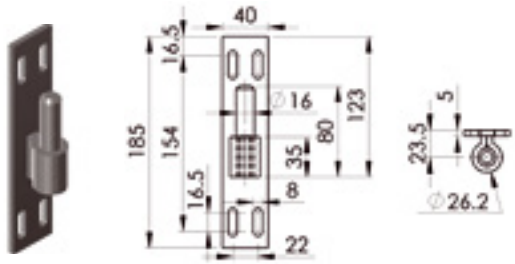

REF.	DÉSIGNATION	AUTRE	FINITION	Ø mm	Σ	Kg 100 p.	P
751916	185mm x 40mm, axe hauteur 45mm, trous oblongs pour réglage, soudure par apport de métal	Ø16	A.Z noir	8	4	50	5

Cotes en mm

4.2 GONDS ET BOULONS

1513 Gond à TÉ

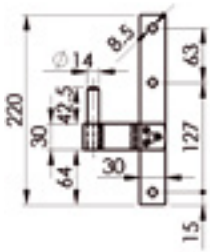

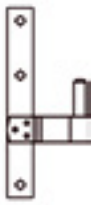

Gauche Droite

REF.	DÉSIGNATION	AUTRE	FINITION	ØS	Ø mm	Σ	Kg 100 p.	P
754814	220 Droite	axe Ø14mm	A.Z	8,5	TRCC M8	3	42	4
754914	220 Droite	axe Ø14mm	A.Z noir	8,5	TRCC M8	3	42	4
754815	220 Gauche	axe Ø14mm	A.Z	8,5	TRCC M8	3	42	4
754915	220 Gauche	axe Ø14mm	A.Z noir	8,5	TRCC M8	3	42	4

Cotes en mm

1514 Gond d'angle réversible

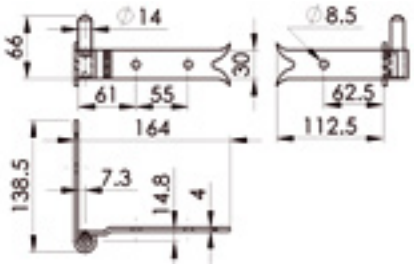

REF.	DÉSIGNATION	AUTRE	FINITION	Ø mm	Σ	Kg 100 p.	P
736824	Axe débrochable hauteur 34mm, Modele universel pouvant se placer à DROITE ou à GAUCHE.	axe Ø14	A.Z	8	3	37	1

Cotes en mm

1518 Gond de poteau à bride réglable

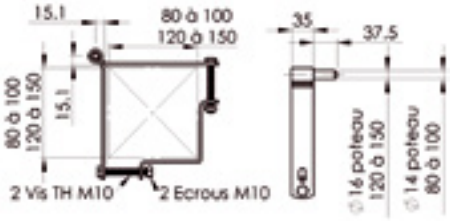

REF.	DÉSIGNATION	FINITION	ØC	Ø mm	Σ	Kg 100 p.	P
825804	Pour poteau de 80 à 100mm	A.Z	Ø14	M10	2	89	4
825904		A.Z noir		M10	2	89	4
825806	Pour poteau de 120 à 150mm	A.Z	Ø14	M10	2	105	4
825816		A.Z	Ø16	M10	2	105	4
825916		A.Z noir		M10	2	105	4

Cotes en mm

1518 Gond collier poteau réglable

REF.	DÉSIGNATION	FINITION	ØC	Ø mm		Kg 100 p.	P
825808	Pour poteau de 80mm x 120mm, axe débrochable Ø14mm	A.Z	Ø14	M10	2	83	1

Cotes en mm

1518 Gond collier poteau réglable

REF.	DÉSIGNATION	FINITION	ØC	Ø mm		Kg 100 p.	P
825814	Pour poteau de 140mm x 200mm, sans axe	A.Z	Ø20	M10	2	170	1

Cotes en mm

1518 Axes avec clips de fixation

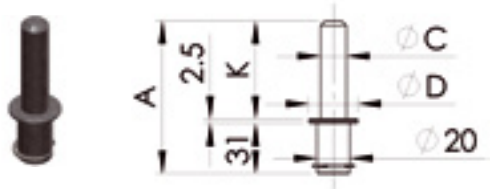

REF.	DÉSIGNATION	FINITION	A	ØC	D	K	Kg 100 p.	P
826814	Sachet de 2, axe Ø14mm	A.Z	83,5	14	30	50	30	1
826816	Sachet de 2, axe Ø16mm	A.Z	93,5	16	30	60	37	1
826822	Sachet de 2, axe Ø22mm	A.Z	113,5	22	35	80	66	1

Cotes en mm

1517 Gond tige filetée

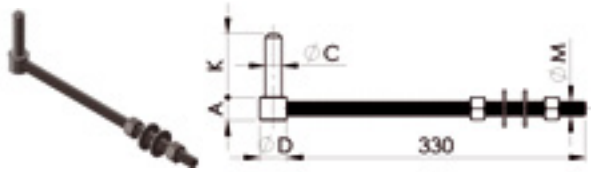

REF.	DÉSIGNATION	FINITION	A	ØC	D	K	ØM	Kg 100 p.	P
685850	Axe : Ø16mm, vis Ø16mm x 330mm	A.Z	25	16	30	60	M16	79	1
685851	Axe : Ø18mm, vis Ø16mm x 330mm	A.Z	25	18	30	70	M16	84	1
685852	Axe : Ø22mm, vis Ø18mm x 330mm	A.Z	25	22	35	80	M18	112	1

Cotes en mm

1518 Melle

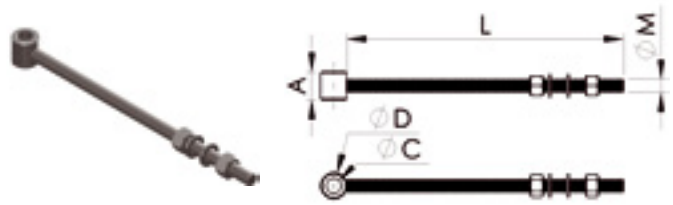

REF.	DÉSIGNATION	FINITION	A	ØC	ØD	L	Kg 100 p.	P
686850	Axe Ø14mm, vis Ø14mm x 300mm	A.Z	25	15,2	25	300	33,1	1
686851	Axe Ø16mm, vis Ø14mm x 300mm	A.Z	30	16,5	28	300	37,4	1
686852	Axe Ø22mm, vis Ø18mm x 330mm	A.Z	30	22,5	35	330	67,4	1

Cotes en mm

1515 Gond poteau tige filetée + butée ø14

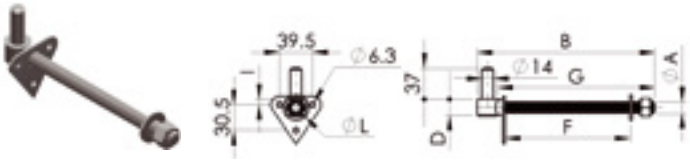

REF.	DÉSIGNATION	FINITION	A	B	D	F	G	I	ØL	Kg 100 p.	P
685834	Axe : Ø14mm, vis Ø12mm x 130mm	A.Z	M12	153	16	110	130	3	27	26	5
685835	Axe : Ø14mm, vis Ø14mm x 180mm	A.Z	M14	205	20	150	180	6,5	30	40	5

Cotes en mm

1516 Gond poteau tige filetée

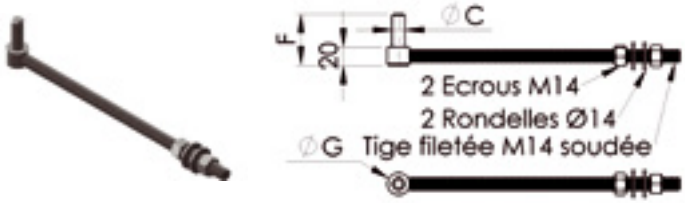

REF.	DÉSIGNATION	FINITION	ØC	F	ØG	Kg 100 p.	P
685840	Axe : Ø14 mm, vis Ø14 mm x 300 mm	A.Z	14	57	24,5	47	5
685846	Axe : Ø16 mm, vis Ø14 mm x 300 mm	A.Z	16	62	26,5	50	5

Cotes en mm

1519 Rondelle pour gond

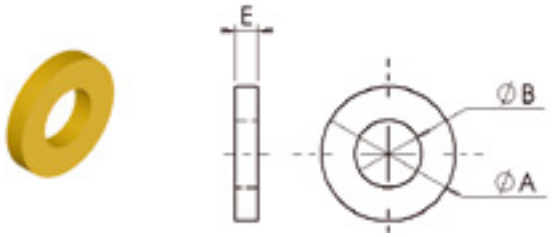

REF.	DÉSIGNATION	FINITION	AxB	E	Kg 100 p.	P
823414	Carte de 4 rondelles, pour Axe Ø14	Laiton	14,5x22	3	4	10 (10x4)
823416	Carte de 4 rondelles, pour Axe Ø16	Laiton	16,5x24	3	5,5	10 (10x4)

Cotes en mm

VERROUS
BOLTS

5.1 VERROUS

9301 Verrou de box à gland composite

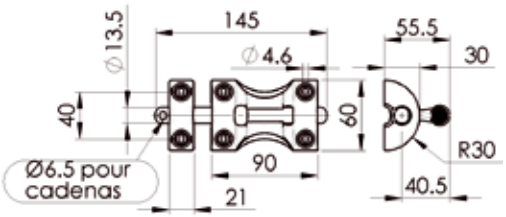

REF.	DÉSIGNATION	FINITION	Kg 100 p.	P
930000	Verrou cadenassable Ø14mm, livré avec gâche	Noir	6	10

Cotes en mm

9301 Verrou pistolet composite

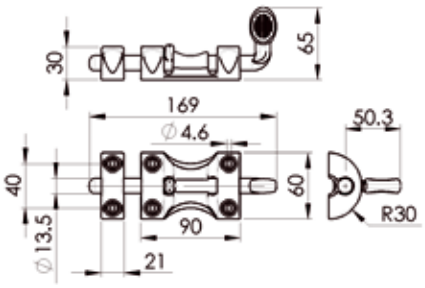

REF.	DÉSIGNATION	FINITION	Kg 100 p.	P
930010	Verrou Ø14mm, livré avec gâche	Noir	7	10

Cotes en mm

9301 Verrou à douille composite

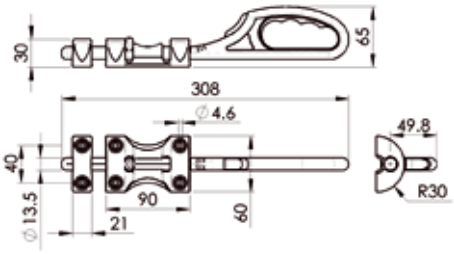

REF.	DÉSIGNATION	FINITION	Kg 100 p.	P
930020	Verrou Ø14mmx300mm, livré avec gâche	Noir	12	10

Cotes en mm

9302 Verrou de box à gland

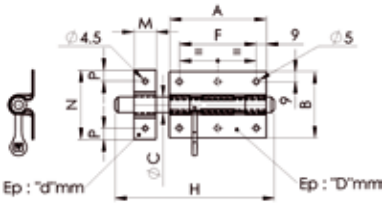

REF.	DÉSIGNATION	AXE	FINITION	A	B	ØC	D	d	F	H	M	N	P	Kg 100 p.	P
930030	Avec gâche	Ø8mm	A.Z	50	40	8	1	1	36	81	16,2	44	8	6,8	10
930040			A.Z Noir												10
930050		Ø10mm	A.Z	65	54	10	1	1	47	105	16,2	49	8	11,5	10
930060			A.Z Noir												10
930070		Ø12mm	A.Z	80	56	12	1	1	61	124	16,2	52,5	8	17,4	10
930080			A.Z Noir												10
930090		Ø14mm	A.Z	88	60	14	1	1,5	70	145	20	62,5	10	26,4	10
930100			A.Z Noir												10
930110		Ø16mm	A.Z	88	62,5	16	1	1,5	70	145	20	65	10	31,6	10
930120		Ø18mm	A.Z	100	70	18	1,5	1,5	82	161	20	70	10	47,1	10

Cotes en mm

9303 Verrou de box à porte-cadenas / Avec gâche

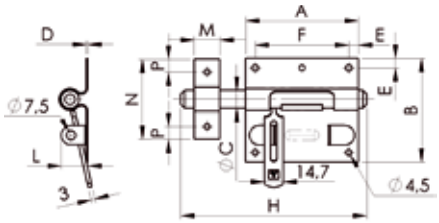

REF.	AUTRE	FINITION	A	B	ØC	D	E	F	H	L	M	N	P	Kg	P
930130	Ø10mm	A.Z	67	63,5	10	1	7,5	51	105	17,7	16,2	49	8	13	10
930140		A.Z Noir													10
930150		Inox													4
930160	Ø12mm	A.Z	80	75,5	12	1	7,5	65	124	21	16,2	52,5	8	19,5	10
930170		A.Z Noir													10
930180	Ø14mm	A.Z	88	81	14	1	7,5	73	145	21	20	62,5	10	28,5	10
930190		A.Z Noir													10
930200		Inox													4
930210	Ø16mm	A.Z	88	81	16	1	7,5	73	145	21	20	65	10	33,7	10
930230	Renforcé Ø16mm	A.Z	90	77	16	2	8,5	73	145	25,7	20	70	10	43	10
930220	Ø18mm	A.Z	100	85	18	1,6	8,5	83	161	25,5	20	70	10	54	10

Cotes en mm

9304 Verrou pistolet / Sans gâche

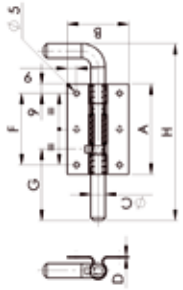

REF.	AUTRE	FINITION	A	B	ØC	D	F	G	H	Kg	P
930240	Ø10mm	A.Z	65	54	10	1	47	52	132	13,2	10
930250		A.Z Noir									10
930260	Ø12mm	A.Z	80	56	12	1	61	62	142	20,6	10
930270		A.Z Noir									10
930280	Ø14mm	A.Z	88	60	14	1	70	70	173	31,1	10
930290		A.Z Noir									10
930300	Ø16mm	A.Z	88	62,5	16	1	70	70	173	38,8	10

Cotes en mm

9305 Verrou pistolet à ressort / Sans gâche

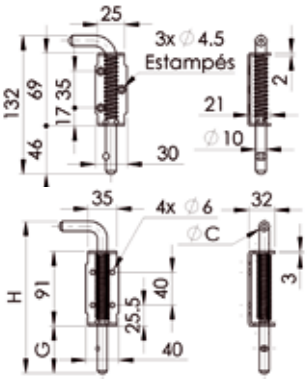

REF.	AUTRE	FINITION	ØC	G	H			Kg	P mm
930310	Ø10mm	A.Z	10	46	132	4	3	14,1	10
930320	Ø12mm	A.Z	12	57,5	185	5	4	33	10
930330	Ø14mm	A.Z	14	54	187	5	4	40,1	10
930340		Inox	14	54	187	5	4	40,1	5

Cotes en mm

9306 Verrou de box à gland maxi renforcé à visser ø16 avec gâche

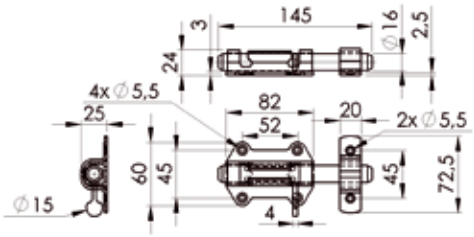

REF.	FINITION	Kg 100 p.	P
930360	A.Z	41	5

Cotes en mm

5.1 VERROUS

9306 Verrou de box à gland maxi renforcé à souder ø16 avec gâche

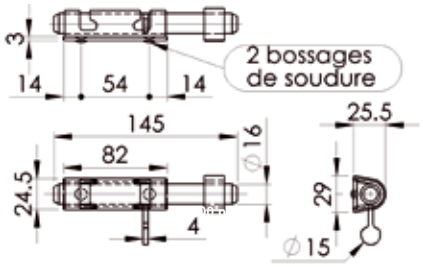

REF.	FINITION	Kg 100 p.	P
930350	A.D	37	5

Cotes en mm

9306 Verrou pistolet maxi renforcé à visser ø16 sans gâche

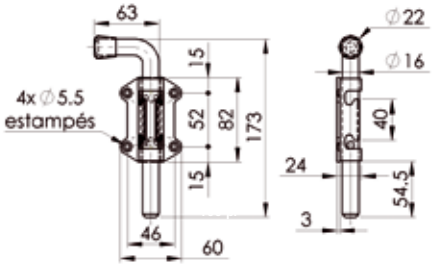

REF.	FINITION	Kg 100 p.	P
930380	A.Z	46	5

Cotes en mm

9306 Verrou pistolet maxi renforcé à souder ø16 sans gâche

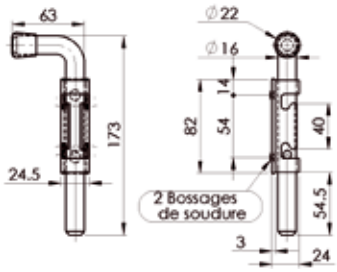

REF.	FINITION	Kg 100 p.	P
930370	A.D	43	5

Cotes en mm

9306 Verrou à douille maxi renforcé à visser ø16 sans gâche

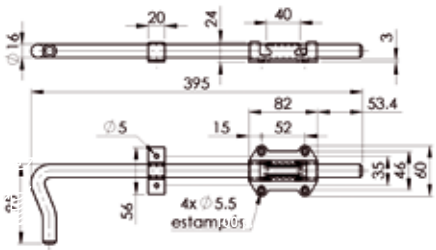

REF.	FINITION	Kg 100 p.	P
930400	A.Z	89	5

Cotes en mm

9306 Verrou à douille maxi renforcé à souder ø16 sans gâche

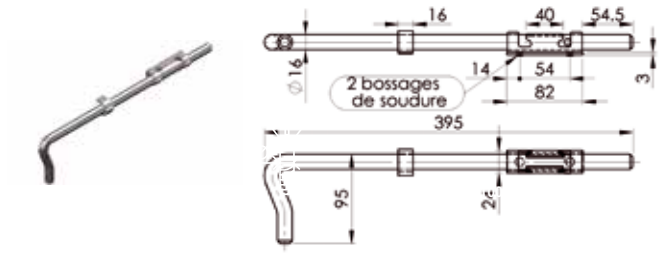

REF.	FINITION	Kg 100 p.	P
930390	Brut à souder	87	5

Cotes en mm

9311 Verrou de barrière

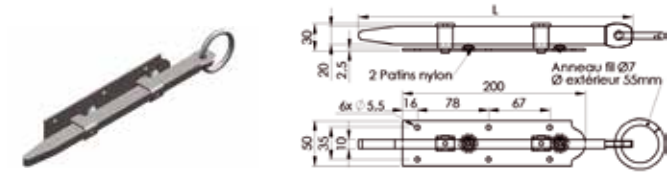

REF.	FINITION	L	Kg 100 p.	P
930810	A.Z	300	70	1
930820		400	85	1

Cotes en mm

9312 Verrou à douille à ressort

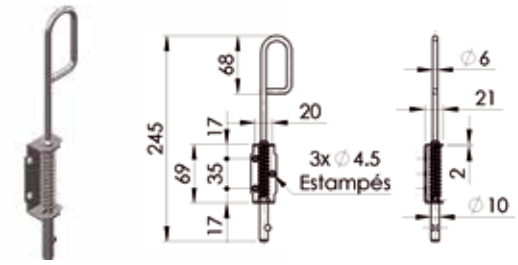

REF.	DÉSIGNATION	FINITION	Kg 100 p.	P
930830	Ø10x250mm	A.Z	16,5	10

Cotes en mm

9307 Verrou à douille

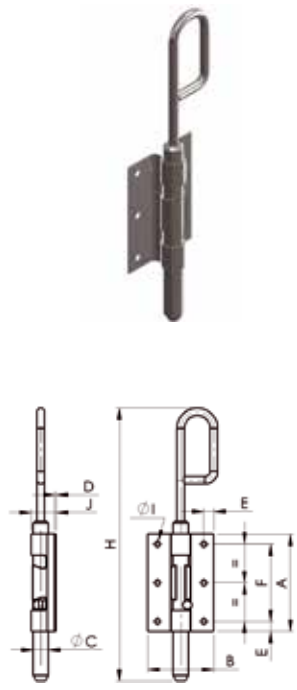

REF.	DÉSIGNATION	FINITION	A	B	ØC	D	E	F	H	ØI	J	Kg 100 p.	P
930410	Ø12mmx200mm	A.Z	80	56	12	1	9	61	200	5	18,5	19,6	10
930420		A.Z Noir											10
930430	Ø12mmx250mm	A.Z	80	56	12	1	9	61	250	21	18,5	20,6	10
930440		A.Z Noir											10
930450	Ø14mmx250mm	A.Z	88	60	14	1	9	70	250	5	22,3	29,1	10
930460		A.Z Noir											10
930470	Ø14mmx300mm	A.Z	88	60	14	1	9	70	300	5	22,3	30,2	10
930480		A.Z Noir											10
930490		Inox											4
930500	Ø14mmx400mm	A.Z	88	60	14	1	9	70	400	5	22,3	33,4	10
930510		A.Z Noir											10
930520	Ø16mmx400mm	A.Z	88	62,5	16	1	9	70	400	5	21,8	41,3	10
930530		A.Z Noir											10
930540	Ø16mmx500mm	A.Z	88	62,5	16	1	9	70	500	5	21,8	42	10
930550		A.Z Noir											10
930570	Ø18mmx600mm	A.Z	100	70	18	1,5	9	82	600	5	26,5	68,9	10
930580	Ø18mmx800mm	A.Z	100	70	18	1,5	9	82	800	5	26,5	79,2	5
930590		A.Z Noir											5
930560	Ø18mmx1000mm	A.Z	100	70	18	1,5	9	82	1000	5	26,5	88,5	5

Cotes en mm

5.1 VERROUS

9313 Verrou vervelle ø16 avec gâche

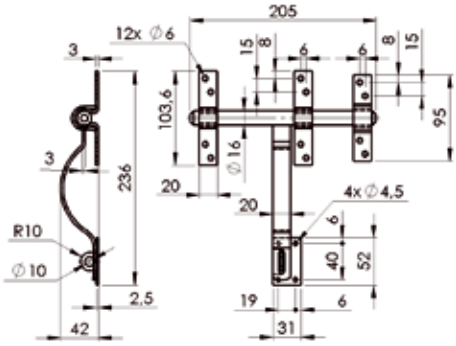

REF.	FINITION	Kg 100 p.	P
930840	A.Z	62,4	1

Cotes en mm

9314 Verrou d'écurie ou de barrière ø18 avec gâche

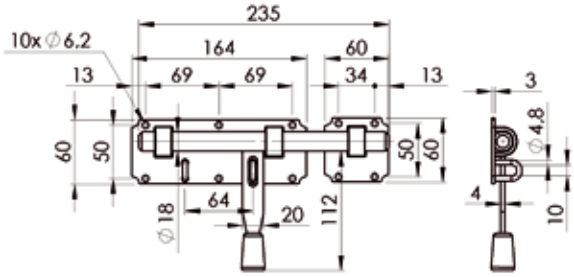

REF.	FINITION	Kg 100 p.	P
930850	A.Z	97,4	1
930860	A.Z Noir	97,4	1

Cotes en mm

9314 Verrou à levier avec gâche

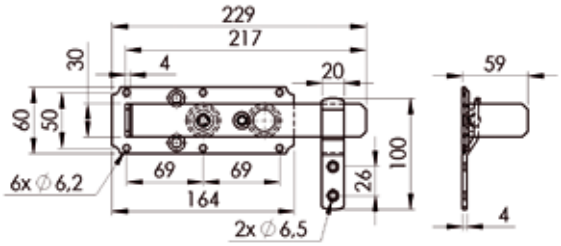

REF.	FINITION	Kg 100 p.	P
930870	A.Z	54,3	1

Cotes en mm

9315 Loquet poucier

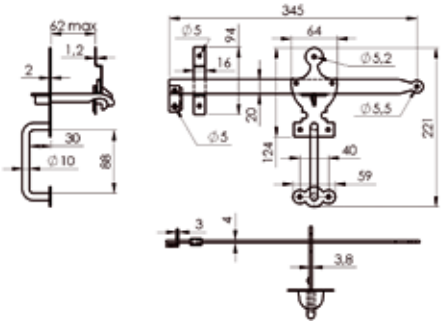

REF.	FINITION	Kg 100 p.	P
930880	A.Z	48,8	5
930890	A.Z Noir	48,8	5

Cotes en mm

9308 Gâche forme crampon pour verrou sachet de 10 pièces

930600 à 930660

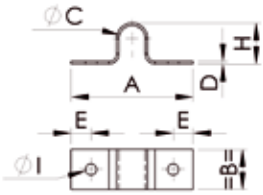

930670

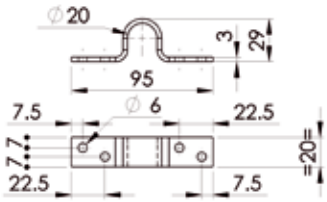

REF.	DÉSIGNATION	FINITION	A	B	ØC	D	E	H	ØI	Kg 100 p.	P
930600	Ø10mm	A.Z	49	16	10,5	1	8	16,5	4,5	0,9	1
930610	Ø12mm	A.Z	52,5	16	13,2	1	8	18,5	4,5	1	1
930620		A.Z Noir									1
930630	Ø14mm	A.Z	62,5	20	15,5	1,5	10	23	5	2,2	1
930640		A.Z Noir									1
930650	Ø16mm	A.Z	65	20	17	1,5	10	22,5	5	2,3	1
930660		A.Z Noir									1
930670	Ø20mm pour verrou à ressort de 14 et vervelle	A.Z	95	20	20	3	7,5	29	6	5,9	1

Cotes en mm

9316 Crampon de serrure

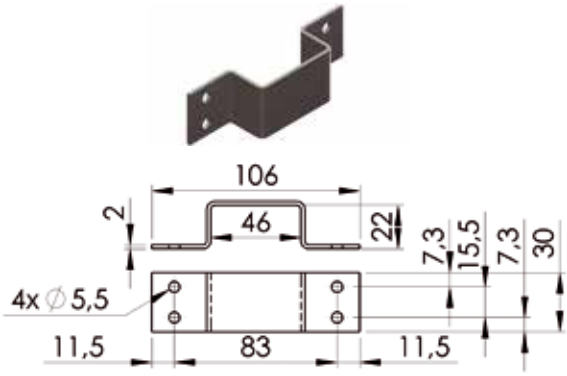

REF.	FINITION	Kg 100 p.	P
930900	A.Z Noir	6,7	10

Cotes en mm

9309 Loqueteau à pêne plat avec gâche

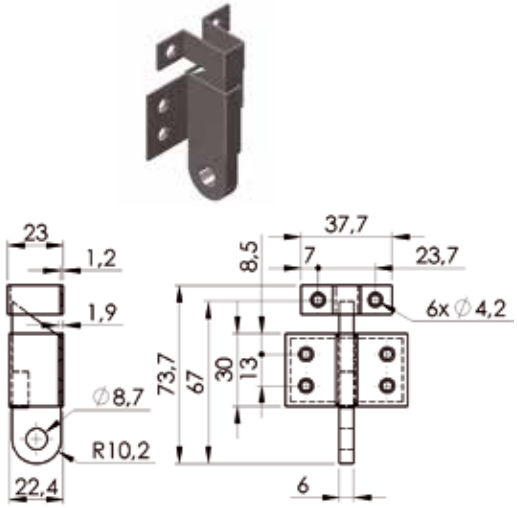

REF.	FINITION	Kg 100 p.	P
930680	A.Z	8,5	10

Cotes en mm

5.1 VERROUS

9309 Loqueteau

930700

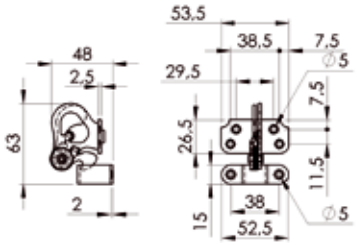

930710

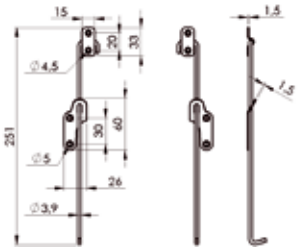

930720

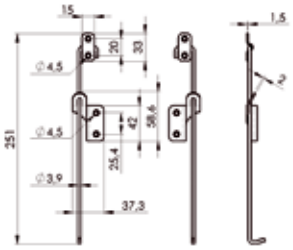

REF.	DÉSIGNATION	AUTRE	FINITION	mm		Kg 100 p.	P
930700	Loqueteau seul à recouvrement	Avec gâche	A.Z	4	6	8,6	20
930710	Coulisse seule pour Réf.930690	La paire	A.Z	4	4	8,5	10
930720	Coulisse seule pour Réf.930700		A.Z	4	4	11,1	10

Cotes en mm

9319 Verrou de placard pêne plat A.Z. avec gâche

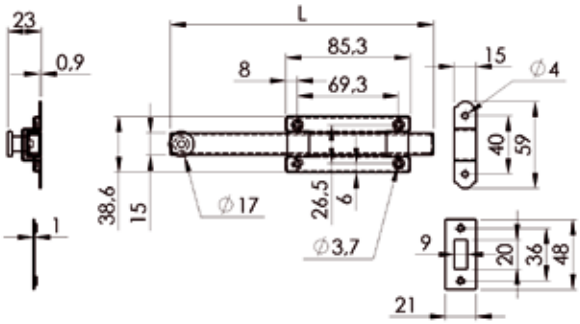

REF.	L	Kg 100 p.	P
930950	120	25	10
930960	180	27	10
930970	270	29	10

Cotes en mm

ANNEAUX et CROCHETS
RINGS AND HOOKS

6.1 ANNEAUX ET CROCHETS

8045 Anneau seul sachet de 2 pièces

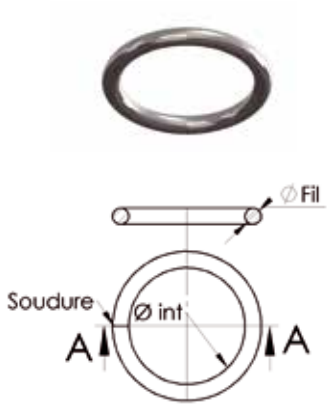

REF.	DÉSIGNATION	FINITION	ØFIL	ØINT	Kg 100 p.	P
084245	Anneau Ø6mmx32mm	A.Z	6	32	2,7	10
084246	Anneau Ø6mmx40mm	A.Z	6	40	3,2	10
084247	Anneau Ø7mmx40mm	A.Z	7	40	4,5	10
084248	Anneau Ø7mmx50mm	A.Z	7	50	5,4	10
084249	Anneau Ø10mmx50mm	A.Z	10	50	11,5	10
084250	Anneau Ø10mmx56mm	A.Z	10	56	12,7	10
084260	Anneau Ø12mmx60mm	A.Z	12	60	20	10

Cotes en mm

8046 Anneau d'écurie à vis

REF.	DÉSIGNATION	FINITION	ØA	B	ØC	ØD	L	Kg 100 p.	P
605008	Anneau Ø8mm	A.Z	8	40	8	50	66	11	10
605010	Anneau Ø10mm	A.Z	10	50	10	50	82,6	18	10
605012	Anneau Ø12mm	A.Z	12	60	12	60	97,5	30	10
605910	Anneau Ø10mm	A.Z NOIR	10	50	10	50	82,6	18	10

Cotes en mm

8047 Anneau d'écurie à écrou

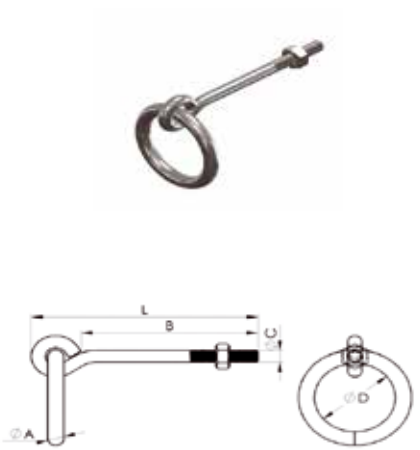

REF.	DÉSIGNATION	FINITION	ØA	B	ØC	ØD	L	Kg 100 p.	P
606003	Anneau Ø8mmx40mm	A.Z	8	40	M8	50	66	11	10
606016	Anneau Ø10mmx60mm	A.Z	10	60	M10	50	91,5	18	10
606028	Anneau Ø12mmx80mm	A.Z	12	80	M12	60	117	34	10
606030	Anneau Ø12mmx100mm	A.Z	12	100	M12	60	137	34	10
606032	Anneau Ø12mmx120mm	A.Z	12	120	M12	60	157	37	10
606916	Anneau Ø10mmx60mm	A.Z NOIR	10	60	M10	50	91,5	18	10

Cotes en mm

8048 Anneau d'écurie à sceller

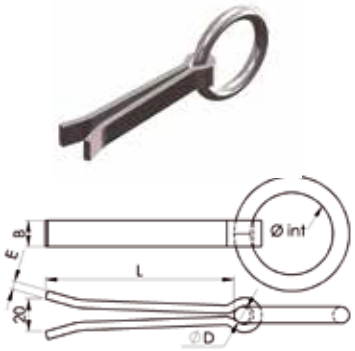

REF.	DÉSIGNATION	FINITION	B	D	E	ØINT	L	Kg 100 p.	P
607011	Anneau Ø10mmx110mm	A.Z	16	10	5	52	110	28	10
607023	Anneau Ø12mmx130mm	A.Z	18	12	6	60	130	45	10

Cotes en mm

8049 Anneau de dalle pour dalle à sceller

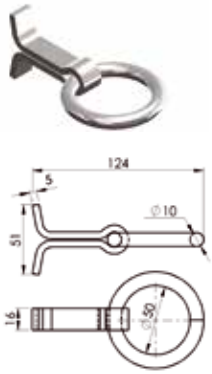

REF.	DÉSIGNATION	FINITION	Kg 100 p.	P
609013	Anneau Ø10mmx50mm	**A.Z**	23	10

Cotes en mm

8050 Anneau de dalle sur platine

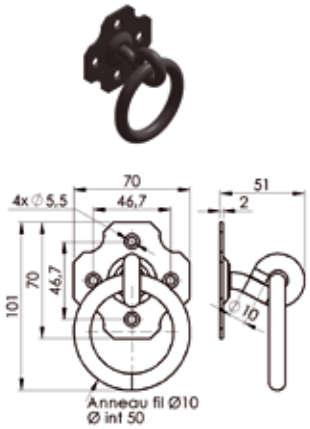

REF.	DÉSIGNATION	FINITION	Kg 100 p.	P
610985	Anneau Ø10mmx50mm	A.Z NOIR	22,4	10

Cotes en mm

8051 Crochet de gymnase à écrou

REF.	DÉSIGNATION	FINITION	ØA	B	ØD	E	F	L	Kg 100 p.	P
673012	Crochet Ø12mmx70mm	A.Z	M12	70	42	15	40	130	26	4
673014	Crochet Ø14mmx80mm	A.Z	M14	80	48	19	48	140	42	4
673015	Crochet Ø14mmx80mm	A.Z	M14	180	48	19	48	240	55	4

Cotes en mm

6.1 ANNEAUX ET CROCHETS

8052 Crochet de gymnase à vis bois

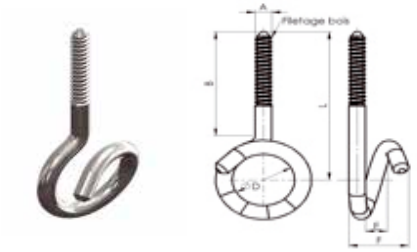

REF.	DÉSIGNATION	FINITION	ØA	B	ØD	E	F	L	Kg 100 p.	P
674012	Crochet Ø12mmx90mm	A.Z	12	90	42	14	42	130	24	4
674014	Crochet Ø14mmx90mm	A.Z	14	105	52	18	50	150	37	4

Cotes en mm

8053 Queue de cochon sur platine

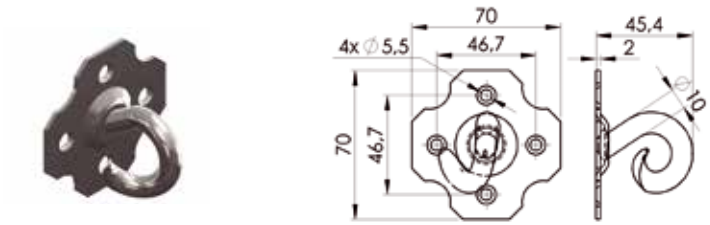

REF.	FINITION	Kg 100 p.	P
617001	A.Z NOIR	11	10

Cotes en mm

8054 Crochet multifonctions «crochet de hamac» sur platine

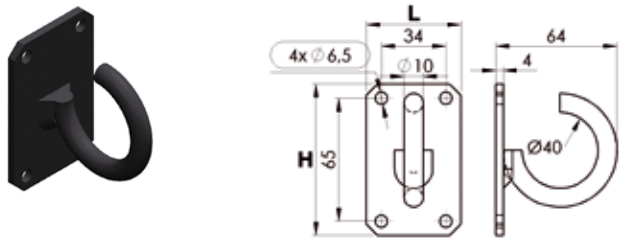

REF.	AUTRE	FINITION	Kg 100 p.	P
617005	Anneau 10x40mm, ouverture 25mm	Blanc	20	10
617006		Bleu	20	10
617007		Jaune	20	10
617008		Vert	20	10
617009		Rouge	20	10
617010		Noir	20	10

Cotes en mm

8055 Crochet pour bâche

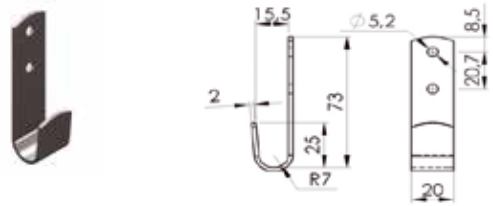

REF.	DÉSIGNATION	AUTRE	FINITION	Kg 100 p.	P
678400	Carte de 4 pièces	75 mm	A.Z	3,3	10

Cotes en mm

ACCESSOIRES PORTES et VOLETS

DOORS & SHUTTERS ACCESSORIES

7.1 OUVERTURE ET VERROUILLAGE PORTES ET VOLETS

Loquet de fermette

REF.	DESIGNATION	AxB	C	D	E	F	G	H	I	mm	mm	Kg 100 p.	P
247 010	99230 Poignée ordinaire	90x75,5	54,5	20			6		M8			33	12
247 030	99237 Poignée renforcée	90x75,5	86,5	22			6,3		M10			43	12
247 050	99210 Battant ordinaire 5" (12,5 cm)	134,5x18	123,5	5	50		6,5	33	4	6	1	10,4	12
247 070	99235 Battant renforcé 7" (17,5 cm)	190x26	175	5	60		7	33	5	6,5	1	18,8	12
247 090	99225 Battant ordinaire 8" (20 cm)	218x19	200	4	60			32	4,5	4	1	13,2	12
247 110	99253 Battant renforcé 10" (25 cm)	270x22	251,5	5	65			33	5	4,5	1	20,8	12
247 130	99227 Bascule ordinaire 8,5	76x20		5	11,5		6,3		5	4,5	1	3,6	12
247 150	99227 R Bascule renforcé 10,5	91x20		5	12,5		7,2		5	4,5	1	3,6	12
247 170	99223 Crampon ordinaire	78x15	50	2	67			8,5	4	3,5	2	2	12
247 190	99250 Crampon renforcé	106x20	64	3	83			12,2	5,2	4,5	2	5,3	12
247 210	99215 Mentonnet ordinaire	60x20	35	3	8,6	13	26,5	15,5	5,3	4,5	2	2,6	12
247 230	99239 Mentonnet renforcé	65x21,5	35	5	12,5	15,5	27	14	5,7	5	2	4,3	12

Cotes en mm

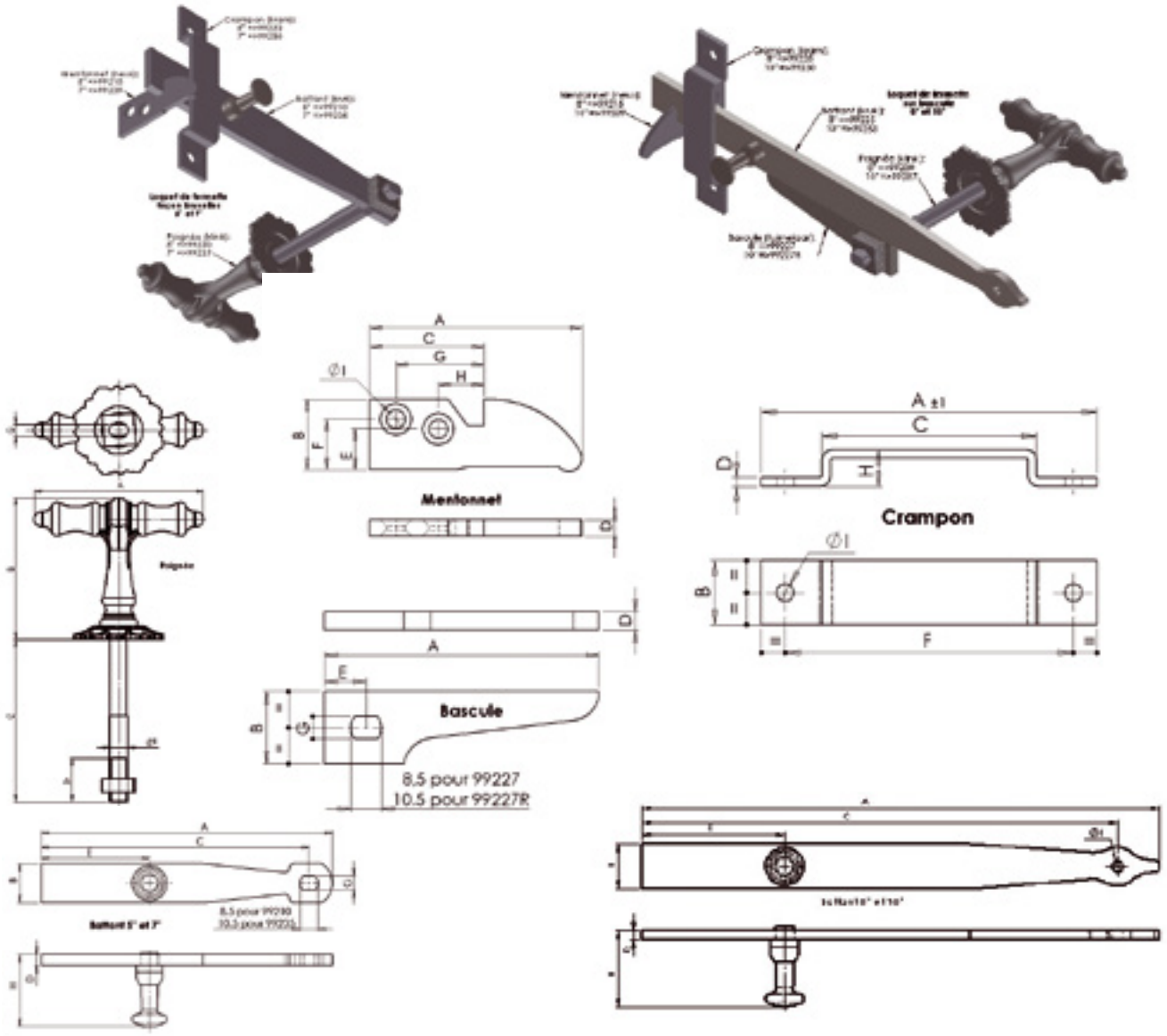

Butée de porte à visser Haut. 34 mm - blanc

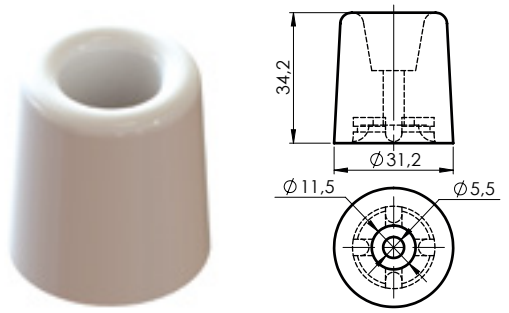

REF.	Kg 100 p.	P
163 650	1,9	20

Cotes en mm

Ferme-porte à ressort Acier nickelé

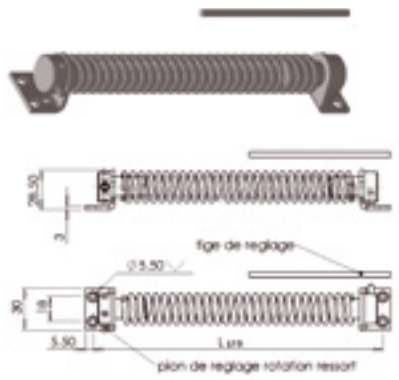

REF.	FINITION	REMARQUES	L	Ø mm	Kg 100 p.	P
161 100	A.N	Porte de 40 kg	200	4	30	10
161 110	A.N	Porte de 60 kg	280	4	35	10

Cotes en mm

7349 Agrafe picarde coudée A.Z.

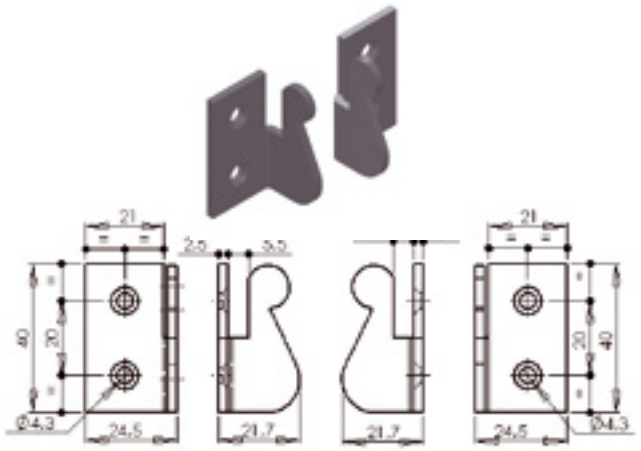

REF.	DESIGNATION	Ø mm	Σ mm	Kg 100 p.	P
517 010	Gauche	4	2	2,5	25
517 020	Droite	4	2	2,5	25

Cotes en mm

7348 Panneton pour agrafe picarde A.Z.

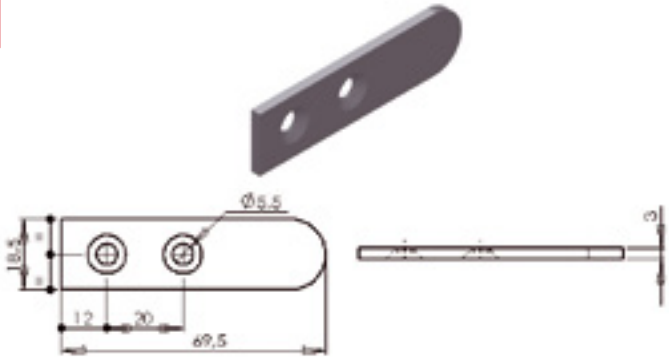

REF.	Ø mm	Σ mm	Kg 100 p.	P
517 040	4,5	2	2,7	50

Cotes en mm

7.1 OUVERTURE ET VERROUILLAGE PORTES ET VOLETS

Arrêt de porte Aluminum laqué gris

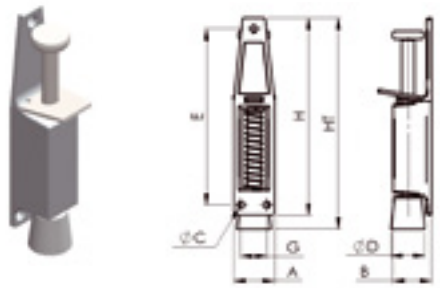

REF.	AxB	C	D	E	G	H	HT min	mm	mm	Kg 100 p.	P
162 110	25x24	4,2	21	108,5	16	121,5	130	4	3	11	12
162 130	30x27,5	5	27	152	21	165,5	177	4,5	3	23,8	6

Cotes en mm

9200-9201 BlocVolet contre-plaques fournies, pour volet jusqu'à 1,2m² / maxi 20 kg

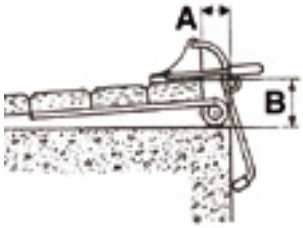

REF.	DESIGNATION	FINITION	REMARQUES	mm	mm	Kg 100 p.	P
152 020	BlocVolet + contre-plaque "Bras standard"	Blanc	A ≤ 3 cm ; B ≤ 9 cm	5	3	42	1
152 060	BlocVolet + contre-plaque «Bras standard»	Noir	A ≤ 3 cm ; B ≤ 9 cm	5	3	42	1
152 100	BlocVolet + contre-plaque "Bras allongé"	Blanc	A ≤ 10 cm ; B ≤ 14 cm	5	3	50	1
152 140	BlocVolet + contre-plaque «Bras allongé»	Noir	A ≤ 10 cm ; B ≤ 14 cm	5	3	50	1

Cotes en mm

9410 BlocBoy Pour volet jusqu'à 1,5m² / maxi 20 kg

Pour volet jusqu'à 1,5m² / maxi 20 kg

REF.	DESIGNATION	FINITION	Kg 100 p.	P
152 400	BlocBoy "classique"	Epoxy Noir	110	1
152 410	BlocBoy «classique»	Epoxy Blanc	110	1
152 460	BlocBoy «ITE»	Epoxy Noir	153	1
152 470	BlocBoy "ITE"	Epoxy Blanc	153	1

Cotes en mm

Plaque de fixation fournie. Vis de fixation et contre plaque non fournie.

REF.	DESIGNATION	FINITION	Kg 100 p.	P
152 430	BlocBoy "Basic" sachet de 2	PEP	187	1x2
152 450	Contre plaque BlocBoy "Basic"	PEP	15	10

Cotes en mm / Vendu en sachets par 2 (2 BlocBoy «basic» par boite)

9400 SystèmeBoy

vis de fixation, glissière (300mm) et manivelle fournies / Pour volet jusqu'à 1.5m² par volet / maxi 20 kg

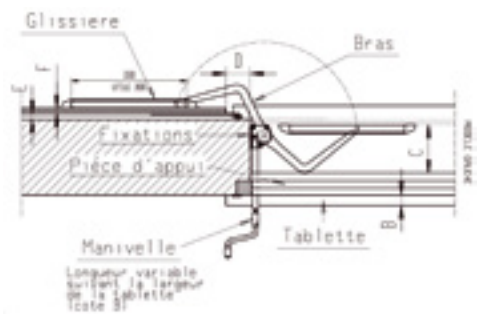

Caractéristiques techniques

Cote D : doit être inférieure à 80 mm
Cote F : doit être inférieure à 40 mm
Cote F + E : doit être inférieure à 70 mm
Cote C : doit être supérieure à 140 mm
Cote B : si supérieure a 30 mm / «manivelle articulée à cardan et Kit allonge»
Epaisseur mur : maximum 400 mm / «Kit allonge pour épaisseur supérieure»

REF.	DESIGNATION	FINITION	REMARQUES	Kg 100 p.	P
152 240	SystèmBoy Gauche	Aluminium Anodisé	Epaisseur mur maxi 400 mm	125	1
152 250	SystèmBoy Droit	Aluminium Anodisé	Epaisseur mur maxi 400 mm	125	1
152 320	Kit allonge de 650 mm	Aluminium Anodisé	Epaisseur mur maxi 600 mm	53	1
152 340	Kit allonge de 850 mm	Aluminium Anodisé	Epaisseur mur maxi 800 mm	70	1
152 290	Kit allonge de 1000 mm	Aluminium Anodisé	Epaisseur mur maxi 950 mm	82	1
152 280	Manivelle	Chromée		17	1
152 300	Manivelle articulée	Chromée		20	1
152 270	Glissière sans embout	Aluminium Anodisé	Longueur 1000 mm	51	1

Cotes en mm

9100 StopVolet vis de fixation, cheville et butée fournies

REF.	DESIGNATION	FINITION	REMARQUES	Kg 100 p.	P
151 050	StopVolet en sachet de 2 "standard"	Noir	Epaisseur volet 20 à 35 mm	7,6	10x2
151 130	StopVolet en sachet de 2 "standard"	Blanc	Epaisseur volet 20 à 35 mm	7,6	10x2
151 170	StopVolet en sachet de 2 "Grand modèle"	Noir	Epaisseur volet double vantaux 50 à 85 mm	8,5	10x2
151 250	StopVolet en sachet de 2 "Grand modèle"	Blanc	Epaisseur volet double vantaux 50 à 85 mm	8,5	10x2

Cotes en mm

7.1 OUVERTURE ET VERROUILLAGE PORTES ET VOLETS

9110 Arrêt aluminium automatique

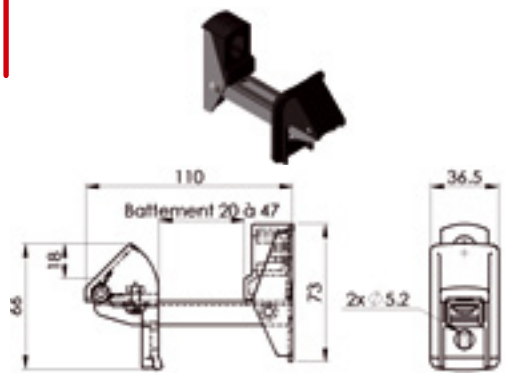

REF.	DÉSIGNATION	FINITION	Kg 100 p.	P
912000	Arrêt automatique réglable avec butée et vis de pose	Alu noir	6	4

Cotes en mm

9111 Arrêt marseillais à vis bois

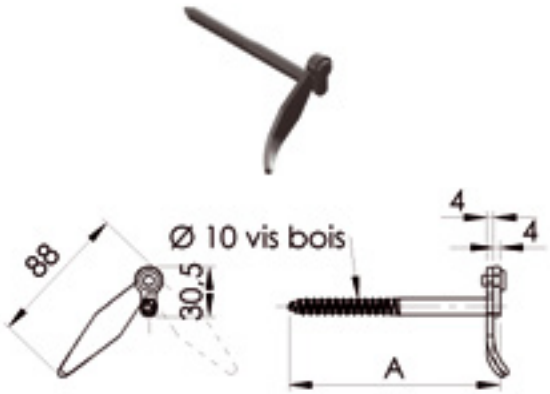

REF.	A	FINITION	Kg 100 p.	P
912005	130	A.Z	12	10
912010	130	A.Z NOIR	12	10
912015	220	A.Z	12	10
912020	220	A.Z NOIR	12	10

Cotes en mm

9111 Arrêt marseillais, à sceller

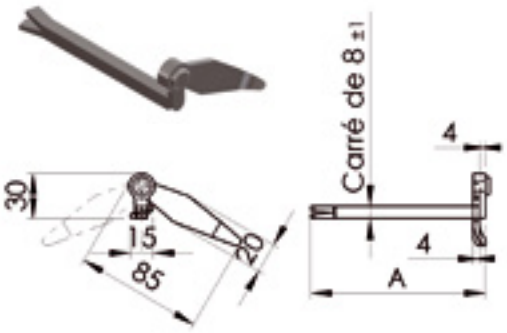

REF.	A	FINITION	Kg 100 p.	P
912025	130	A.Z	10,2	10
912030	130	A.Z NOIR	10,2	10
912035	220	A.Z	10,2	10
912040	220	A.Z NOIR	10,2	10

Cotes en mm

9112 Arrêt marseillais sur platine battement 37mm

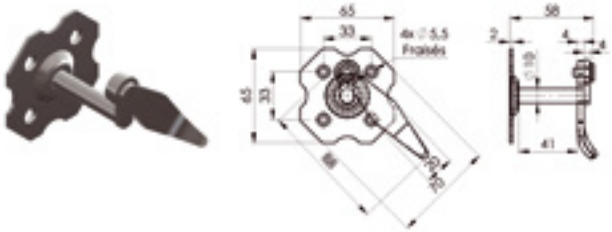

REF.	FINITION	Kg 100 p.	P
912045	A.Z	13,2	10
912050	A.Z NOIR	13,2	10

Cotes en mm

9113 Arrêt marseillais à tige filetée et cheville à expansion

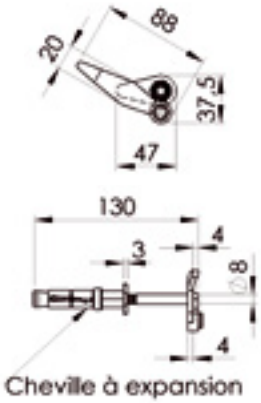

REF.	FINITION	Kg 100 p.	P
912055	A.Z	3	10
912060	A.Z NOIR	3	10

Cotes en mm

9114 Butée d'arrêt marseillais réglable

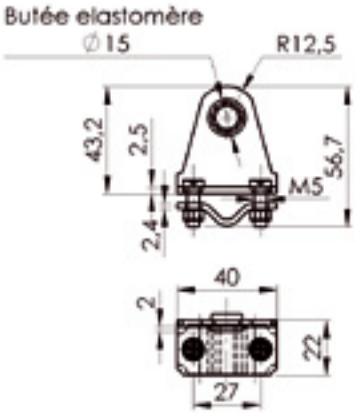

REF.	FINITION	Kg 100 p.	P
912065	A.Z	6,2	10
912070	A.Z NOIR	6,2	10

Cotes en mm

9115 Arrêt tête bergère à vis bois

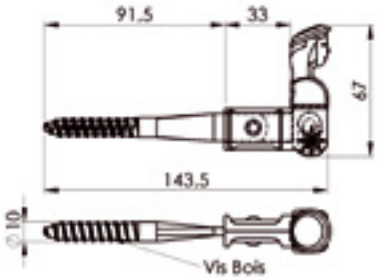

REF.	FINITION	Kg 100 p.	P
912075	A.Z NOIR	17,1	10

Cotes en mm

9115 Arrêt tête bergère à sceller

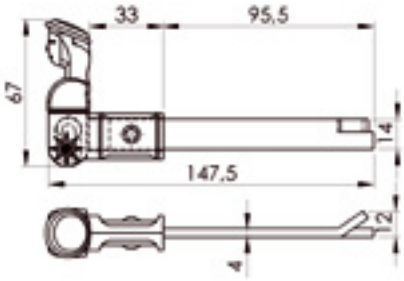

REF.	FINITION	Kg 100 p.	P
912080	A.Z NOIR	21,6	10

Cotes en mm

7.1 OUVERTURE ET VERROUILLAGE PORTES ET VOLETS

9117 Arrêt de persienne

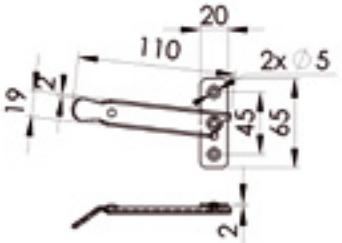

REF.	DÉSIGNATION	FINITION	Kg 100 p.	P
912090	Arrêt persienne droit	A.Z	5,3	10
912095	Arrêt persienne gauche	A.Z	5,3	10

Cotes en mm

9118 Arrêt de porte ou de volet à sceller / Sachet de 2 pièces

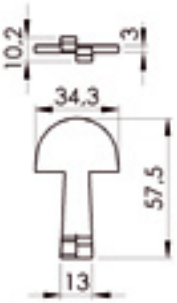

REF.	FINITION	Kg 100 p.	P
912100	A.Z	4,8	10
912105	A.Z NOIR	4,8	10

Cotes en mm

9119 Arrêt de porte ou de volet à vis bois / Sachet de 2 pièces

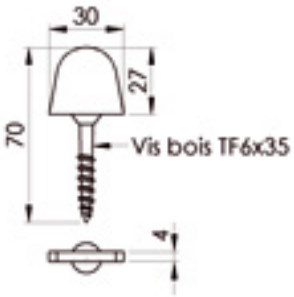

REF.	FINITION	Kg 100 p.	P
912110	A.Z	6	10
912115	A.Z NOIR	6	10
912120	INOX	6	4

Cotes en mm

9120 Arrêt de porte ou de volet coudé 2 trous / Sachet de 2 pièces

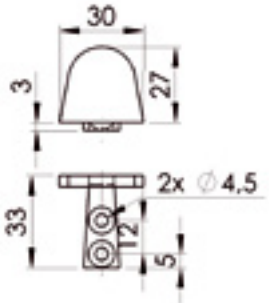

REF.	FINITION	Kg 100 p.	P
912125	A.Z	5,4	10
912130	A.Z NOIR	5,4	10

Cotes en mm

9121 Arrêt de porte ou de volet coudé 1 trou 1 vis / Sachet de 2 pièces

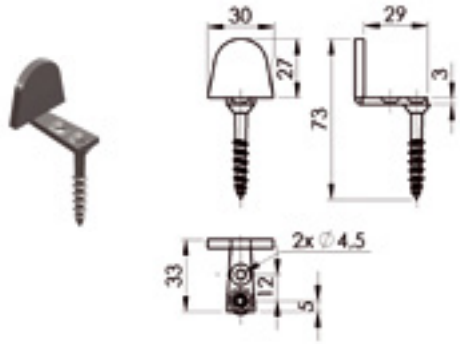

REF.	FINITION	mm		Kg 100 p.	P
912135	A.Z	3,5	1	8	10
912140	A.Z NOIR	3,5	1	8	10

Cotes en mm

9130 Goujon de porte Sachet de 2 pièces

912145

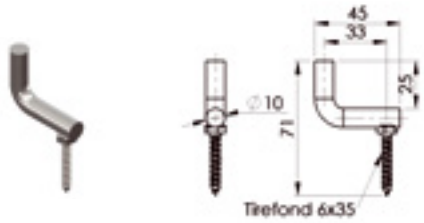

912150

REF.	DÉSIGNATION	Kg 100 p.	P
912145	Droit à vis	4	10
912150	Coudé à vis	10	10

Cotes en mm

9131 Ferme porte carte 1 pièce avec vis de pose, tige coulissante

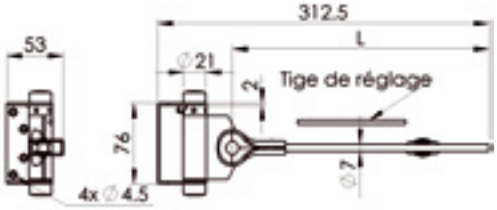

REF.	DÉSIGNATION	AUTRE	FINITION	Kg 100 p.	P
912155	Petit modèle L=195mm	Pour porte jusqu'à 25 kg	**A.Z**	39	5
912160	Grand modèle L=245mm	Pour porte jusqu'à 40 kg	**A.Z**	39	5

Cotes en mm

7.1 OUVERTURE ET VERROUILLAGE PORTES ET VOLETS

9132 Crochet contrevent avec piton de 60 à 200mm sachet de 2 pièces

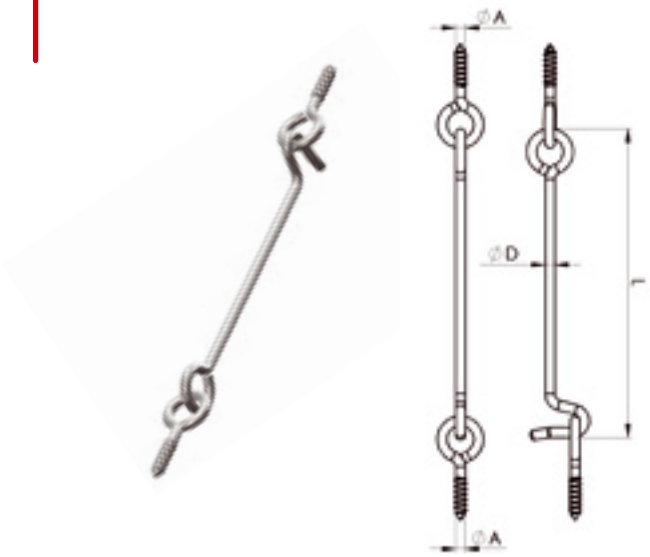

REF.	FINITION	ØA	D	L	Kg 100 p.	P
912165	A.Z	3,5	4	60	1,9	10
912170	A.Z NOIR	3,5	4	60	1,9	10
912175	A.Z	3,5	4	80	2,1	10
912180	A.Z NOIR	3,5	4	80	2,1	10
912185	A.Z	3,5	4	100	2,3	10
912190	A.Z NOIR	3,5	4	100	2,3	10
912195	A.Z	3,5	4	120	2,5	10
912200	A.Z NOIR	3,5	4	120	2,5	10
912205	A.Z	5	5	140	6	10
912210	A.Z	5	5	160	6,3	10
912215	A.Z NOIR	5	5	160	6,3	10
912220	A.Z NOIR	5	5	200	7	10

Cotes en mm

9133 Crochet à crémaillère avec crémaillère à poignée

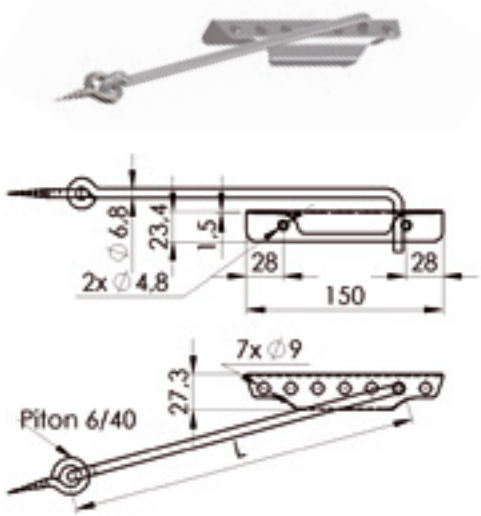

REF.	FINITION	L	Ø mm	Σ	Kg 100 p.	P
912225	A.Z	280	4	2	24	10
912230	A.Z NOIR	280	4	2	24	10
912235	A.Z	330	4	2	25	10
912240	A.Z NOIR	330	4	2	25	10
912245	INOX	330	4	2	25	10
912250	A.Z	400	4	2	30	10
912255	A.Z NOIR	400			30	10
912260	A.Z	500	4	2	34	10
912265	A.Z NOIR	500	4	2	34	10
912270	A.Z NOIR	600	4	2	37	10

Cotes en mm

9133 Crémaillère pour crochet

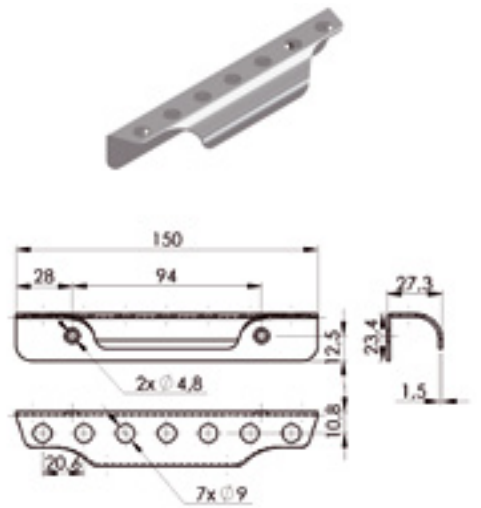

REF.	FINITION	Ø mm	Σ	Kg 100 p.	P
912275	A.Z NOIR	4	2	8	10

Cotes en mm

9122 Espagnolette tringle plate - A.Z noir

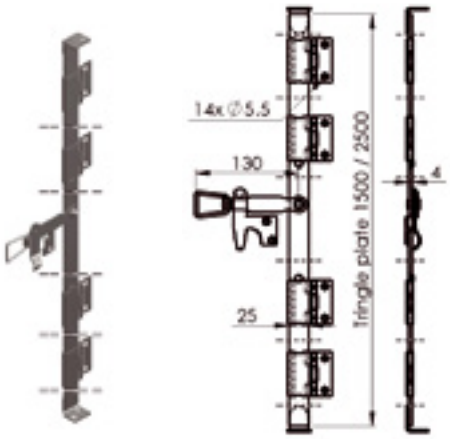

REF.	DÉSIGNATION	Kg	100 p.
912280	Tringle L1500mm	125	5
912285	Tringle L2500mm	206	5
912290	Sachet d'accessoires	50	5

Cotes en mm

9123 Espagnolette tringle tube - A.Z noir

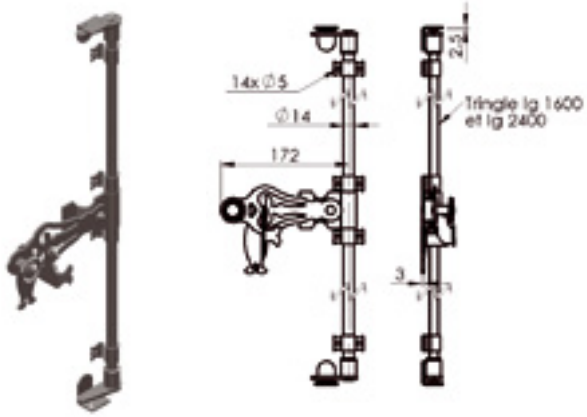

REF.	DÉSIGNATION	Kg	100 p.
912295	Tube L1600mm	59	5
912300	Tube L2400mm	88	5
912305	Sachet d'accessoires	60	5

Cotes en mm

9124 Fléau de persienne avec support

912310

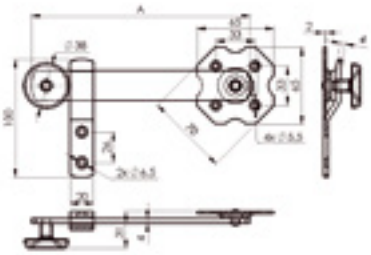

912335

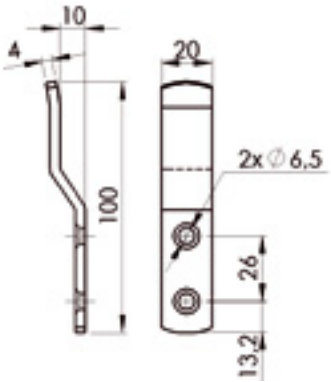

REF.	DÉSIGNATION	A	FINITION	Kg	100 p.
912310	Fléau de persienne de 160 solidarisé	160	A.Z	30	10
912315	Fléau de persienne de 160 solidarisé	160	A.Z NOIR	30	10
912320	Fléau de persienne de 190 solidarisé	190	A.Z	33	10
912325	Fléau de persienne de 190 solidarisé	190	A.Z NOIR	33	10
912330	Fléau de persienne de 220 solidarisé	220	A.Z NOIR	35,5	10
912335	Support seul		A.Z NOIR	6	10

Cotes en mm

7.2 MOTORISATION POUR VOLETS

Fabricant Français

LA MOTORISATION DES VOLETS BATTANTS C'EST monin

Grâce au VOLETMATIC®, vous pouvez désormais proposer à vos clients, un produit alliant l'élégance de leur façade et le confort de la domotique.
Les volets battants d'origine pourront être conservés et la technologie du VOLETMATIC® permettra de respecter l'authenticité des maisons, même les plus traditionnelles.

Schéma d'implantation boîtier VOLETMATIC

Pour plus d'information demandez nos brochures et documentations.

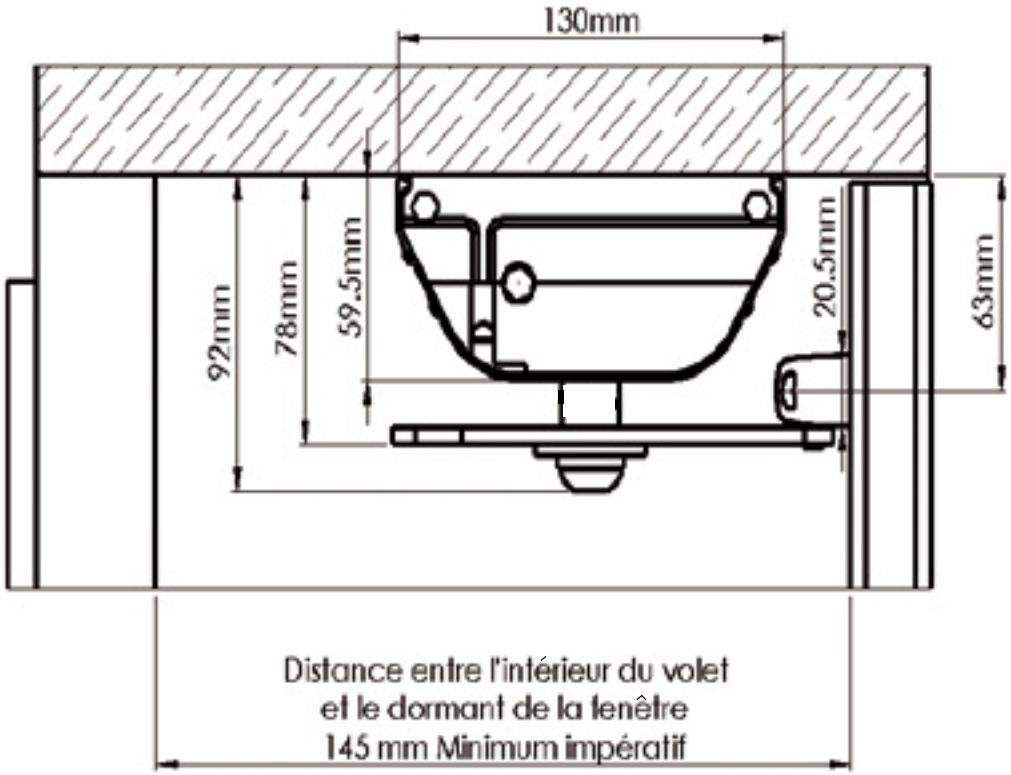

Photos non contractuelles

9850-9855 VOLETMATIC Tradition / Bras standards et glissières fournies (nous consulter pour validation)

REF.	DESIGNATION	FINITION	AUTOMATISME	REMARQUES	Kg 1 p.	P
157 180	VOLETMATIC Tradition 500	Blanc	Interrupteur 3 positions	Capot standard fourni. Puissance moteur 8N avec temporisation. Pour un vantail d'une surface max 1m² et largeur de tableau de 500 à 800mm. Arrêt sur obstacle	5.4	1
157 200	VOLETMATIC Tradition 500 R	Blanc	Radio Commandé			
157 300	VOLETMATICTradition 500 R	Pierre	Radio Commandé			
157 600	VOLETMATIC Tradition 500 R	Marron	Radio Commandé			
158 480	VOLETMATIC Tradition 500	Aluminium Brut	Interrupteur 3 positions			
157 020	VOLETMATIC Tradition 1412	Blanc	Interrupteur 3 positions	Capot standard fourni. Puissance moteur 12N avec fin de course électronique. Pour 1 ou 2 vantaux d'une surface max 1m² et largeur de tableau de 800 à 1400mm. Arrêt sur obstacle	9	1
157 040	VOLETMATIC Tradition 1412 R	Blanc	Radio Commandé			
157 320	VOLETMATIC Tradition 1412	Pierre	Interrupteur 3 positions			
157 340	VOLETMATIC Tradition 1412 R	Pierre	Radio Commandé			
157 620	VOLETMATIC Tradition 1412	Marron	Interrupteur 3 positions			
157 640	VOLETMATIC Tradition 1412 R	Marron	Radio Commandé			
158 520	VOLETMATIC Tradition 1412	Aluminium Brut	Interrupteur 3 positions			
158 540	VOLETMATIC Tradition 1412 R	Aluminium Brut	Radio Commandé			
157 060	VOLETMATIC Tradition 1420	Blanc	Interrupteur 3 positions	Capot standard fourni. Puissance moteur 20N avec fin de course électronique. Pour 2 à 4 vantaux d'une surface max 2m² et largeur de tableau de 850 à 1400mm. Arrêt sur obstacle	9	1
157 080	VOLETMATIC Tradition 1420 R	Blanc	Radio Commandé			
157 360	VOLETMATIC Tradition 1420	Pierre	Interrupteur 3 positions			
157 380	VOLETMATIC Tradition 1420 R	Pierre	Radio Commandé			
157 660	VOLETMATIC Tradition 1420	Marron	Interrupteur 3 positions			
157 680	VOLETMATIC Tradition 1420 R	Marron	Radio Commandé			
158 560	VOLETMATIC Tradition 1420	Aluminium Brut	Interrupteur 3 positions			
158 580	VOLETMATIC Tradition 1420 R	Aluminium Brut	Radio Commandé			
157 760	VOLETMATIC Tradition 2524 R	Marron	Radio Commandé	Capot multi vantaux et kit de fixation latérale fourni (1). Puissance moteur 2 x 12N avec fin de course électronique. Pour 3 ou 4 vantaux d'une surface max 2m² et largeur de tableau de 2000 à 2500mm. Arrêt sur obstacle	22	1
158 660	VOLETMATIC Tradition 2524	Aluminium Brut	Interrupteur 3 positions			

Cotes en mm / (1) : Compas guide en inox pour double vantaux non fourni / Montage par défaut des motorisations en priorité à droite

Photos non contractuelles

7.3 ACCESSOIRES ET DOMOTIQUE POUR MOTORISATION

9859 Contre-plaque aluminium pour 9850-9855

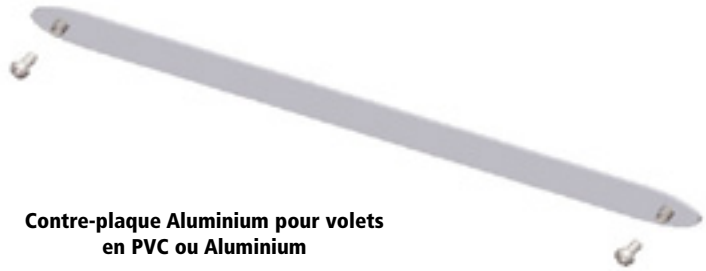

Contre-plaque Aluminium pour volets en PVC ou Aluminium

REF.	DESIGNATION	FINITION	REMARQUES	Kg 1 p.	P
159 600	Contre-plaque Aluminium pour volets en pvc ou Aluminium	Blanc	Obligatoire pour les volets en PVC ou Aluminium	18	1
159 630	Contre-plaque Aluminium pour volets en pvc ou Aluminium	Pierre			
159 610	Contre-plaque Aluminium pour volets en pvc ou Aluminium	Marron			
159 620	Contre-plaque Aluminium pour volets en pvc ou Aluminium	Aluminium Brut			

Cotes en mm

9859 Accessoires domotique VOLEMATIC Tradition pour 9850-9855

Télécommande 5 canaux avec centralisation

Télécommande 1 canal

Inverseur pose en applique

Commande murale 1 canal

Horloge de programmation astronomique

Récepteur radio 3 positions

REF.	DESIGNATION	FINITION	REMARQUES	Kg 100 p.	P
159 300	Récepteur radio	Gris		4,8	1
159 280	Inverseur 3 positions	Blanc	pose en applique	6,3	1
159 320	Télécommande murale 1 canal	Blanc	pose en applique	4,8	1
159 360	Télécommande 1 canal	Blanc		18,3	1
159 380	Télécommande 5 canaux avec centralisation	Blanc		18,3	1
159 400	Horloge de programmation astronomique	Blanc	pose en applique	26,9	1

Cotes en mm

Photos non contractuelles

7.4 ACCESSOIRES VOLETS ROULANTS

9010 Butée universelle polyamide sur carte / Blanc

REF.	DÉSIGNATION	Kg 100 p.	P
880 100	Butée de volet roulant	0,5	1

Cotes en mm

9010 Genouillère polyamide sur carte / Blanc

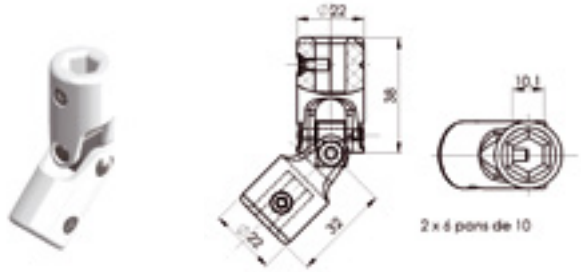

REF.	DÉSIGNATION	Kg 100 p.	P
880 102	Entrée 6 pans de 10, sortie 6 pans de 10	3,4	1
880 103	Entrée 6 pans de 10, sortie rond Ø 12	3,4	1

Cotes en mm

9010 Sortie caisson large pour tige 6 pans Ø10 sur carte / Blanc

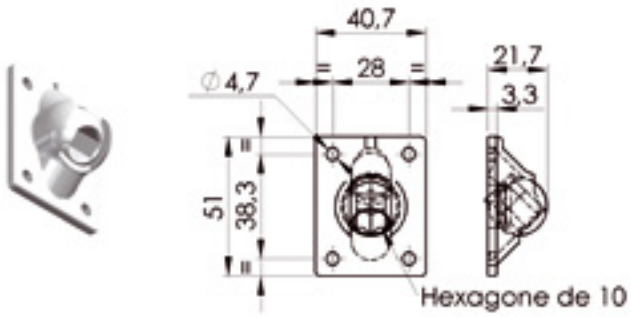

REF.	Kg 100 p.	P
880 105	1,2	1

Cotes en mm

9010 Sortie de caisson déportée sur carte / Blanc

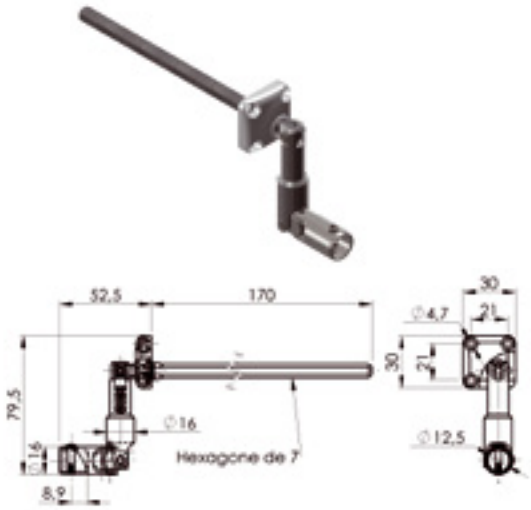

REF.	DÉSIGNATION	Kg 100 p.	P
880 101	Entrée 6p7 sortie pour tringle ronde de 12	13	1

Cotes en mm

7.4 ACCESSOIRES VOLETS ROULANTS

9010 Sortie de caisson droite double cardan acier sous sachet / Blanc

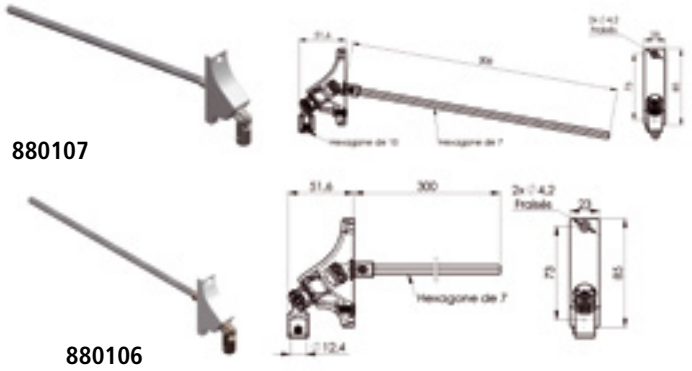

REF.	DÉSIGNATION	Kg 100 p.	P
880 107	Entrée 6 pans 7x300, sortie pour tringle 6 pans de 10	21	1
880 106	Entrée 6 pans 7x300, sortie pour tringle ronde de 12	21	1

Cotes en mm

9010 Bloqueur de manivelle standard sur carte / Blanc

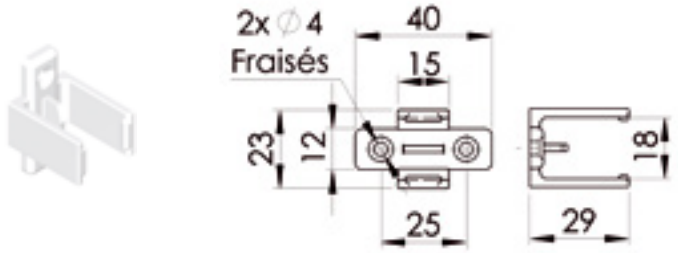

REF.	Kg 100 p.	P
880 108	0,6	1

Cotes en mm

9010 Bloqueur de manivelle «design» sur carte / Blanc

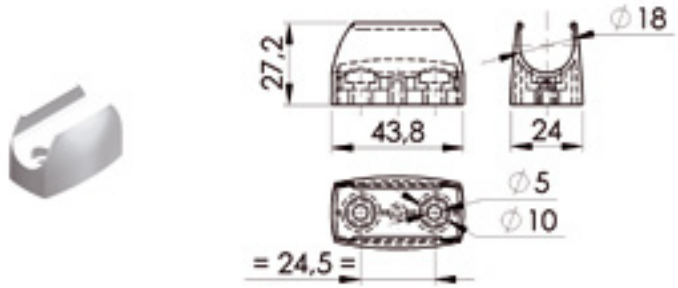

REF.	Kg 100 p.	P
880 109	0,7	1

Cotes en mm

9010 Manivelle acier standard / Blanc

REF.	DÉSIGNATION	Kg 100 p.	P
880 110	Pour tringle 6 pans de 10	21	1
880 111	Pour tringle ronde de 12	21	1

Cotes en mm

9010 Tringle acier sous sachet / Blanc

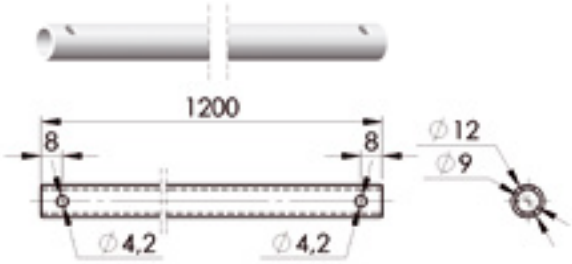

REF.	Kg 100 p.	P
880 112	47	1

Cotes en mm

9010 Tringle aluminium sous sachet / Blanc

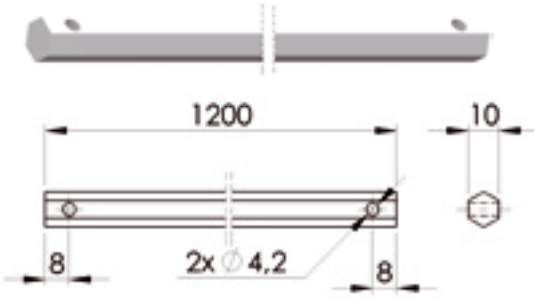

REF.	Kg 100 p.	P
880 113	81	1

Cotes en mm

9010 Enrouleur sous carter Blanc

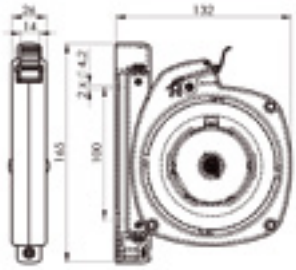

REF.	DÉSIGNATION	Kg 100 p.	P
880 114	Avec sangle de 5.80m, largeur 14mm	15	1

Cotes en mm

9010 Enrouleur orientable Gris

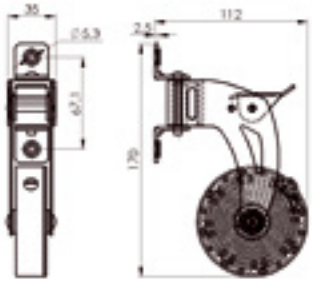

REF.	DÉSIGNATION	Kg 100 p.	P
880 115	Pour sangle de 22mm maxi, fixation de la sangle par vis	23	1

Cotes en mm

7.5 SÉCURITÉ DU VOLET ET DE LA PORTE

9000 BarVolet VR pour volet roulant

BarVolet VR

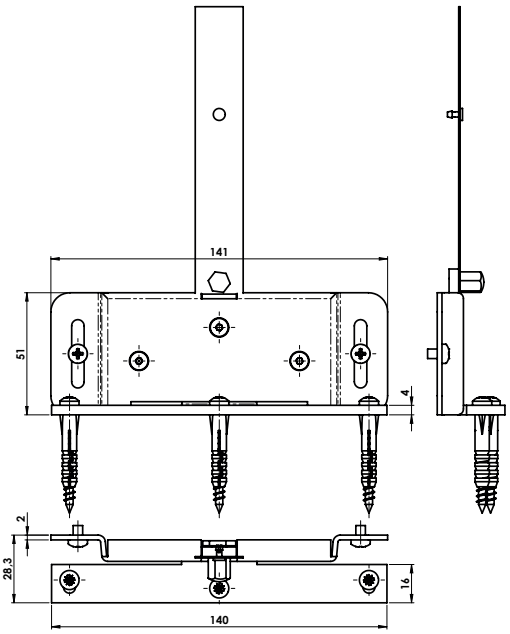

REF.	FINITION	Kg 100 p.	P
154 200	**Epoxy Blanc**	33	1

Cotes en mm

9000 Barre anti-effraction à glissière A.Z. Noir sur carte avec vis de pose

REF.	Kg 100 p.	P
165401	76	1

Cotes en mm

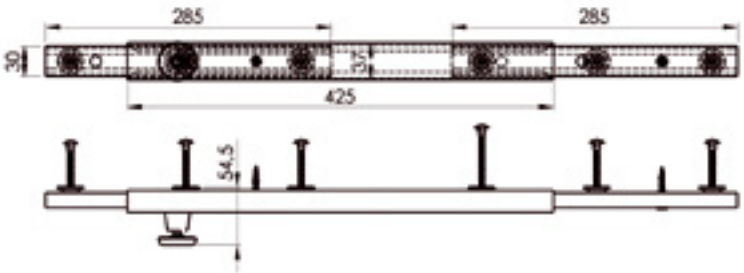

9000 Barre anti-effraction à glissière sur carte avec vis de pose - A.Z noir

160402

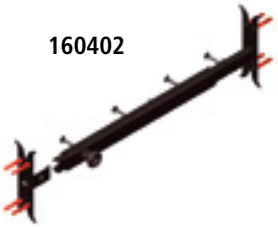

160001

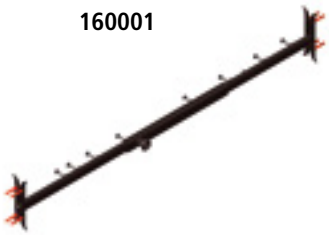

160003

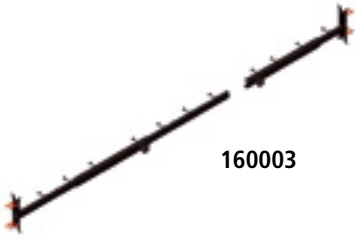

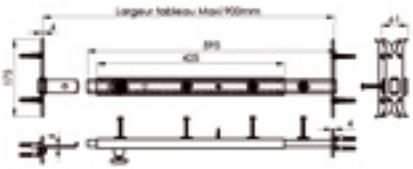

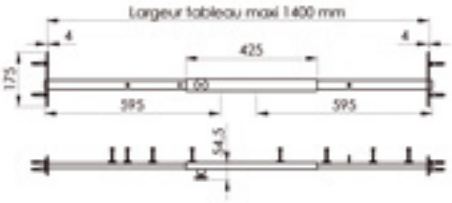

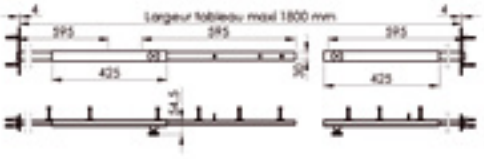

REF.	AUTRE	Kg 100 p.	P
160402	Pour volet 1 vantail	116	1

Cotes en mm

9000 Barre anti-effraction plat de 20x6, longueur 500mm sur carte avec vis de pose, pose en applique - A.Z noir

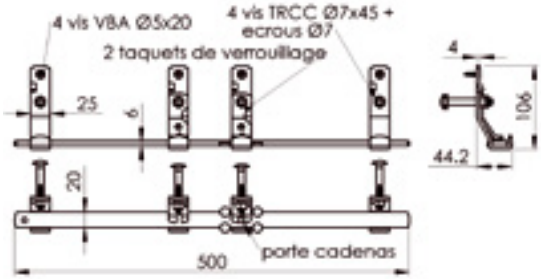

REF.	Kg 100 p.	P
162401	113	1

Cotes en mm

9000 Barre anti-effraction plat de 25x6, longueur 400mm sur carte avec vis de pose, pose en applique - A.Z noir

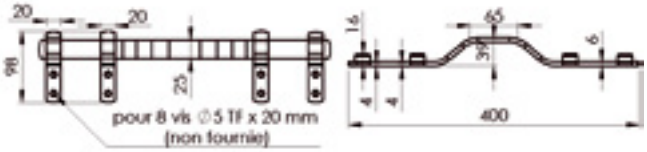

REF.	Kg 100 p.	P
169401	73	1

Cotes en mm

7.5 SÉCURITÉ DU VOLET ET DE LA PORTE

9000 Barre anti-effraction carré de 14x14, sur carte avec vis de pose, pose en applique

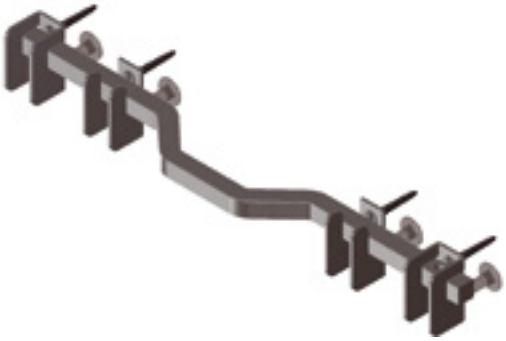

REF.	FINITION	A	Kg 100 p.	P
168400	A.Z	400	92	1
168490	A.Z NOIR	400	92	1
168496	A.Z NOIR	600	92	1

Cotes en mm

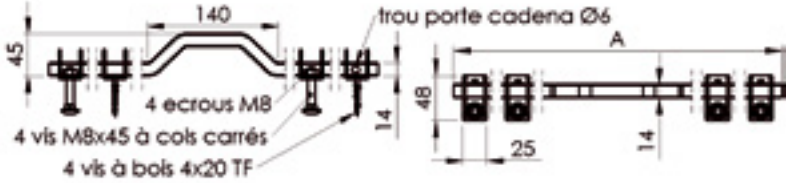

9000 Barre anti-effraction carré de 14x14, seul, vrac / A.Z

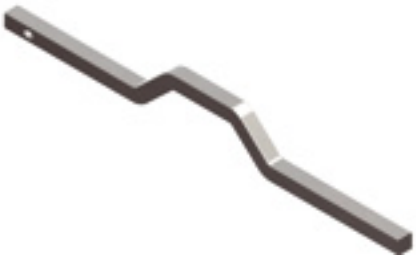

REF.	A	Kg 100 p.	P
168060	600	64	1
168100	1000	155	1

Cotes en mm

9000 Support ouvert pour barre de sécurité de section 14mm, carte de 2 pièces / A.Z

REF.	Kg 100 p.	P
168402	5,8	1

Cotes en mm

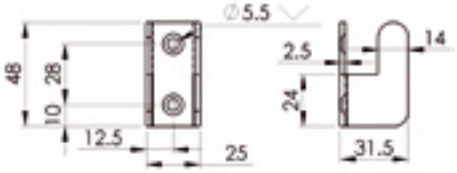

9000 Support fermé pour barre de sécurité de section 14mm, carte de 2 pièces / A.Z

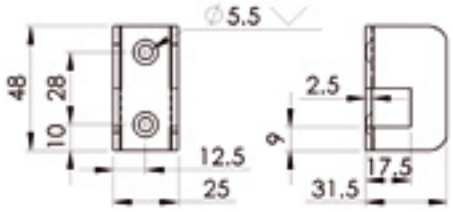

REF.	Kg 100 p.	P
168404	6,7	1

Cotes en mm

9000 Support à battement pour barre de sécurité de 30mm, carte de 2 pièces / A.Z

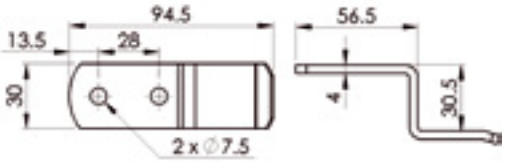

REF.	Kg 100 p.	P
168410	10,9	1

Cotes en mm

9000 Support fermé à battement pour barre de sécurité de section 10mm, carte de 2 pièces / A.Z

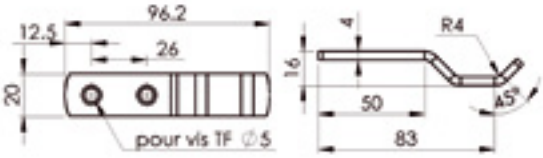

REF.	Kg 100 p.	P
168412	7	1

Cotes en mm

9000 Support ouvert à battement pour barre de sécurité de section 10mm, carte de 2 pièces / A.Z

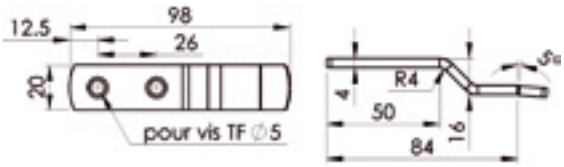

REF.	Kg 100 p.	P
168430	6,1	1

Cotes en mm

9000 Support coudé à battement pour barre de sécurité de section 20mm, carte de 2 pièces / A.Z

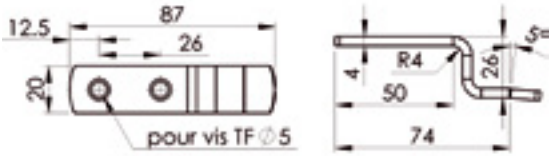

REF.	Kg 100 p.	P
168433	7	1

Cotes en mm

7.5 SÉCURITÉ DU VOLET ET DE LA PORTE

9000 Accessoires volets support plat, carte de 2 pièces / A.Z

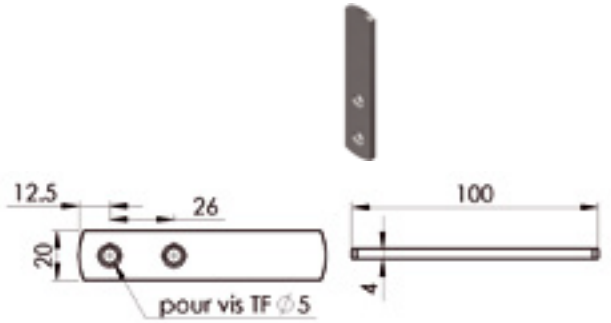

REF.	Kg 100 p.	P
168432	6	1

Cotes en mm

9000 Poignée verrou de sécurité, sur carte avec vis de pose

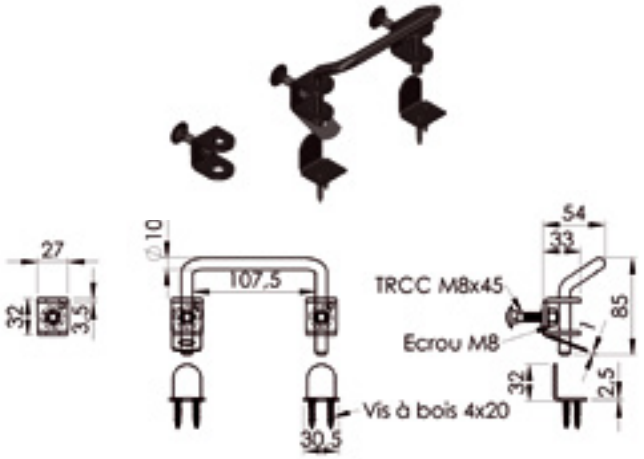

REF.	FINITION	Kg 100 p.	P
166405	A.Z	48,7	1
166406	A.Z NOIR	48,7	1

Cotes en mm

9000 Entrebailleur de sécurité, sur carte avec vis de pose / A.Z noir

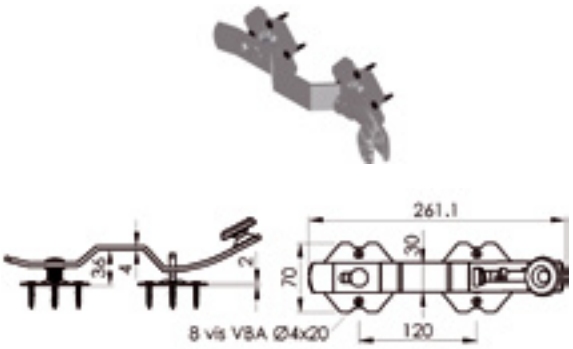

REF.	Kg 100 p.	P
166401	45	1

Cotes en mm

9000 Grille de sécurité pour hublot de porte de garage / A.Z noir

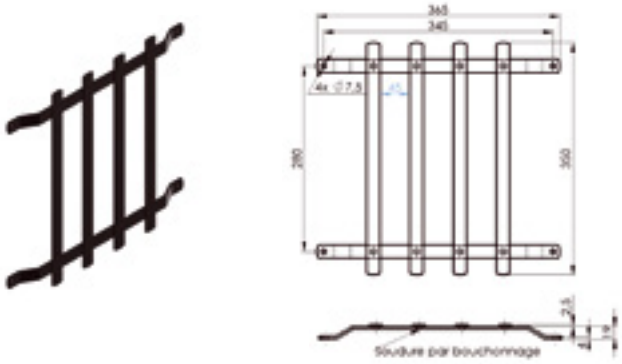

REF.	Kg 100 p.	P
167001	100	1

Cotes en mm

9000 Barre anti-effraction pour porte de garage / A.Z noir

REF.	DÉSIGNATION	Kg 100 p.	P
164005	Barre avec vis et accessoires de pose	417	1

Cotes en mm

9000 Cornière anti-effraction pour porte d'entrée / A.Z noir - avec vis de pose

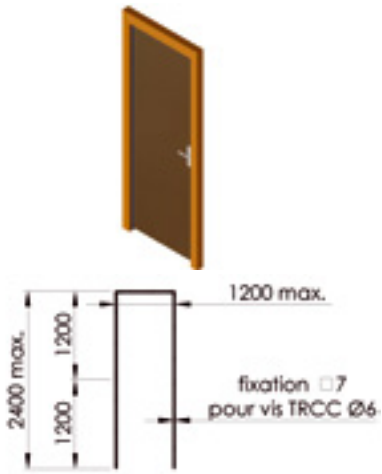

REF.	DÉSIGNATION	Kg 100 p.	P
161020	Cornière anti-effraction (ensemble de 5 cornières)	772	1

Cotes en mm

9000 Grille de soupirail / A.Z noir

166006

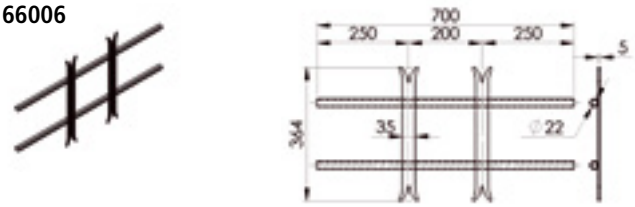

166010

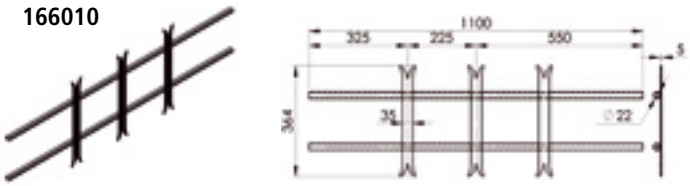

166014

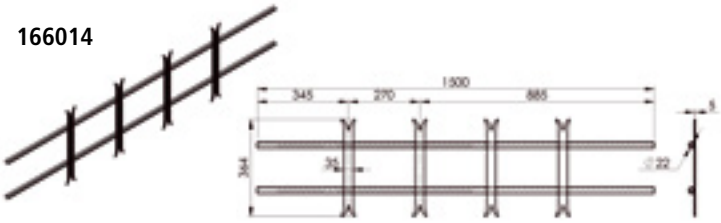

REF.	DÉSIGNATION	Kg 100 p.	P
166006	Longueur de 0m45 à 0m60	230	1
166010	Longueur de 0m60 à 1m	354	1
166014	Longueur de 1m à 1m40	480	1

Cotes en mm

7.5 SÉCURITÉ DU VOLET ET DE LA PORTE

9000 Platine pour grille de soupirail carte de 2 pièces avec vis de pose / A.Z noir

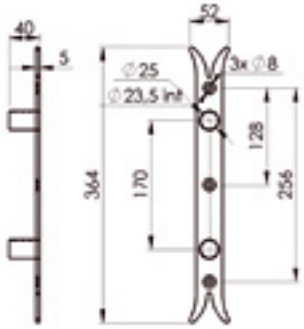

REF.	FINITION	mm		Kg 100 p.	P
166402	A.Z NOIR	7	3	45	1

Cotes en mm

9000 Platine porte-cadenas carte de 2 pièces / A.Z

168415

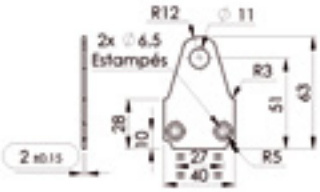

168416

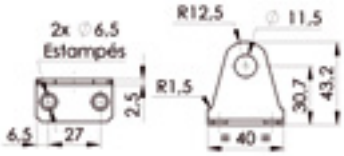

REF.	Kg 100 p.	P
168415	3	1
168416	4	1

Cotes en mm

9000 Porte-cadenas sur carte / A.Z

168417

168420

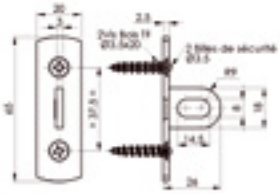

168421

REF.	Kg 100 p.	P
168417	2	1
168420	4	1
168421	2	1

Cotes en mm

ACCESSOIRES PORTAILS et CLÔTURES

GATES & FENCES ACCESSORIES

8.1 ACCESSOIRES

9500 Butoir Magnétique Composite

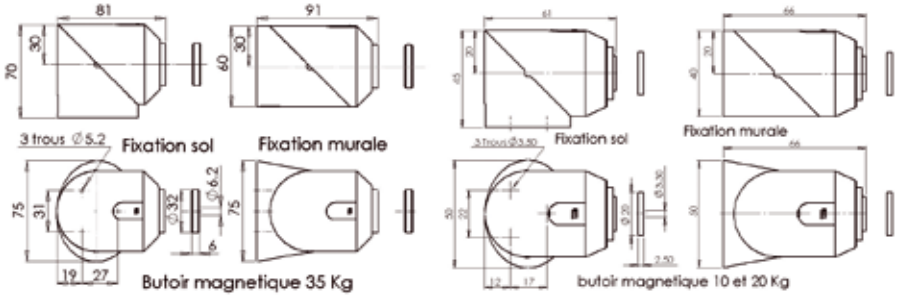

REF.	DESIGNATION	FINITION	Ø mm	Σ mm	Kg 100 p.	P
161 300	Butoir magnétique 10 Kg utilisation interieur	Blanc	3	3	7,7	10
161 310	Butoir magnétique 10 Kg utilisation interieur	Chêne	3	3	7,7	10
161 320	Butoir magnétique 10 Kg utilisation interieur	Gris	3	3	7,7	10
161 330	Butoir magnétique 20 Kg utilisation extérieur	Gris	3	3	8,3	10
161 340	Butoir magnétique 35 Kg utilisation extérieur	Gris	4	3	22,6	5

Cotes en mm

9600 BlocPortail composite pour vantaux non motorisé

EN MATÉRIAU COMPOSITE inoxydable, indéformable et recyclable

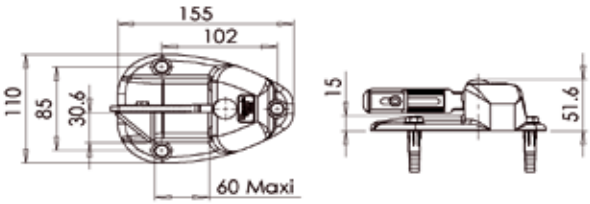

BlocPortail Composite
avec lame de verrouillage en matériau plastique

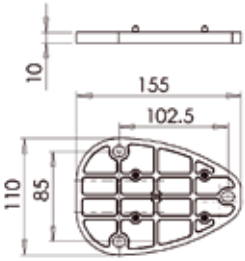

Rehausse

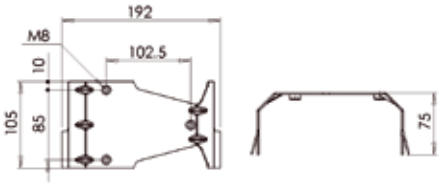

Patte de scellement

REF.	DESIGNATION	FINITION	REMARQUES	Kg 100 p.	P
164 010	BlocPortail à sceller	Noir	Epaisseur du portail jusqu'à 60 mm avec Rehausse d'epaisseur 10 mm, vis et Patte a scellement	77,5	1
164 040	BlocPortail à visser	Noir	Epaisseur du portail jusqu'à 60mm avec Rehausse d'epaisseur 10mm, vis et chevilles	33,5	1
164 120	Patte de scellement	A.Z. noir		50	1
164 260	Rehausse	Noir		4,5	1

Cotes en mm

Photos non contractuelles.

9620 StopPortail composite pour vantaux motorisé automatique

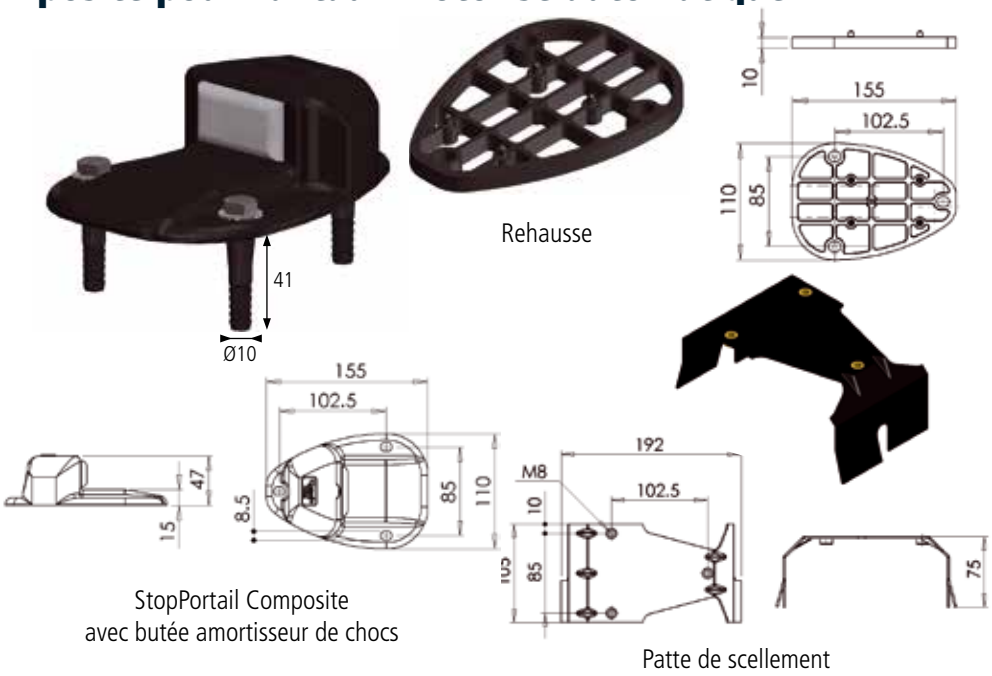

REF.	DESIGNATION	FINITION	REMARQUES	Kg 100 p.	P
164 200	StopPortail à sceller	Noir	Avec rehausse d'épaisseur 10mm, vis et patte à scellement	71,5	1
164 250	StopPortail à visser	Noir	Avec rehausse d'épaisseur 10mm, vis et patte à scellement	28,5	1
164 120	Patte de scellement	A.Z. noir		50	1
164 260	Rehausse	Noir		4,5	1

Cotes en mm

Arrêt à bascule aluminium et composite noir

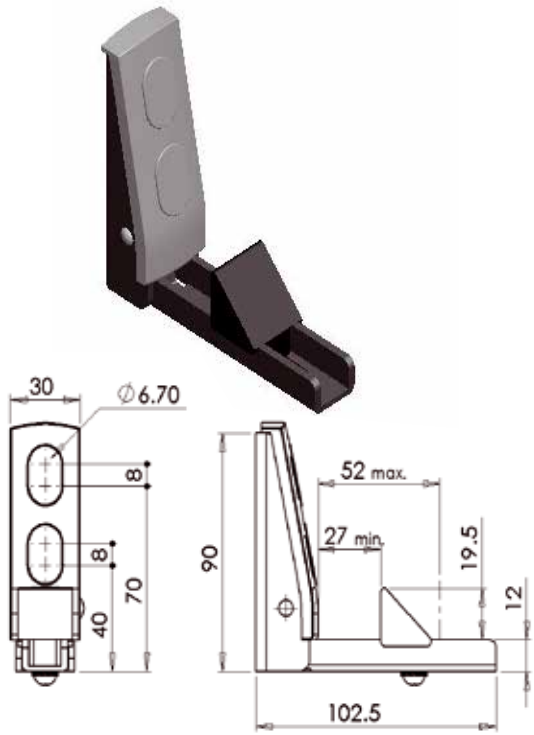

REF.	REMARQUES	Kg 100 p.	P
164 300	Epaisseur du portail de 27 à 52mm	7,6	1

Cotes en mm

Photos non contractuelles.

8.1 ACCESSOIRES

9658 Fléau de portail à porte-cadenas sous sachet - A.Z noir

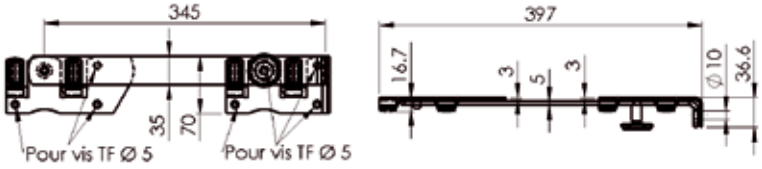

REF.	Kg 100 p.	P
912340	101	5

Cotes en mm

9651 Arrêt de grille fonte à sceller noir

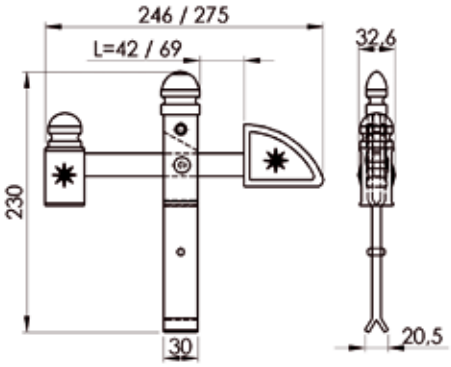

REF.	REMARQUES	Kg 100 p.	P
912345	Battement 42 mm	127	1
912350	Battement 69 mm	236	1

Cotes en mm

9652 Arrêt de grille à sceller, butée réglable 15 à 55mm

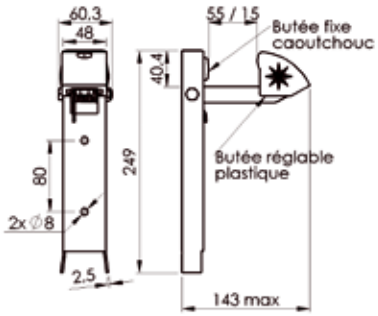

REF.	FINITION	Kg 100 p.	P
912355	A.Z	63	1
912360	A.Z NOIR	63	1

Cotes en mm

9653 Arrêt de grille mural à visser, butée réglable 16 à 56mm- A.Z

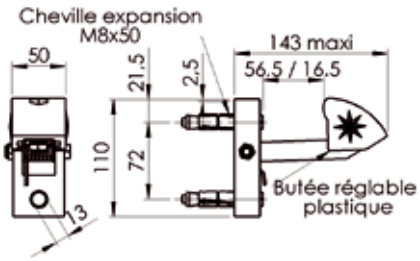

REF.	Kg 100 p.	P
912365	55	1

Cotes en mm

9654 Equerre pour crapaudine ou pivot haut, axe ø16 - A.Z noir

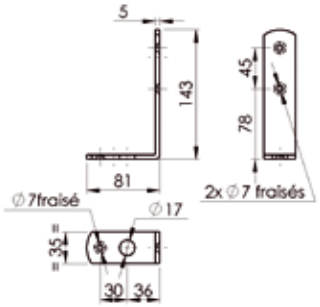

REF.	Kg 100 p.	P
912370	28	1

Cotes en mm

9655 Crapaudine à sceller, axe ø16 - A.Z noir

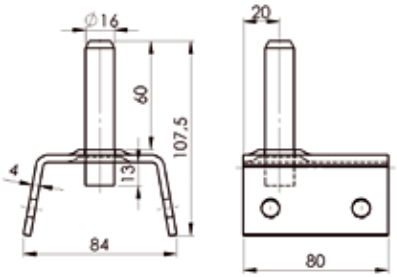

REF.	Kg 100 p.	P
912375	48	1

Cotes en mm

9656 Crapaudine pivot haut à sceller, axe ø16 - A.Z noir

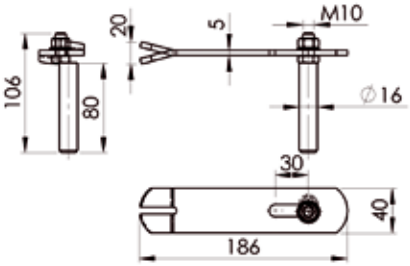

REF.	Kg 100 p.	P
912380	42	1

Cotes en mm

9657 Crapaudine pivot haut sur platine à visser, axe ø16 - A.Z noir

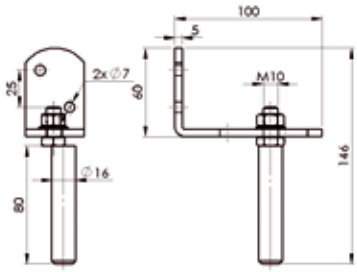

REF.	Kg 100 p.	P
912385	37,3	1

Cotes en mm

9610 Sabot de portail à visser

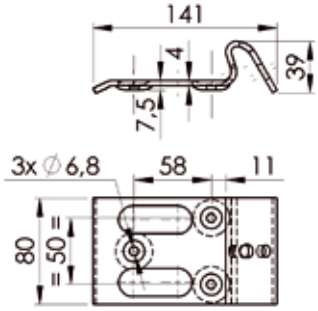

REF.	FINITION	Kg 100 p.	P
912390	A.Z	39	1
912395	A.Z NOIR	39	1

Cotes en mm

8.1 ACCESSOIRES

9611 Sabot verrou de portail réglable à visser - A.Z

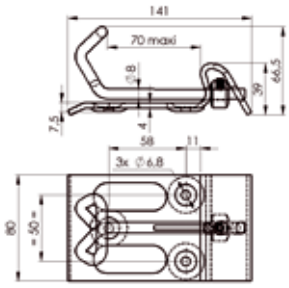

REF.	Kg 100 p.	P
912400	51,3	1

Cotes en mm

9612 Sabot de portail 140x80 à sceller

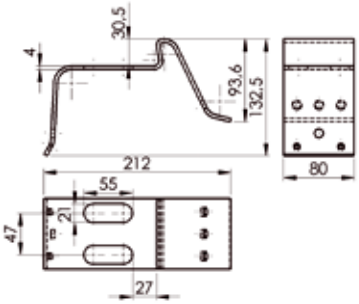

REF.	FINITION	Kg 100 p.	P
912405	A.Z	84,5	1
912410	A.Z NOIR	84,5	1

Cotes en mm

9613 Butoir de portail à visser - A.Z

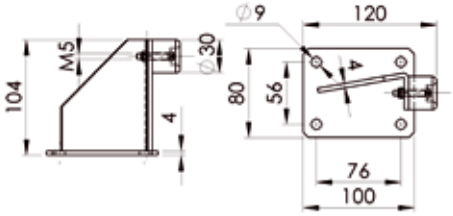

REF.	Kg 100 p.	P
912415	58,1	1

Cotes en mm

9614 Sabot de guidage réglable, à sceller - Fonte noir

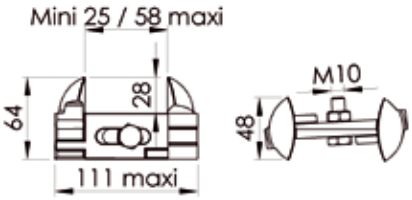

REF.	Kg 100 p.	P
912420	48,1	1

Cotes en mm

AGENCEMENT

AGENCEMENT

CHARNIÈRES
HINGES

1001 Charnière rectangulaire à nœud roulé A.D. percée fraisée

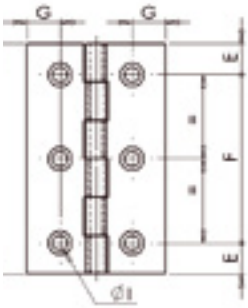

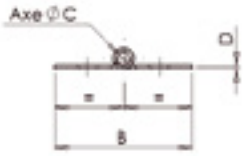

REF.	AxB	C	D	E	F	G	I	mm	mm	Kg 100 p.	P
421 010	*20x16	1,8	0.4x2	4,2	11,6	3,2	2	1,5	4	0,26	50
421 030	*25x18	1,8	0.4x2	5	15	3,7	2,3	2	4	0,36	50
421 050	30x19	2,4	1	5,5	19	4	2,7	2	4	0,54	50
421 070	35x22	2,4	0,8	6,5	22	4	3,2	2	4	0,74	50
421 090	40x25	2,4	1	6,5	27	4,5	3,6	3	4	1,12	50
421 110	50x30	2,4	1	7,5	35	7	3,9	3	4	1,6	25
421 130	60x35	3,5	1	8	44	8,8	3,9	3	6	2,3	25
421 150	70x40	3,5	1	9	52	8,7	4,5	3,5	6	4	25
421 170	80x45	3,5	1	10,5	59	9,6	4,6	3,5	6	4,9	25
421 190	90x50	3	1	11	68	10	4,6	3,5	6	4,8	25
421 200	100x50	5	1,5	11,5	77	9,7	4,5	4	6	8,9	25

Cotes en mm / * Livraison en double feuille

1001 Charnière rectangulaire à nœud roulé A.D. non percée / en vrac

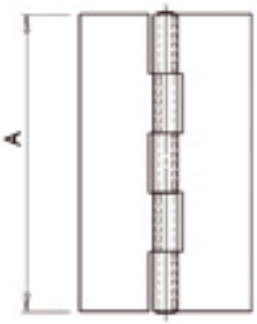

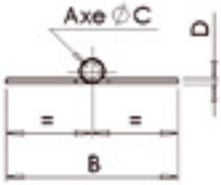

REF.	AxB	C	D	E	F	G	I	mm	mm	Kg 100 p.	P
421 250	30x19	2,4	0,8							0,54	3200
421 270	35x22	2,4	0,8							0,74	3000
421 310	50x30	2,4	1							1,6	1000
421 330	60x35	3	1							2,3	500
421 350	70x40	4	1,2							4	600
421 400	100x50	5	1,5							8,9	200

Cotes en mm / Produit spécial, nous consulter

1001 Charnière rectangulaire à nœud roulé A.Z. percée fraisée

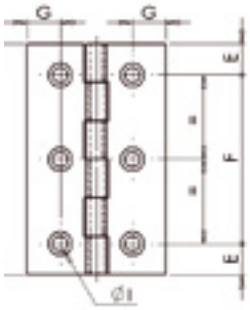

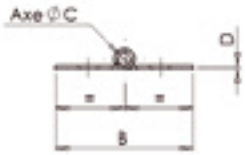

REF.	AxB	C	D	E	F	G	I	mm	mm	Kg 100 p.	P
421 410	*20x16	1,8	0.4x2	4,2	11,6	3,2	2	1,5	4	0,26	50
421 430	*25x18	1,8	0.4x2	5	15	3,7	2,3	2	4	0,36	50
421 450	30x19	2,4	1	5,5	19	4	2,7	2	4	0,54	50
421 470	35x22	2,4	0,8	6,5	22	4	3,2	2	4	0,74	50
421 490	40x25	2,4	1	6,5	27	4,5	3,6	3	4	1,12	50
421 510	50x30	2,4	1	7,5	35	7	3,9	3	4	1,6	25
421 530	60x35	3,5	1	8	44	8,8	3,9	3	6	2,3	25
421 550	70x40	3,5	1	9	52	8,7	4,5	3,5	6	4	25
421 570	80x45	3,5	1	10,5	59	9,6	4,6	3,5	6	4,9	25
421 590	90x50	3,5	1	11	68	10	4,6	3,5	6	4,8	25
421 600	100x50	5	1,5	11,5	77	9,7	4,5	4	6	8,9	25

Cotes en mm / * Livraison en double feuille

1001 Charnière rectangulaire à nœud roulé A.L. percée fraisée

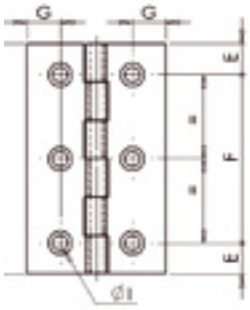

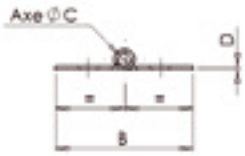

REF.	AxB	C	D	E	F	G	I	mm	mm	Kg 100 p.	P
422 010	*20x16	1,8	0.4x2	4,2	11,6	3,2	2	1,5	4	0,26	50
422 030	*25x18	1,8	0.4x2	5	15	3,7	2,3	2	4	0,36	50
422 050	30x19	2,4	1	5,5	19	4	2,7	2	4	0,54	50
422 070	35x22	2,4	0,8	6,5	22	4	3,2	2	4	0,74	50
422 090	40x25	2,4	1	6,5	27	4,5	3,6	3	4	1,12	50
422 110	50x30	2,4	1	7,5	35	7	3,9	3	4	1,6	25
422 130	60x35	3,5	1	8	44	8,8	3,9	3	6	2,3	25
422 150	70x40	3,5	1	9	52	8,7	4,5	3,5	6	4	25
422 200	100x50	5	1,5	11,5	77	9,7	4,5	4	6	8,9	25

Cotes en mm / * Livraison en double feuille

1001 Charnière rectangulaire à nœud roulé LAITON percée fraisée

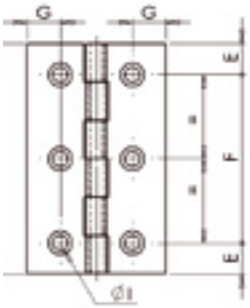

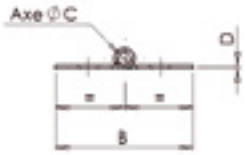

REF.	AxB	C	D	E	F	G	I	Ø mm	Σ mm	Kg 100 p.	P
422 410	*20x16	1,8	0.4x2	4,2	11,6	3,2	2	1,5	4	0,26	50
422 430	*25x18	1,8	0.4x2	5	15	3,7	2,3	2	4	0,4	50
422 450	30x19	2,4	0,8	5,5	19	4	2,7	2	4	0,57	50
422 470	35x22	2,4	0,8	6,5	22	4	3,2	2	4	0,78	50
422 490	40x25	2,7	0,9	6,5	27	4,5	3,2	3	4	1,23	50
422 510	50x30	2,7	0,9	7,5	35	6,5	3,5	3	4	1,65	25
422 530	60x35	3,5	1	8	44	8,8	3,9	3	6	2,42	25
422 550	70x40	3,5	1	9	52	8,7	4,5	3,5	6	4,2	25
422 570	80x45	3,5	1	10,5	59	9,6	4,6	3,5	6	5,15	25
422 590	90x50	4,5	1,5	11	68	9,7	4,5	4	6	8,1	25
422 600	100x50	5	1,5	11,5	77	9,7	4,5	4	6	9,5	25

Cotes en mm / * Livraison en double feuille

1001 Charnière rectangulaire à nœud roulé INOX percée fraisée

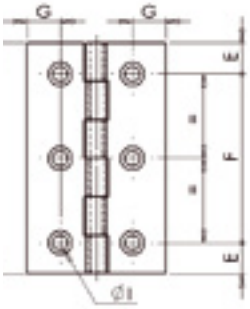

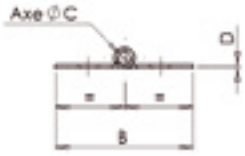

REF.	AxB	C	D	E	F	G	I	Ø mm	Σ mm	Kg 100 p.	P
422 750	30x19	2,4	0,8	5,5	19	4	2,7	2	4	0,6	50
422 770	35x22	2,4	0,8	6,5	22	4	3,2	2	4	0,8	50
422 790	40x25	2,7	0,9	6,5	27	4,5	3,2	3	4	1,14	50
422 810	50x30	2,7	0,9	7,5	35	6,5	3,5	3	4	1,65	25
422 830	60x35	3	1	8	44	8	3,6	3	6	2,4	25
422 850	70x40	4	1,2	9	52	8	4	3,5	6	4,08	25
422 870	80x45	4	1,2	10,5	59	9	4,5	3,5	6	5	25
422 890	90x50	4,5	1,5	11	68	9,7	4,5	4	6	7,9	25
422 900	100x50	5	1,5	11,5	77	9,7	4,5	4	6	8,9	25

Cotes en mm

1002 Charnière carrée à nœud roulé A.D. percée fraisée

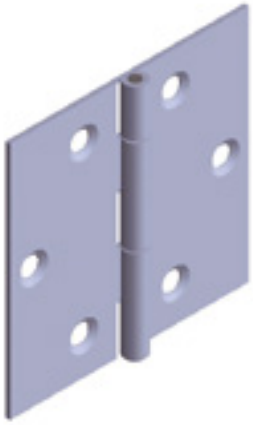

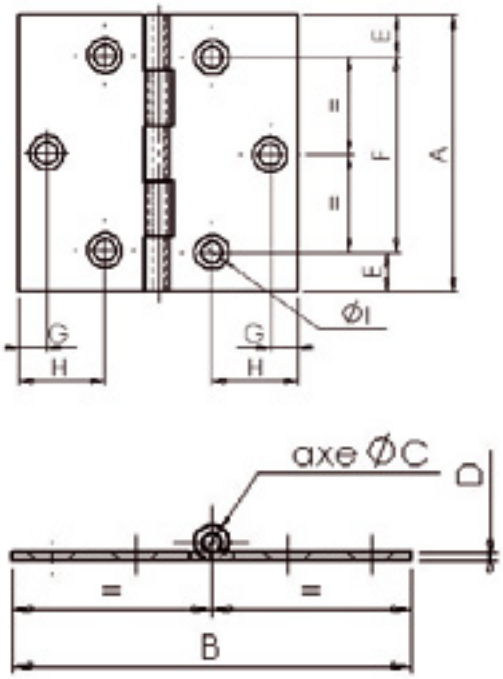

REF.	AxB	C	D	E	F	G	H	I	Ø mm	Σ mm	Kg 100 p.	P
423 050	30x30	2,4	1	5,5	19		6,35	3,1	2	4	0,95	50
423 070	40x40	2,4	1	6	28	5,4	12	3,7	2,5	6	1,5	50
423 090	50x50	2,4	1	7,5	35	6,5	15	3,9	2,5	6	2,1	25
423 110	60x60	3	1	8	44	7	20	3,6	3	6	3,42	25
423 130	70x70	4	1,2	9	52	8	23	3,8	3	6	5,9	25
423 150	80x80	4	1,2	10,5	59	8,5	26	4,5	4	6	7,4	25
423 170	90x90	4,5	1,5	11	68	12	24	5	4	6	11,7	25
423 190	100x100	5	1,5	11,5	77	12	33	5,4	4,5	6	14,8	25

Cotes en mm

1002 Charnière carrée à nœud roulé A.Z. percée fraisée

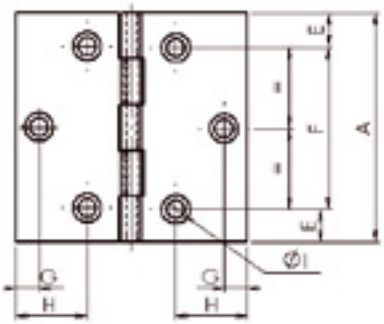

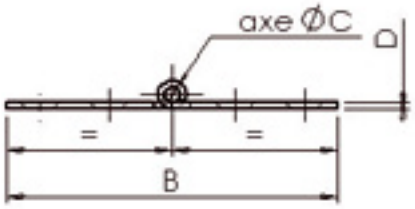

REF.	AxB	C	D	E	F	G	H	I	mm	mm	Kg 100 p.	P
423 450	30x30	2,4	1	5,5	19		6,35	3,1	2	4	0,95	50
423 470	40x40	2,4	1	6	28	5,4	12	3,7	2,5	6	1,5	50
423 490	50x50	2,4	1	7,5	35	6,5	15	3,9	2,5	6	2,1	25
423 510	60x60	3	1	8	44	7	20	3,6	3	6	3,42	25
423 530	70x70	4	1,2	9	52	8	23	3,8	3	6	5,9	25
423 550	80x80	4	1,2	10,5	59	8,5	26	4,5	4	6	7,4	25
423 570	90x90	4,5	1,5	11	68	12	24	5	4	6	11,7	25
423 590	100x100	5	1,5	11,5	77	12	33	5,4	4,5	6	14,8	25

Cotes en mm

1002 Charnière carrée à nœud roulé INOX percée fraisée

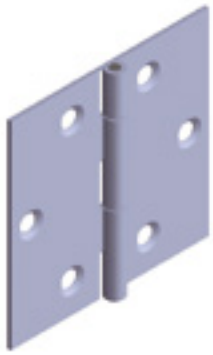

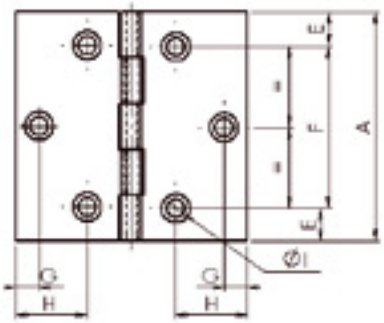

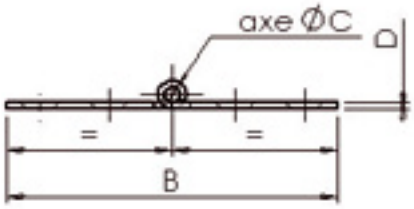

REF.	AxB	C	D	E	F	G	H	I	mm	mm	Kg 100 p.	P
423 710	30x30	2,4	0,8	5	20		6,3	2,8	2	4	0,97	50
423 730	40x40	2,7	1	6	28	5,5	12	3,6	2,5	6	1,61	50
423 750	50x50	2,7	0,9	7,5	35	6,5	15	3,6	2,5	6	2,46	25
423 770	60x60	3	1	8	44	7	20	3,6	3	6	3,49	25
423 790	70x70	4	1,2	9	52	8	23	4	3	6	6,1	25
423 810	80x80	4	1,2	10,5	59	8,5	26	4,5	4	6	7,7	25
423 830	90x90	4,5	1,5	11	68	12	24	5	4	6	11,94	25

Cotes en mm

1006 Charnière à nœud roulé A.Z. percée fraisée

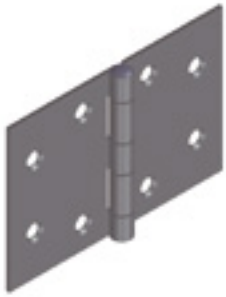

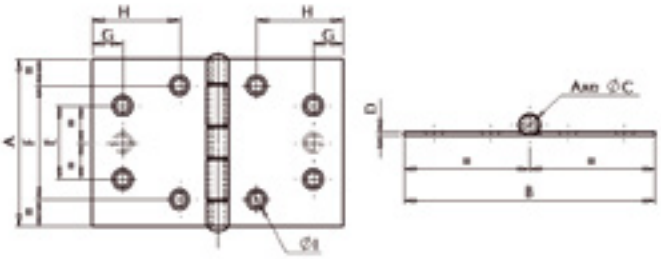

REF.	AxB	C	D	E	F	G	H	I	⌀ mm	Σ mm	Kg 100 p.	P
423 950	50x75	4	1,2	22	34	9	26	4,2	3,5	8	4,7	25
423 970	60x90	4	1,5	42	34	10	29	4,2	3,5	8	7,8	25

Cotes en mm

1003 Charnière rectangulaire forte double feuille A.D. «Bordelaise»

Percée fraisée / gros nœud

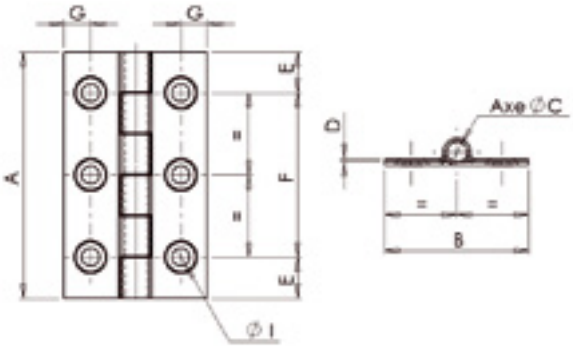

REF.	AxB	C	D	E	F	G	I	⌀ mm	Σ mm	Kg 100 p.	P
424 010	50x30	3,5	0.8x2	9	32	5,5	3,7	3	4	2,22	25
424 030	60x40	5	0.8x2	10	40	7	4,4	4	6	3,84	25
424 040	70x40	5	0.8x2	10	50	7	4,4	4	6	4,5	25
424 050	70x50	5	0.8x2	10	50	12	4,4	4	6	5,41	25
424 060	80x45	5,7	1x2	10	60	8	4,4	4	6	7,21	25
424 070	80x50	5,7	1x2	10	60	10,5	4,4	4	6	7,75	25
424 080	80x60	5,7	1x2	10	60	16,5	4,4	4	6	9,07	25
424 090	90x50	5,7	1.2x2	10	70	8,5	4,4	4	6	10,26	25
424 100	100x50	5,7	1.2x2	10	80	10	4,4	4	6	11,4	25

Cotes en mm

1011 Charnière rectangulaire forte double feuille A.Z. «Havraise» Percée fraisée

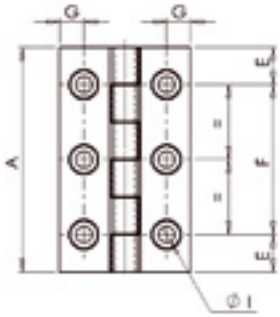
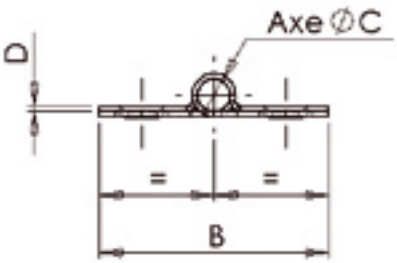

REF.	AxB	C	D	E	F	G	H	I	mm	mm	Kg 100 p.	P
427 050	60x40	5	0.8x2	10	40	7		4,4	4	6	3,84	25
427 060	70x50	5	0.8x2	10	50	12		4,4	4	6	5,41	25
427 070	80x45	5,7	1x2	10	60	8		4,4	4	6	7,21	25
427 080	80x60	5,7	1x2	10	60	16,5		4,4	4	6	9,07	25

Cotes en mm / * Voir 1011 carrée

1004 Charnière carrée forte double feuille A.D. «Bordelaise» Percée fraisée / gros nœud

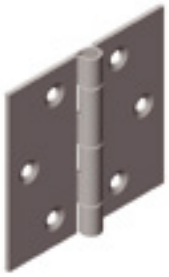
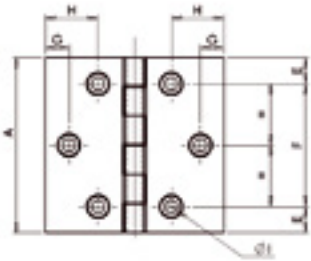
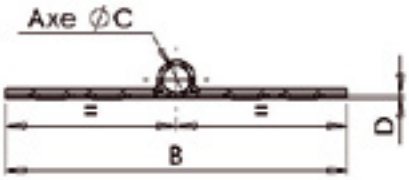

REF.	AxB	C	D	E	F	G	H	I	mm	mm	Kg 100 p.	P
424 320	50x50	3,6	0.8x2	9	32	7,5	15,5	3,6	3	6	3,4	25
424 330	60x60	5	0.8x2	9	42	8	18	4,4	4	6	5,43	25
424 340	70x70	5	0.8x2	9	52	10	21	4,4	4	6	7,11	25
424 350	80x80	5,7	1x2	10	60	16,5	25	4,4	4	6	11,57	25
424 370	100x100	5,7	1.2x2	12	70	13	30	4,4	4	6	20,66	25

Cotes en mm

1011 Charnière carrée forte double feuille A.Z. «Havraise» Percée fraisée

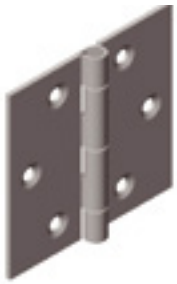
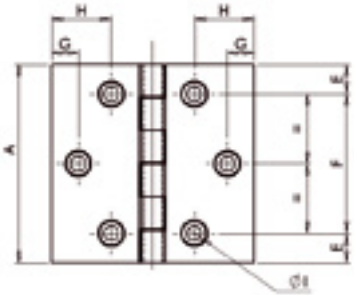
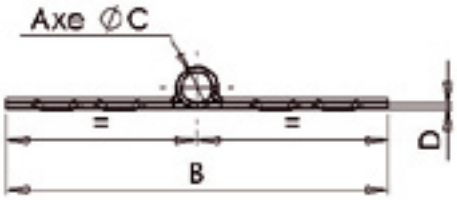

REF.	AxB	C	D	E	F	G	H	I	mm	mm	Kg 100 p.	P
427 120	70x70	5	0.8x2	9	52	10	21	4,4	4	6	7,11	25
427 130	80x80	5,7	1x2	10	60	16,5	25	4,4	4	6	11,575,41	25

Cotes en mm

1005 Charnière forte à nœud roulé A.Z. Percée fraisée / gros nœud

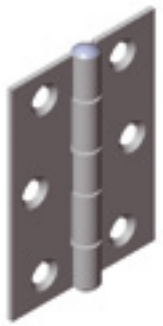

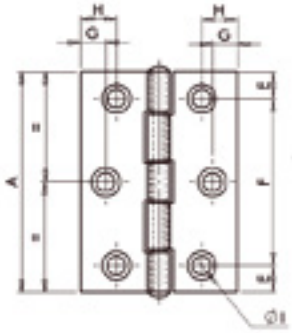

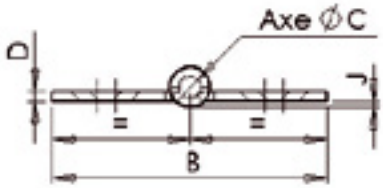

REF.	AxB	C	D	E	F	G	H	I	J	mm	mm	Kg 100 p.	P
425 010	50x38	3	1,5	7,5	35		7,6	4,5	1	3,5	4	2,8	25
425 020	63x44	3,5	1,5	7,5	47	7	10	5,2	1	4	6	4,06	25
425 030	75x50	4	2	9,8	55,4	7,5	11	5,7	1	4,5	6	7,49	25
425 040	88x58	5	2	10,5	66	8,5	14	6,7	1	4,5	6	10,73	25
425 050	102x72	6	2	10,5	81	8,5	15,5	6,7	1	4,5	8	15,47	25

Cotes en mm

1005 Charnière forte à nœud roulé INOX Percée fraisée / gros nœud

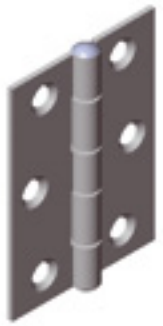

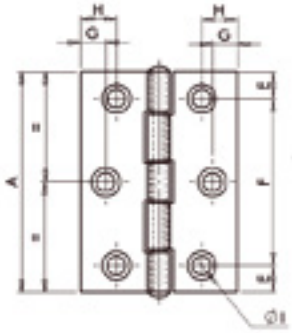

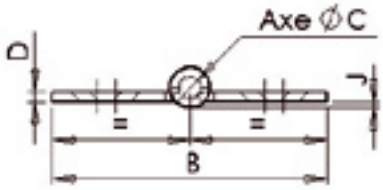

REF.	AxB	C	D	E	F	G	H	I	J	mm	mm	Kg 100 p.	P
425 210	50x38	3	1,5	7,5	35		7,6	4,5	1	3,5	4	2,86	25
425 220	63x44	3,5	1,5	7,5	47	7	10	5,2	1	4	6	4,15	25
425 230	75x50	4	2	9,8	55,4	7,5	11	5,7	1	4,5	6	7,64	25
425 240	88x58	5	2	10,5	66	8,5	14	6,7	1	4,5	6	10,95	25
425 250	102x72	6	2	10,5	81	8,5	15,5	6,7	1	4,5	8	15,78	25

Cotes en mm

2001 Charnière « Américaine » à nœud roulé A.D. broche mobile / non percée

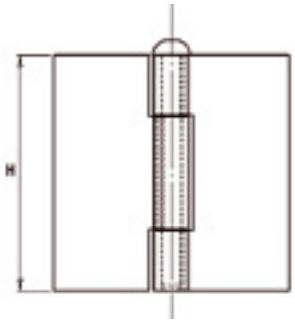

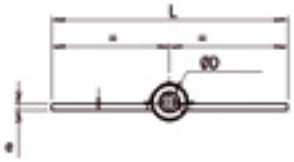

REF.	AxB	C	D	J	Kg 100 p.	P
425 410	40x40	4	2	1,5	3,6	25
425 420	50x50	6	2	2,5	6,4	25
425 430	60x60	6	2	2,5	8,5	25
425 440	70x70	6	2	2,5	10,8	25
425 450	80x80	6	2,5	2,5	16,8	25
425 460	100x100	6	2,5	2,5	24,9	25

Cotes en mm

2001 Charnière « Américaine » à nœud roulé A.Z. broche mobile / percée fraisée

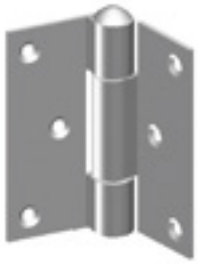

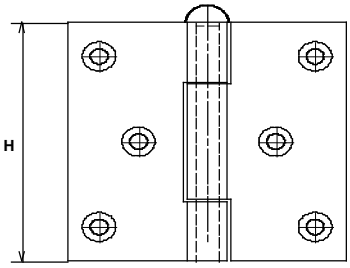

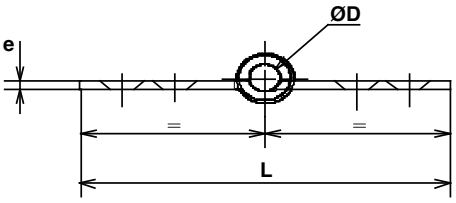

REF.	AxB	C	D	E	F	G	H	I	J	Ø mm	Σ mm	Kg 100 p.	P
425 610	40x40	4	2	8	24	7		4,2	1,5	3,5	4	3,5	25
425 620	50x50	6	2	8	34	8		4,2	2,5	3,5	4	6,2	25
425 630	60x60	6	2	10,25	39,5	8,2		4,2	2,5	3,5	4	8,4	25
425 640	70x70	6	2	10	50	8	18,5	4,2	2,5	3,5	6	10,5	25
425 650	80x80	6	2,5	10	60	8,5	20,5	4,2	2,5	3,5	6	16,4	25

Cotes en mm

Charnière d'équerre débrochable A.N. Haut. 40 mm

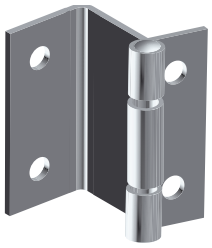

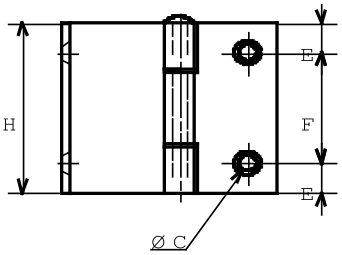

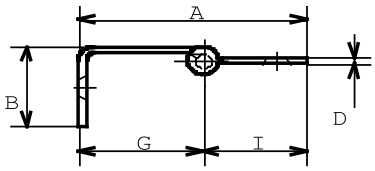

REF.	DÉSIGNATION	AxB	C	D	E	F	G	H	I	Ø mm	Σ mm	Kg 100 p.	P
426030	Pour porte épaisseur 16 mm	**39x17**	4,5	1,5	7	26	21	40	18	3,5	4	3,3	20
426130	Pour porte épaisseur 18 mm	**44x17.5**	3,8	1,5	7	26	24	40	20	3	4	3,5	20

Cotes en mm

1015 Charnière de table simple feuille A.D. percée fraisée

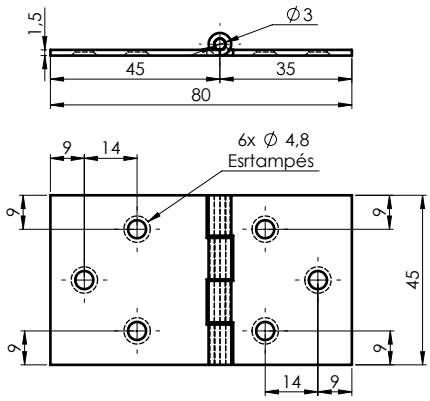

REF.	AxB	Kg 100 p.	P
426 370	45x80	5	50

Cotes en mm

1015 Charnière de table double feuille A.D. percée fraisée

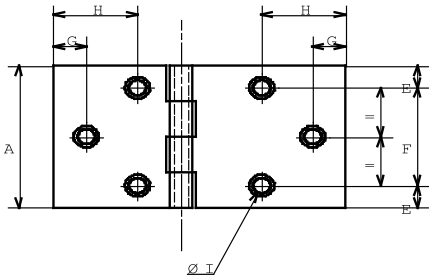

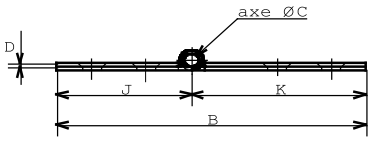

REF.	AxB	C	D	E	F	G	H	I	J	K	Ø mm	Σ mm	Kg 100 p.	P
426 410	45x80	4	1x2	9	27	9	23	4,7	35	45	4	6	5,9	50
426 430	50x85	4	1x2	9	32	9	25	4,7	37,5	47,5	4	6	6,7	50

Cotes en mm

3005 Charnière festonnée à nœud roulé percée fraisée

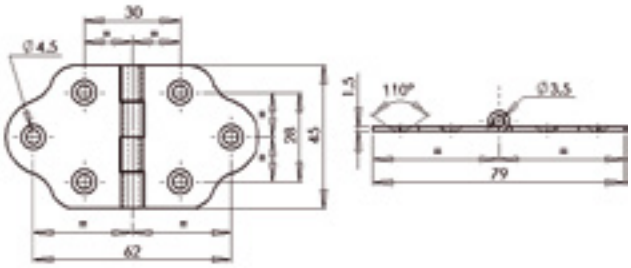

REF.	FINITION	AxB	Kg 100 p.	P
457 010	Laiton	**45x79**	4,2	25
457 050	A.Z.	**45x79**	4	25

Cotes en mm

1007 Charnière universelle à nœud roulé percée fraisée

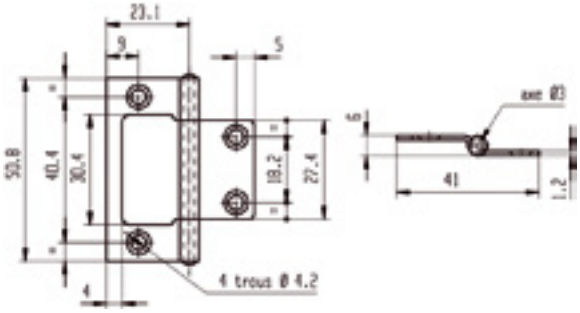

REF.	FINITION	AxB	Kg 100 p.	P
428 110	A.N.	51x40	2	25
428 130	A.L.	51x40	2	25

Cotes en mm

3002 Charnière abattant A.N. Percée fraisée

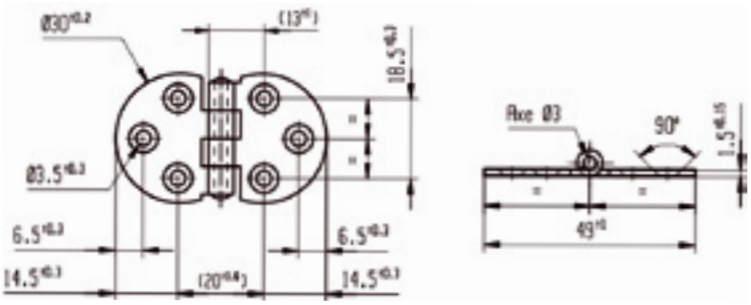

REF.	AxB	Kg 100 p.	P
426 330	49x30	3,4	25

Cotes en mm

1015 Couplet théâtre A.D. percée fraisée - 40 x 90 mm / axe coudé mobile

REF.	AxB	Ø mm	Σ mm	Kg 100 p.	P
426 350	40x90	4,5	6	7,1	25

Cotes en mm

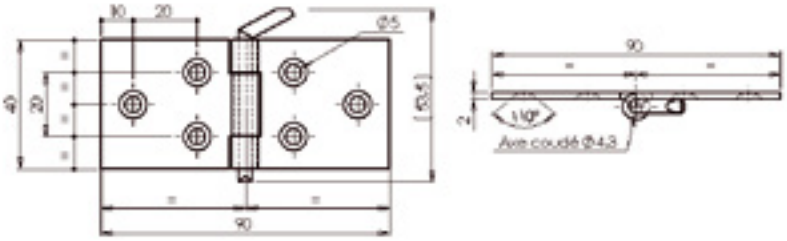

3026 Charnière de paravent à nœud roulé A.L.

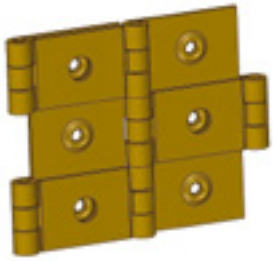

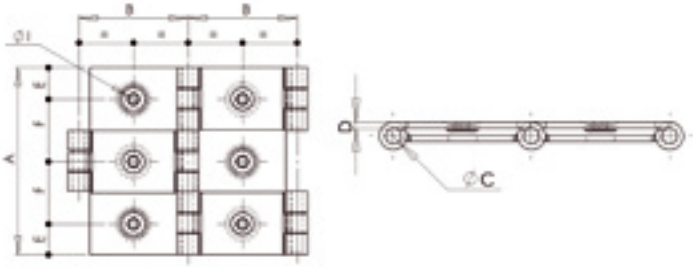

REF.	AxB	C	D	E	F	I	Ø mm	Σ mm	Kg 100 p.	P
428 510	40x20	4	1	10	20	3,2	2,5	4	3,2	24
428 550	60x25	3	1,2	10	20	3,6	3	6	5,2	24
428 570	60x30	3	1,2	10	20	3,6	3	6	6	24
428 590	60x35	4	1,5	10	20	3,2	2,5	6	10	24

Cotes en mm

7105 | 7106 | Charnière de caisse A.Z. percée fraisée

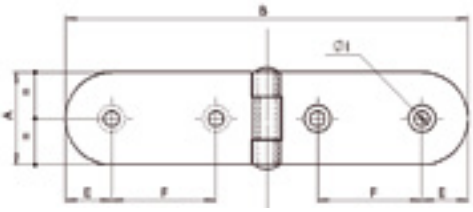

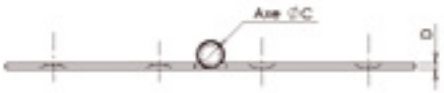

REF.	AxB	C	D	E	F	I	Ø mm	Σ mm	Kg 100 p.	P
426 450	30x130	5,9	1,5	15	34	5	4,5	4	5,6	50
426 470	40x190	8	2	20	56	5	4,5	4	18,4	25

Cotes en mm

1016 | Charnière façon canne double feuille A.D. percée fraisée

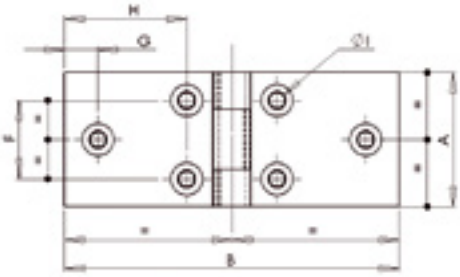

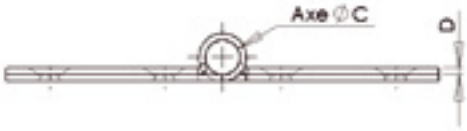

REF.	AxB	C	D	E	F	G	H	I	Ø mm	Σ mm	Kg 100 p.	P
426 550	40x100	8	1,5	8,25	23,5	10	36,5	4,7	4	6	11	25

Cotes en mm

1017 | Charnière de coffre à nœud roulé A.Z. percée fraisée

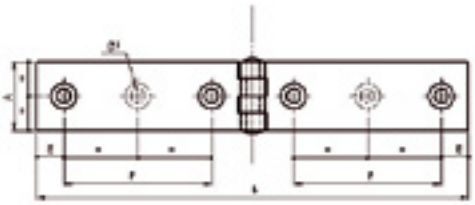

REF.	AxB	C	D	E	F	I	Ø mm	Σ mm	Kg 100 p.	P
426 650	30x160	6	2,5	25	32,5	5,3	4,5	4	11	25
426 670	30x200	6	2,5	12	65	5,3	4,5	6	13	25
426 690	35x220	6	2,5	12	76	5,3	4,5	6	17	25

Cotes en mm

1012 Charnière pour coulisse de lit à nœud roulé A.Z. percée fraisée

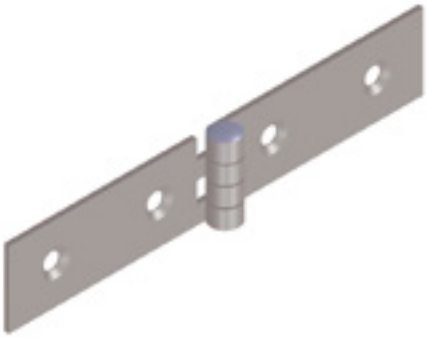

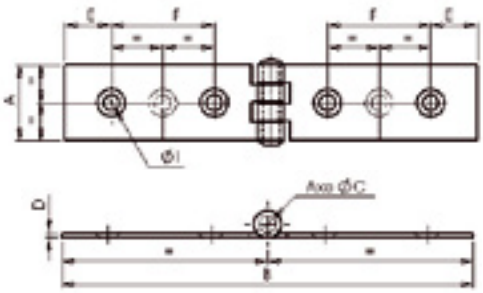

REF.	AxB	C	D	E	F	I	Ø mm	Σ mm	Kg 100 p.	P
426 710	20x60	3	1,2	6	10	3,2	2,5	4	1,4	25
426 730	20x80	3	1,2	10	16	3,2	2,5	4	1,7	25
426 750	22x100	5	1,5	9	27	4,6	4	4	3	25
426 770	22x120	5	1,5	13,5	30	4,6	4	4	3,7	25

Cotes en mm

1012 Charnière pour coulisse de lit à nœud roulé A.D. percée fraisée

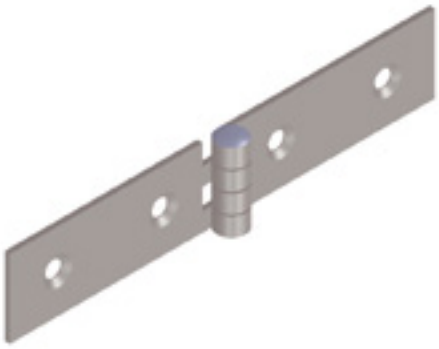

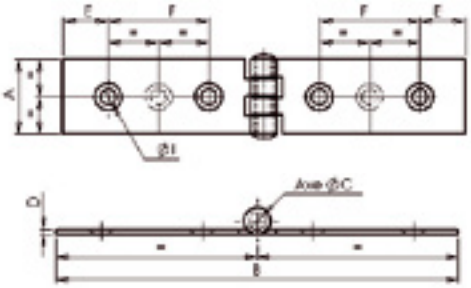

REF.	AxB	C	D	E	F	I	Ø mm	Σ mm	Kg 100 p.	P
426 850*	20x60	3	1,2	6	10	3,2	2,5	4	1,4	25
426 870	20x80	3	1,2	10	16	3,2	2,5	4	1,7	25
426 890	22x100	5	1,5	9	27	4,6	4	4	3	25
426 910	22x120	5	1,5	13,5	30	4,6	4	4	3,7	25
426 930	25x140	3,5	1,5	11	46	4,4	4	6	4,6	25
426 950	30x160	3,5	1,5	11	54	4,4	4	6	6	25

Cotes en mm / *VOIR PLAN 1012 LAITON 426 970

1013 Charnière double axe composite

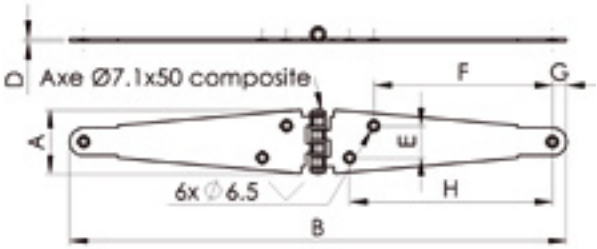

REF.	FINITION	AxB	D	E	F	G	H	Kg 100 p.	P
757870	A.Z	50x290	2	25	90	11	110	18,5	10
757970	A.Z NOIR	50x290	2	25	90	11	110	18,5	10
757871	A.Z	50x390	2	25	140	11	159	21,5	10
757971	A.Z NOIR	50x390	2	25	140	11	159	21,5	10

Cotes en mm / Nous consulter pour quantité minimum

1014 Charnière à congés à nœud roulé A.Z. percée fraisée

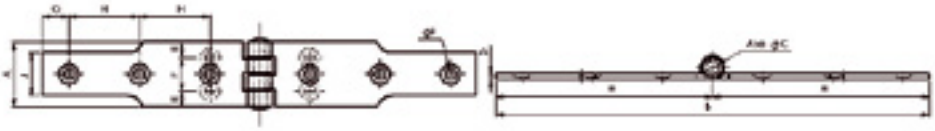

REF.	AxB	C	D	E	F	G	H	I	J	Ø mm	Σ mm	Kg 100 p.	P
427 150	25x160	6	2,5			10	25	5,1	17	4,5	6	7,8	25
427 170	30x200	6	2,5			12,5	32,5	5,1	20	4,5	6	11	25
427 180	35x220	6	2,5			12	38	6,2	25	5,5	6	14,3	25
427 190	40x250	6	2,5	9	22	15	45	6,2	30	5,5	8	18	12
427 230	45x275	6	2,5	10	25	15	51	5,6	35	5	8	23,2	12
427 240	50x300	8	3,5	12,5	25	15	51	5,6	34,5	5	8	39	12
427 270	60x300	8	3,5	17,5	25	15	51	5,6	34,5	5	8	46	12

Cotes en mm

1014 Charnière à congés à nœud roulé A.D. percée fraisée

REF.	AxB	C	D	E	F	G	H	I	J	Ø mm	Σ mm	Kg 100 p.	P
427 300	25x160	6	2,5			10	25	5,1	17	4,5	6	7,8	25
427 310	30x200	6	2,5			12,5	32,5	5,1	20	4,5	6	11	25
427 320	35x220	6	2,5			12	38	6,2	25	5,5	6	14,3	25
427 330	40x250	6	2,5	9	22	15	45	6,2	30	5,5	8	18	12
427 340	45x275	6	2,5	10	25	15	51	5,6	35	5	8	23,2	12
427 350	50x300	8	3,5	12,5	25	15	51	5,6	34,5	5	8	39	12

Cotes en mm

1014 Charnière à congés à nœud roulé INOX axe inox / percée fraisée

REF.	AxB	C	D	E	F	G	H	I	J	Ø mm	Σ mm	Kg 100 p.	P
427 520	30x200	6	2,5			12,5	32,5	5,1	20	4,5	6	11	25
427 540	40x250	6	2,5	9	22	15	45	6,2	30	5,5	8	19	12
427 560	50x300	8	3	12,5	25	15	51	5,6	34	5	8	41,5	12

Cotes en mm

2002 Charnière à dégonder à nœud roulé A.D. non percée

Droite représentée

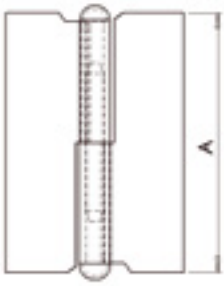

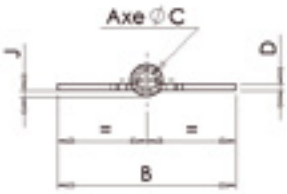

REF.	DESIGNATION	AxB	C	D	G	H	I	J	∅ mm	mm	Kg 100 p.	P
433 170	Droite	70x45	4,5	1,5				1,8			4,8	25
433 180	Gauche	70x45	4,5	1,5				1,8			4,8	25

Cotes en mm

2002 Charnière à dégonder à nœud roulé A.N. percée fraisée

Droite représentée

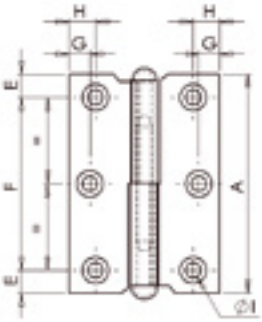

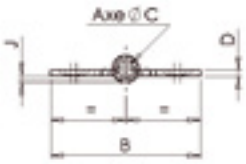

REF.	DESIGNATION	AxB	C	D	E	F	G	H	I	J	∅ mm	mm	Kg 100 p.	P
433 230	Droite	50x30	4	1,2	7,2	34,5	6	6	3,4	1,8	2,5	6	2	25
433 240	Gauche	50x30	4	1,2	7,2	34,5	6	6	3,4	1,8	2,5	6	2	25
433 250	Droite	60x40	4	1,5	6,1	46	5,4	7	4	1,65	3,5	6	3,6	25
433 260	Gauche	60x40	4	1,5	6,1	46	5,4	7	4	1,65	3,5	6	3,6	25
433 270	Droite	70x45	4,5	1,5	7,1	54	6	8	4,5	1,8	4	6	4,8	25
433 280	Gauche	70x45	4,5	1,5	7,1	54	6	8	4,5	1,8	4	6	4,8	25
433 290	Droite	80x50	5	1,5	8,1	62	7	9	4,5	2,1	4	6	6	25
433 300	Gauche	80x50	5	1,5	8,1	62	7	9	4,5	2,1	4	6	6	25

Cotes en mm

1700 Charnière 4 pans nylon Haut. 40 mm - débrochable

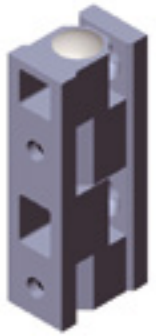

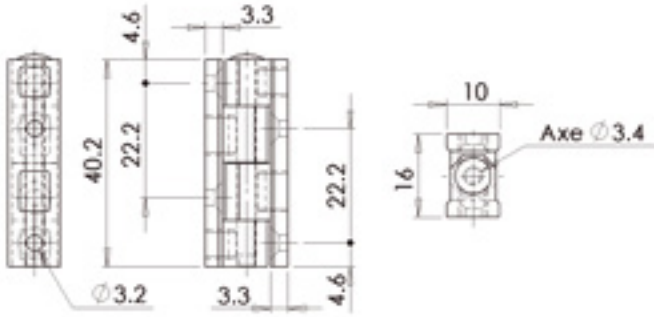

REF.	FINITION	Kg 100 p.	P
441030	Blanc axe A.N.	0,87	25
441160	Pin axe A.N.	0,87	25
441180	Chêne axe A.N.	0,87	25
441110	Noir axe A.N.	0,87	25
441410	Blanc axe inox	0,87	25
441450	Noir axe inox	0,87	25

Cotes en mm

Charnière ronde débrochable

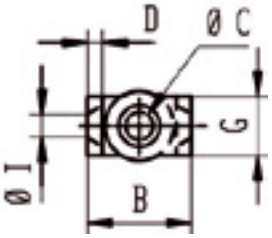

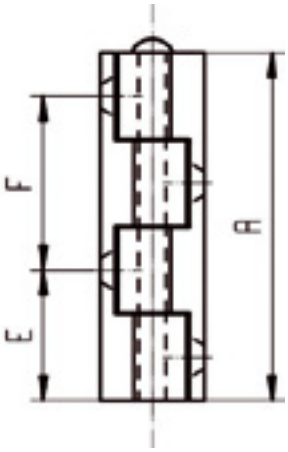

REF.	FINITION	AxB	C	D	E	F	G	I	⌀ mm	Σ mm	Kg 100 p.	P
443010	Laiton chromé haut. 40mm	40x13,5	4	2	15	20	8,5	3,4	2,5	4	3,05	20
443030	Laiton poli haut. 40mm	40x13,5	4	2	15	20	8,5	3,4	2,5	4	3,05	20
443110	Laiton chromé haut. 50mm	50x15	4	2	18	25	10	3,4	2,5	4	5,1	20

Cotes en mm

Charnière à plaquer 90° A.Z. Avec ressort

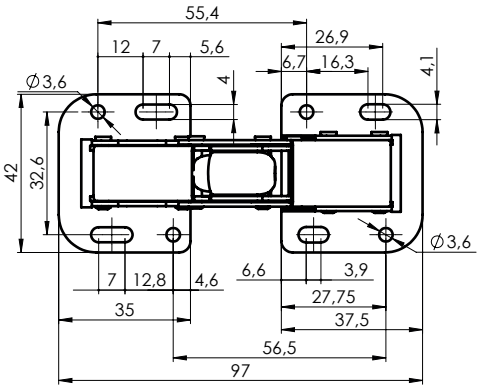

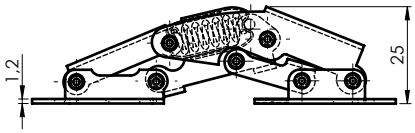

REF.	Kg 100 p.	P
417 210	7,6	20

Cotes en mm

CHARNIÈRES

4003 Charnière piano à nœud roulé A.N. percée fraisée

REF.	AxB	C	D	E	F	G	I	Kg 100 m	P
470 060	960x25	1,8	0,6	7,5	60	15	3,8	16	50
470 260	960x32	1,8	0,6	10	60	15	3,8	19	50

Cotes en mm

4003 Charnière piano à nœud roulé A.L. percée fraisée

REF.	AxB	C	D	E	F	G	I	Kg 100 m	P
470 460	960x25	1,8	0,6	7,5	60	15	3,8	16	50
470 660	960x32	1,8	0,6	10	60	15	3,8	19	50

Cotes en mm

4003 Charnière piano à nœud roulé inox percée fraisée

REF.	AxB	C	D	E	F	G	I	Kg 100 m	P
470 160	960x25	1,8	0,6	7,5	60	15	3,8	16	50
470 360	960x32	1,8	0,6	10	60	15	3,8	19	50

Cotes en mm

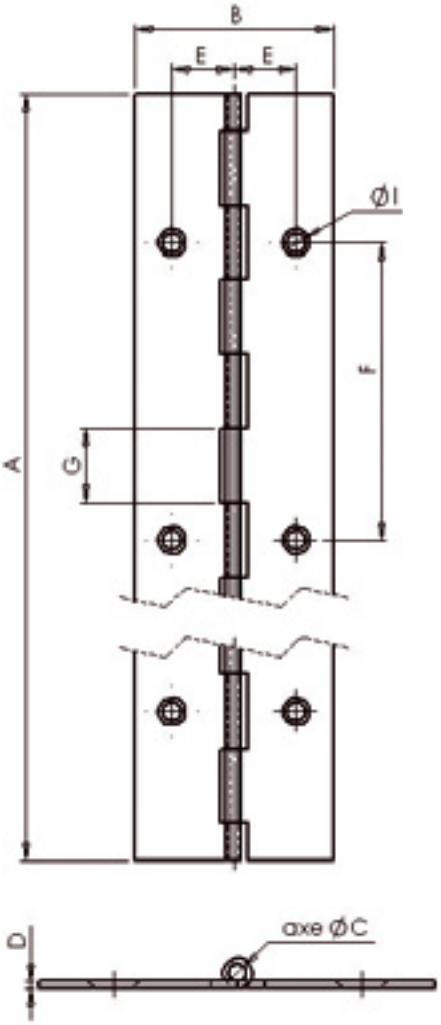

4003 Charnière piano à nœud roulé A.D. dégraissé percée fraisée

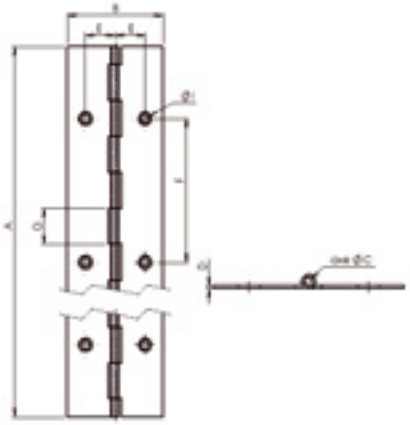

REF.	AxB	C	D	E	F	G	I	Kg 100 m	P
471 310	1980x25	1,8	0,6	7,5	60	15	3,8	16	50
471 330	1980x32	1,8	0,6	10	60	15	3,8	19	50
473 240	3480x40	1,8	0,6	12,5	60	15	3,8	23	30

Cotes en mm

4003 Charnière piano à nœud roulé A.N. nickelé percée fraisée

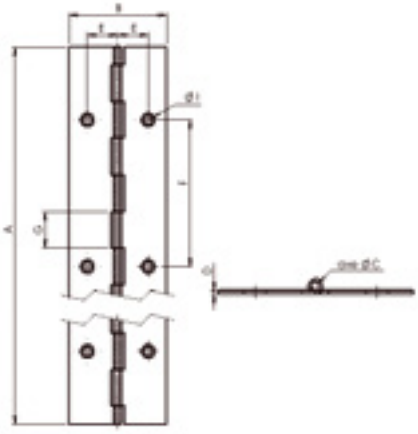

REF.	AxB	C	D	E	F	G	I	Kg 100 m	P
471 530	1980x20	1,8	0,6	6,2	60	15	2,8	13	50
471 550	1980x25	1,8	0,6	7,5	60	15	3,8	16	50
471 570	1980x32	1,8	0,6	10	60	15	3,8	19	50
471 590	1980x40	1,8	0,6	12,5	60	15	3,8	23	25
471 610	1980x52	1,8	0,6	15	60	15	3,8	30	25
471 670	3480x25	1,8	0,6	7,5	60	15	3,8	16	30
471 690	3480x32	1,8	0,6	10	60	15	3,8	19	30
471 710	3480x40*	1,8	0,6	12,5	60	15	3,8	23	30

Cotes en mm / *Nous consulter pour quantité minimum

4003 Charnière piano à nœud roulé A.D. non percée

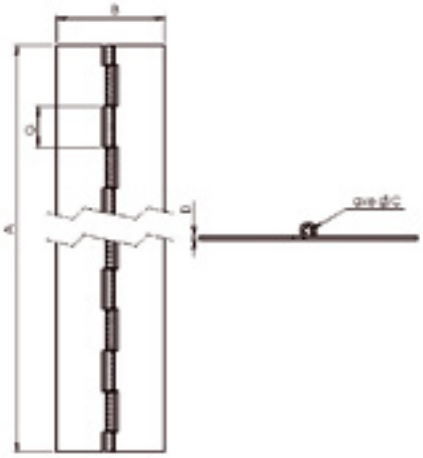

REF.	AxB	C	D	G	Kg 100 m	P
473 050	1980x20	1,8	0,6	15	13	50
473 070	1980x25	1,8	0,6	15	16	50
473 090	1980x32	1,8	0,6	15	19	50
473 230	1980x40	1,8	0,6	15	23	25

Cotes en mm

4003 Charnière piano à nœud roulé A.L. percée fraisée

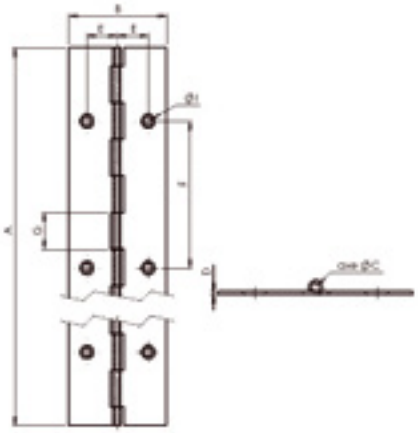

REF.	AxB	C	D	E	F	G	I	Kg 100 m	P
471 770	1980x20	1,8	0,6	6,2	60	15	2,8	13	50
471 790	1980x25	1,8	0,6	7,5	60	15	3,8	16	50
471 810	1980x32	1,8	0,6	10	60	15	3,8	19	50
471 830	1980x40	1,8	0,6	12,5	60	15	3,8	23	25
471 910	3480x25	1,8	0,6	7,5	60	15	3,8	16	30
471 930	3480x32	1,8	0,6	10	60	15	3,8	19	30
471 950	3480x40*	1,8	0,6	12,5	60	15	3,8	23	30

Cotes en mm / *Nous consulter pour quantité minimum

4003 Charnière piano à nœud roulé LAITON axe FER percée fraisée

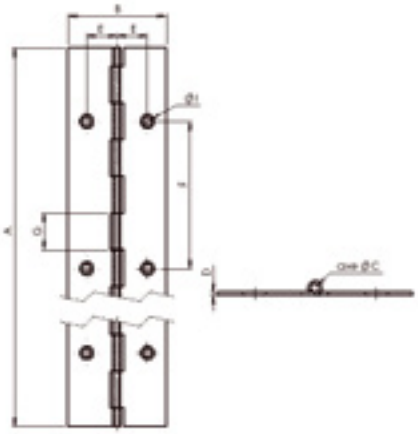

REF.	AxB	C	D	E	F	G	I	Kg 100 m	P
472 130	1980x20	1,8	0,6	6,2	60	15	2,8	15	50
472 150	1980x25	1,8	0,6	7,5	60	15	3,8	17,5	50
472 170	1980x32	1,8	0,6	10	60	15	3,8	21	50
472 190	1980x40	1,8	0,6	12,5	60	15	3,8	25	25
472 210	1980x52	1,8	0,6	15	60	15	3,8	33	25
472 250	3480x20*	1,8	0,6	6,2	60	15	2,8	15	30
472 290	3480x32	1,8	0,6	10	60	15	3,8	21	30
472 310	3480x40*	1,8	0,6	12,5	60	15	3,8	25	30

Cotes en mm / *Nous consulter pour quantité minimum

4003 Charnière piano à nœud roulé LAITON axe LAITON percée fraisée

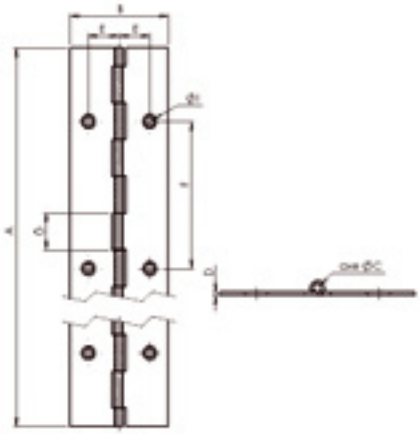

REF.	AxB	C	D	E	F	G	I	Kg 100 m	P	
472 370	1980x20	1,8	0,6	6,2	60	15	2,8	15	50	Sur demande
472 390	1980x25	1,8	0,6	7,5	60	15	3,8	17,5	50	Sur demande
472 410	1980x32	1,8	0,6	10	60	15	3,8	21	50	Sur demande
472 430	1980x40	1,8	0,6	12,5	60	15	3,8	25	25	
472 530	3480x32	1,8	0,6	10	60	15	3,8	21	30	Sur demande
472 550	3480x40*	1,8	0,6	12,5	60	15	3,8	25	30	

Cotes en mm / *Nous consulter pour quantité minimum

4003 Charnière piano à nœud roulé INOX percée fraisée

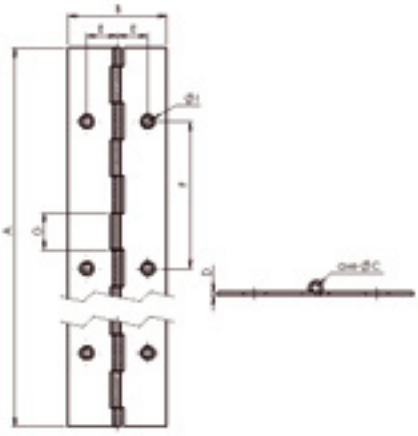

REF.	AxB	C	D	E	F	G	I	Kg 100 m	P
472 610	1980x20	1,8	0,6	6,2	60	15	2,8	13	50
472 630	1980x25	1,8	0,6	7,5	60	15	3,8	16	50
472 650	1980x32	1,8	0,6	10	60	15	3,8	19	50
472 670	1980x40	1,8	0,6	12,5	60	15	3,8	23	25
472 690	1980x52	1,8	0,6	15	60	15	3,8	30	25
472 750	3480x25	1,8	0,6	7,5	60	15	3,8	16	30
472 770	3480x32	1,8	0,6	10	60	15	3,8	19	30
472 790	3480x40*	1,8	0,6	12,5	60	15	3,8	23	30

Cotes en mm / *Nous consulter pour quantité minimum

4103 Charnière piano forte nœud roulé INOX non percée non polie

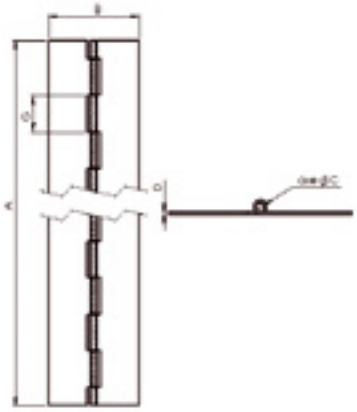

REF.	AxB	C	D	G	Kg 100 m	P	
476 080	1980x20	2,5	1	15	21	50	Sur demande
476 090	1980x25	2,5	1	15	28	50	Sur demande
476 100	1980x32	2,5	1	15	34	25	
476 210	1980x40	3	1,2	15	52	10	
476 220	1980x50	3	1,2	15	62	10	

Cotes en mm

4204 Charnière piano forte nœud roulé INOX non percée non polie axe Ø 4 mm

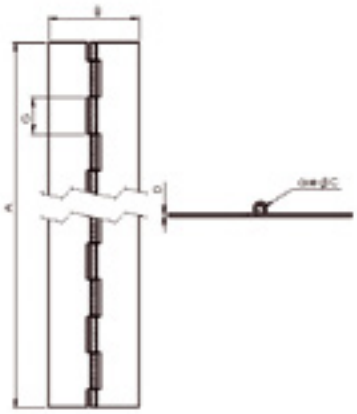

REF.	AxB	C	D	G	Kg 100 m	P
476 660	1980x40	4	2	30	93	5
476 670	1980x50	4	2	30	109	5
476 690	1980x60	4	2	30	125	5
476 680	1980x70	4	2	30	141	5

Cotes en mm

4206 Charnière piano forte nœud roulé INOX non percée non polie axe Ø 6 mm

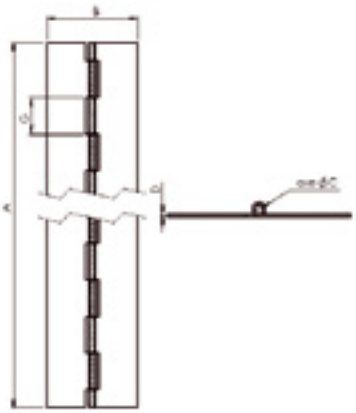

REF.	AxB	C	D	G	Kg 100 m	P
476 970	1980x40	6	2	30	111	5
476 980	1980x50	6	2	30	127	5
476 960	1980x60	6	2	30	143	5
476 990	1980x70	6	2	30	159	5

Cotes en mm

4153 Charnière piano forte nœud roulé INOX
non percée non polie axe Ø 3 mm

REF.	AxB	C	D	G	Kg 100 m	P	
477 340	1980x30	3	1,5	30	49,98	10	Sur demande
477 350	1980x40	3	1,5	30	62,22	10	
477 360	1980x50	3	1,5	30	73,44	10	

Cotes en mm

4153 Charnière piano forte nœud roulé A.D.
non percée axe Ø 3 mm

REF.	AxB	C	D	G	Kg 100 m	P
477 270	1980x30	3	1,5	30	49,0	10
477 280	1980x40	3	1,5	30	61,0	10
477 290	1980x50	3	1,5	30	72,0	20

Cotes en mm

4155 Charnière piano forte nœud roulé INOX
non percée non polie axe Ø 5 mm

REF.	AxB	C	D	G	Kg 100 m	P	
477 500	1980x40	5	1,5	30	76,5	15	Sur demande
477 510	1980x50	5	1,5	30	88,8	15	Sur demande
477 520	1980x70	5	1,5	30	106,2	10	Sur demande

Cotes en mm

4155 Charnière piano forte nœud roulé A.D.
non percée axe Ø 5 mm

REF.	AxB	C	D	G	Kg 100 m	P
477 420	1980x40	5	1,5	30	75	15
477 430	1980x50	5	1,5	30	87	5
477 450	1980x60	5	1,5	30	98	5
477 440	1980x70	5	1,5	30	104	10

Cotes en mm

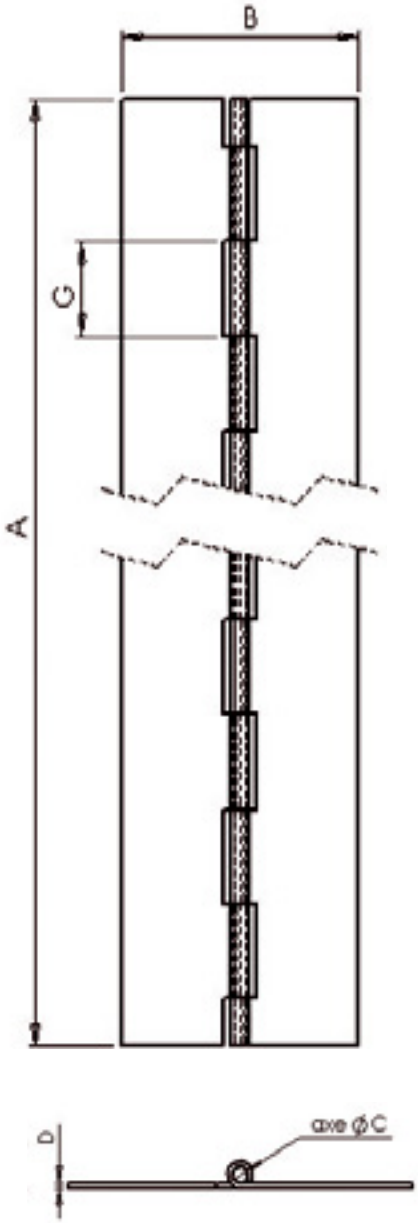

5004 Charnière capot double feuille A.D. non percée axe Ø 4 mm

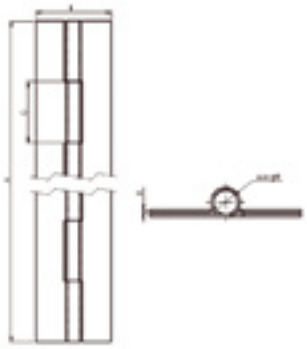

REF.	AxB	C	D	G	Kg 100 m	P
478 550	2000x50	4	0,8 x 2	40	75	5

Cotes en mm

5006 Charnière capot double feuille A.D. non percée axe Ø 6 mm

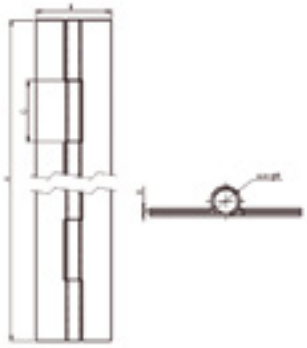

REF.	AxB	C	D	G	Kg 100 m	P
478 870	2000x50	6	0,8 x 2	40	87	5
478 890	2000x60	6	0,8 x 2	40	100	5

Cotes en mm

5008 Charnière capot double feuille A.D. non percée axe Ø 8 mm

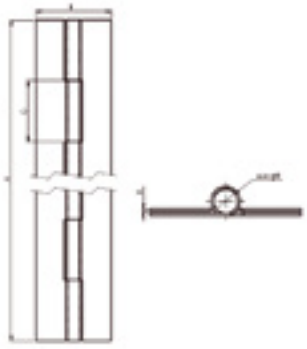

REF.	AxB	C	D	G	Kg 100 m	P
479 270	2000x50	8	0,8 x 2	40	105	5
479 290	2000x60	8	0,8 x 2	40	120	5
479 310	2000x70*	8	0,8 x 2	40	135	5

Cotes en mm / *Nous consulter pour quantité minimum

5006 Charnière capot double feuille A.D. percée fraisée axe Ø 6 mm

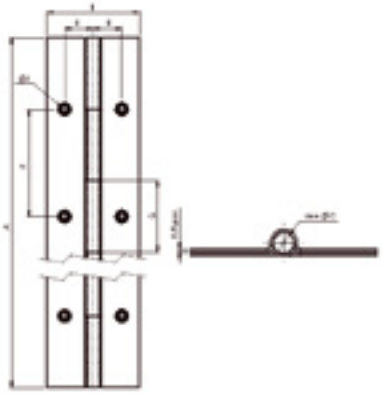

REF.	AxB	C	D	E	F	G	I	Ø mm	Kg 100 m	P
478 970	2000x50	6	0,8 x 2	16	60	40	4	3,5	87	5

Cotes en mm

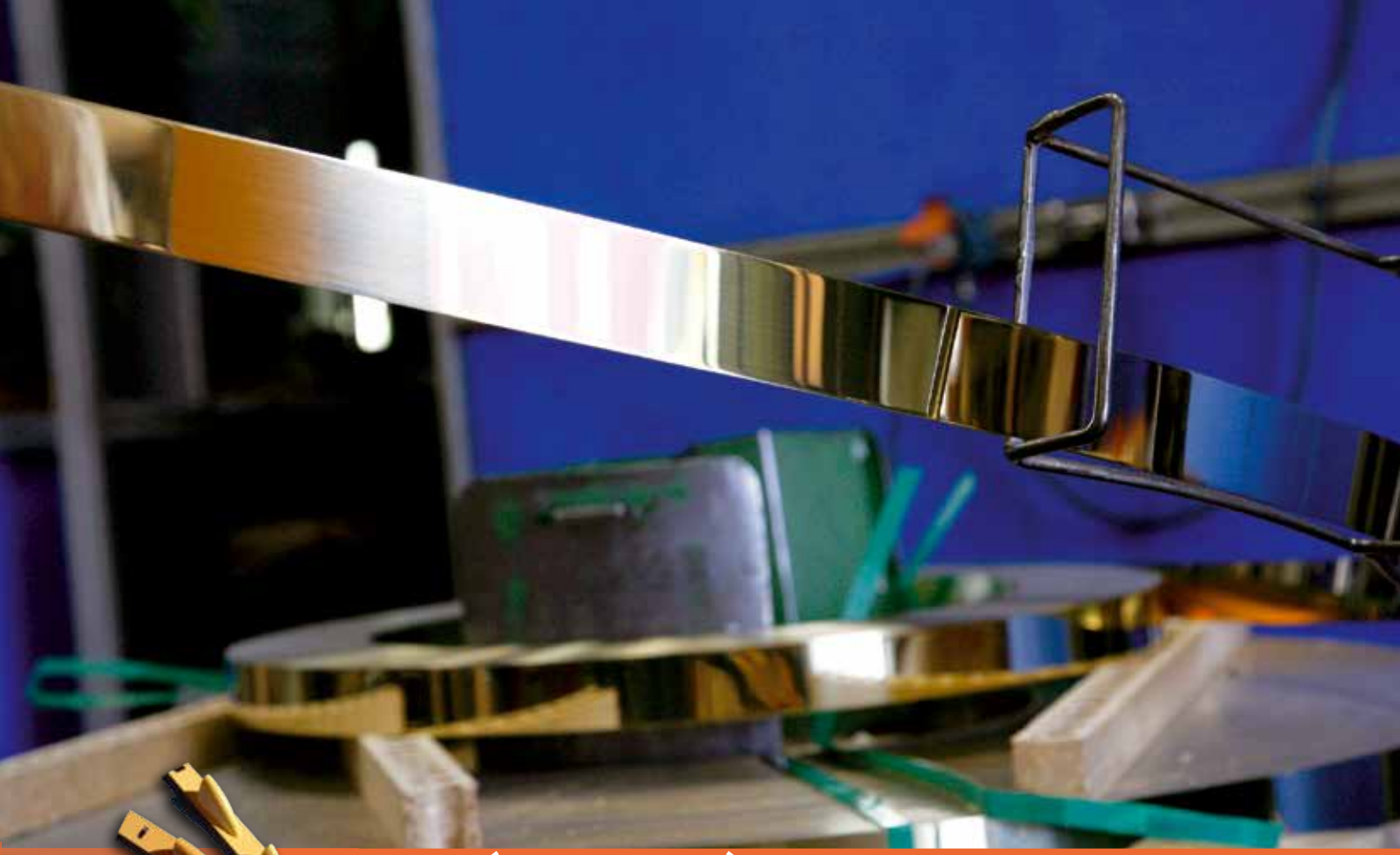

CRÉMAILLÈRES et TAQUETS
SHELF RAILS AND WEDGES

8750 Crémaillère ACCORD à visser Acier galvanisé prélaqué

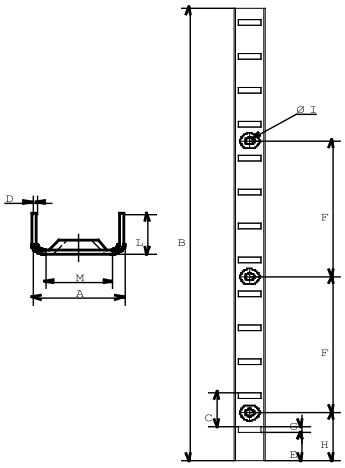

REF.	FINITION	AxB	C	D	E	F	G	H	I	L	M	Ø mm	Kg 100 p.	P
523 670	Chêne	14x2000	25	0,5	22	100	3	50	3,2	4,3	6,8	2,5	15	50
523 680	Blanc	14x2000	25	0,5	22	100	3	50	3,2	4,3	6,8	2,5	15	50
523 690	Argent	14x2000	25	0,5	22	100	3	50	3,2	4,3	6,8	2,5	15	50

Cotes en mm / Traitement anticorrosion multi-couches (galvanisation + laque)

8700 Crémaillère ACCORD à encastrer Acier galvanisé prélaqué

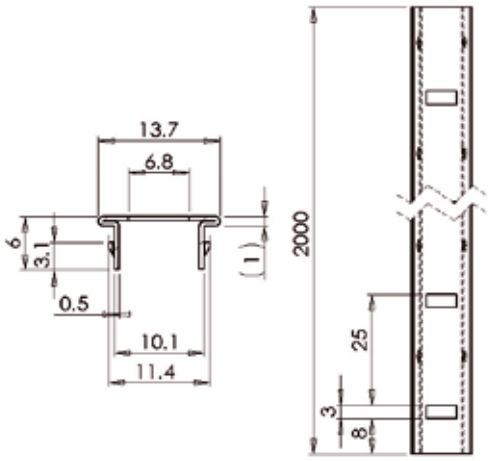

REF.	FINITION	AxB	C	D	Kg 100 p.	P
523 780	Blanc	14x2000	25	0,5	22,6	50

Cotes en mm / Interchangeable avec la crémaillère aluminium 8600 (entaille 11,3 mm)

8701 Taquet simple ancrage P.O.M.

Hauteur 18 mm

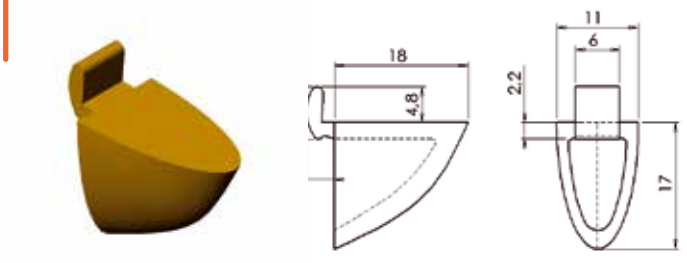

REF.	FINITION	AxB	Kg 100 p.	P
523 850	Pin	17x18	0,13	100
523 870	Chêne	17x18	0,13	100
523 880	Blanc	17x18	0,13	100

Cotes en mm / Charge statique admissible : 100 kg pour 4 taquets

8702 Taquet double ancrage P.O.M.

Hauteur 32 mm

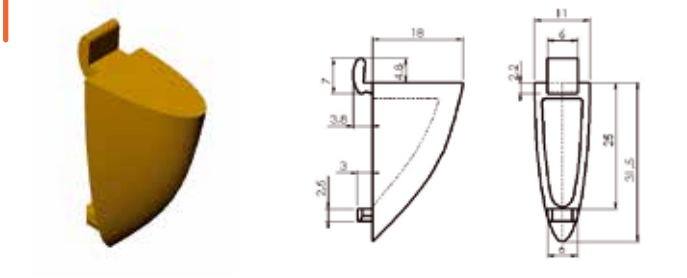

REF.	FINITION	AxB	Kg 100 p.	P
523 970	Chêne	31,5x18	0,25	100
523 980	Blanc	31,5x18	0,25	100

Cotes en mm / Charge statique admissible : 180 kg pour 4 taquets
reprise de charge par un 2ème ancrage

8705 Taquet d'étagère P.O.M.

Hauteur 18 mm

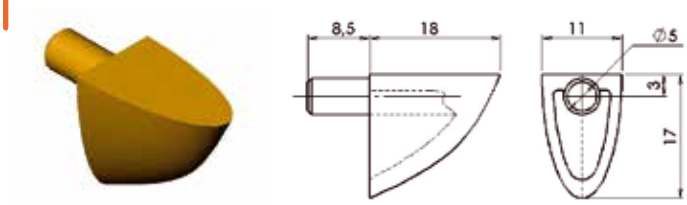

REF.	FINITION	AxB	Kg 100 p.	P
520 630	Blanc	17x18	0,14	100

Cotes en mm

8900 Crémaillère ACIER à visser Entraxe ajourage 15 mm

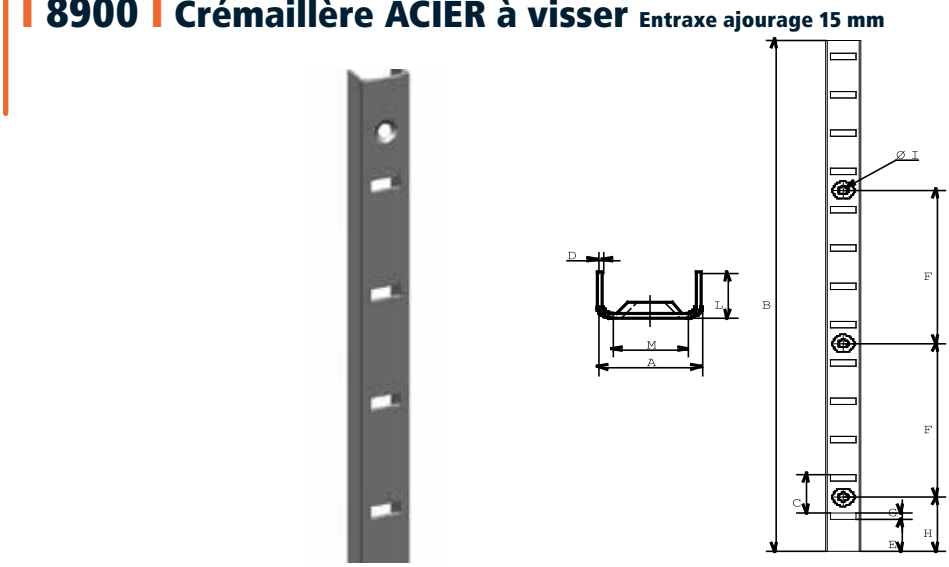

REF.	FINITION	AxB	C	D	E	F	G	H	I	L	M	Ø mm	Kg 100 p.	P
522 310	Acier laitonné	11x2000	15	0,6	6,5	60	2,5	30	3,2	6	8	2,5	16	50
522 005	Acier nickelé	11x2000	15	0,6	6,5	60	2,5	30	3,2	6	8	2,5	16	50
522 340	Acier laqué Blanc	11x2000	15	0,6	6,5	60	2,5	30	3,2	6	8	2,5	16	50
522 360	Acier laitonné	11x3500	15	0,6	6,5	60	2,5	30	3,2	6	8	2,5	28	30
522 370	Acier nickelé	11x3500	15	0,6	6,5	60	2,5	30	3,2	6	8	2,5	28	30

Cotes en mm

8900 Crémaillère ACIER à visser Entraxe ajourage 15 mm

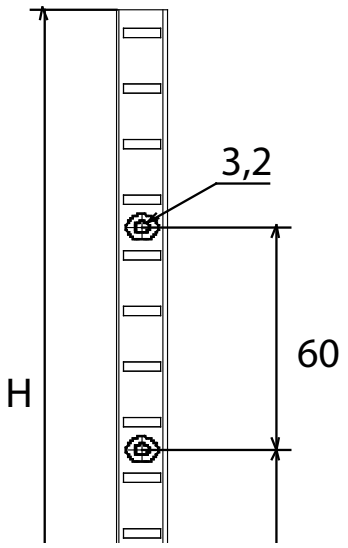

REF.	FINITION	AxB	C	D	E	F	G	H	I	L	M	mm	Kg 100 p.	P
522 010	Acier laitonné	16x2000	15	0,6	6,5	60	2,5	30	3,2	5	8	2,5	17	50
522 020	Acier Nickelé	16x2000	15	0,6	6,5	60	2,5	30	3,2	5	8	2,5	17	50
522 040	Acier laqué blanc	16x2000	15	0,6	6,5	60	2,5	30	3,2	5	8	2,5	17	50
522 050	Acier inox	16x2000	15	0,6	6,5	60	2,5	30	3,2	5	8	2,5	20	50
522 060	Acier laitonné	16x3500	15	0,6	6,5	60	2,5	30	3,2	5	8	2,5	30	30
522 070	Acier nickelé	16x3500	15	0,6	6,5	60	2,5	30	3,2	5	8	2,5	30	30
522 080	Acier laqué blanc	16x3500	15	0,6	6,5	60	2,5	30	3,2	5	8	2,5	30	30

Cotes en mm

8901 Taquet standard pour crémaillère ACIER Longueur 32 mm

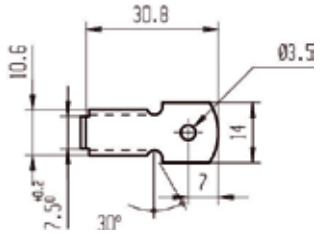

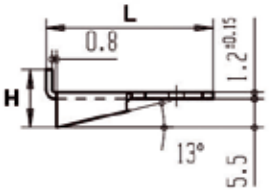

REF.	FINITION	Kg 100 p.	P
522 110	Acier laitonné	0,45	200
522 120	Acier laqué blanc	0,45	200
522 130	Acier nickelé	0,45	200

Cotes en mm / Interchangeable avec la crémaillère acier galvanisé prélaqué 8700 (entaille 11,3 mm)

8650 Crémaillère Aluminium à visser Entraxe ajourage 25 mm

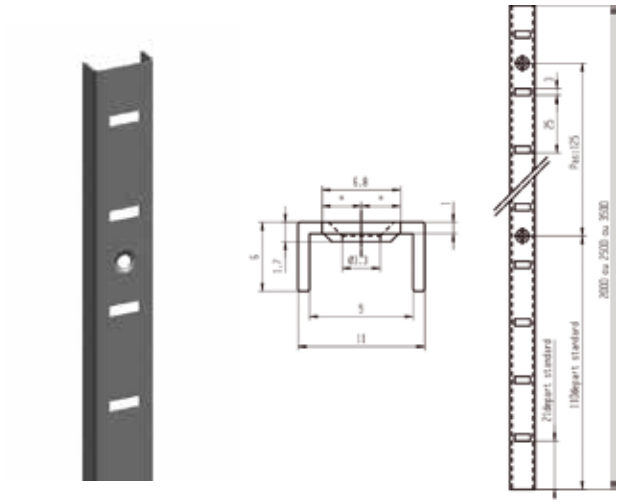

REF.	FINITION	AxB	Kg 100 p.	P
522 410	Anodisé argent	11x2000	12	50
522 420	Laqué blanc	11x2000	12	50
522 430	Anodisé or	11x2000	12	50
522 450	Brut	11x2000	12	50
522 620	Anodisé champagne	11x2000	12	50
523 600	Anodisé argent	11x3500	21	30

Cotes en mm

8600 Crémaillère Aluminium à encastrer Entraxe ajourage 25 mm

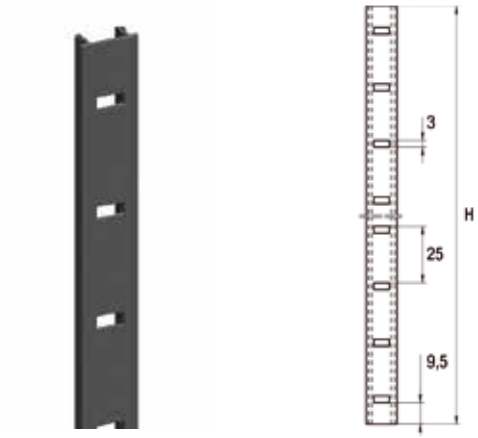

REF.	FINITION	AxB	Kg 100 p.	P
522 810	Anodisé argent	13,7x2000	14	50
522 820	Anodisé bronze	13,7x2000	14	50
522 830	Anodisé or	13,7x2000	14	50
522 840	Laqué blanc	13,7x2000	14	50
522 850	Brut	13,7x2000	14	50
522 600	Anodisé champagne	13,7x2000	14	50
522 750	Brut	13,7x2500	17,5	50
522 760	Anodisé argent	13,7x2500	17,5	50
522 770	Anodisé or	13,7x2500	17,5	50
522 790	Laqué blanc	13,7x2500	17,5	50
522 610	Anodisé champagne	13,7x3500	24,5	30
522 680	Brut	13,7x3500	24,5	30
522 690	Anodisé argent	13,7x3500	24,5	30
522 700	Anodisé or	13,7x3500	24,5	30
522 710	Anodisé bronze	13,7x3500	24,5	30

Cotes en mm / Interchangeable avec la crémaillère acier 8700 (entaille 11 mm)

8601 Taquet standard Aluminium pour crémaillère Aluminium

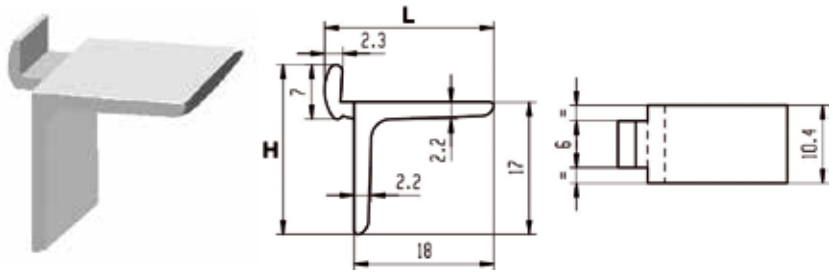

REF.	FINITION	Kg 100 p.	P
522 510	Anodisé argent	0,25	200
522 530	Anodisé or	0,25	200
522 540	Anodisé champagne	0,25	200
522 550	Brut	0,25	200
522 560	Laqué blanc	0,25	200
522 570	Anodisé bronze	0,25	200

Cotes en mm / Charge statique admissible : 220 kg pour 4 taquets

8604 Taquet composite pour crémaillère Aluminium

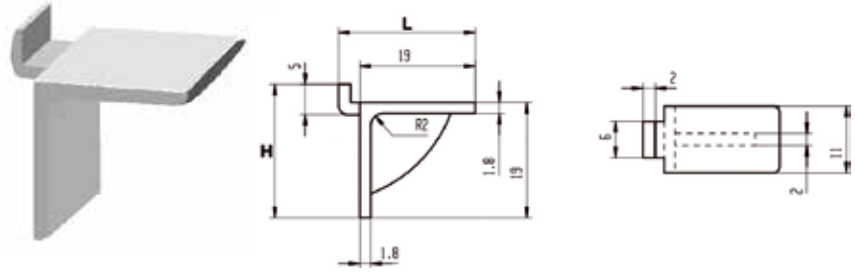

REF.	FINITION	Kg 100 p.	P
522 590	Blanc	0,13	200
522 650	Or	0,13	200
522 640	Argent	0,13	200

Cotes en mm / Charge statique admissible : 85 kg pour 4 taquets

11.2 TAQUETS SIMPLES

Taquet pour glace, zamac nickelé à ventouse Tige acier Ø 5 mm

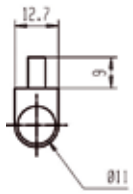

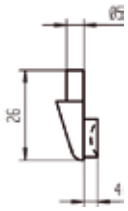

REF.	AxB	Kg 100 p.	P
520 050	12,7x26	0,5	100

Cotes en mm

Taquet d'étagère laiton massif pour douille crantée Tige lisse Ø 6 mm

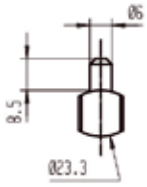

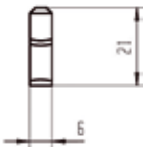

REF.	AxB	Kg 100 p.	P
520 410	6x21	0,9	100

Cotes en mm

Douille crantée laiton massif Pour taquet à tige lisse Ø 6 mm

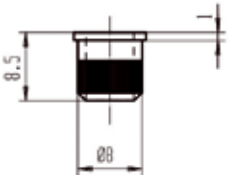

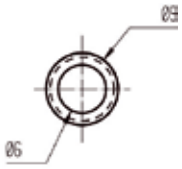

REF.	AxB	Kg 100 p.	P
520 420	8,5x8	0,16	100

Cotes en mm

Taquet d'étagère pour douille cannelée Ø 7 mm

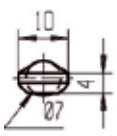

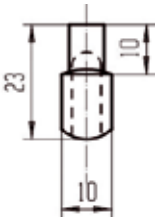

REF.	FINITION	AxB	Kg 100 p.	P
521 010	Acier laitonné	23x10	0,6	100
521 030	Acier nickelé	23x10	0,6	100

Cotes en mm

Douille lisse laiton pour taquet acier Ø intérieur 7 mm - Ø extérieur 7,5 mm

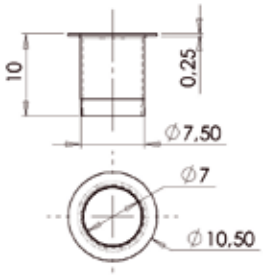

REF.	FINITION	AxB	Kg 100 p.	P
521 120	Laitonné	7,5x10	0,06	100
521 140	Nickelé	7,5x10	0,06	100

Cotes en mm

Taquet d'étagère à visser Ø 4 mm

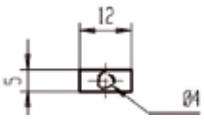

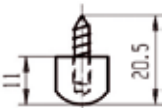

REF.	FINITION	AxB	Kg 100 p.	P
521 310	Laiton massif	12x20,5	0,53	100

Cotes en mm

11.2 TAQUETS SIMPLES

Taquet d'étagère composite à clouer demi-rond Ø 15 mm

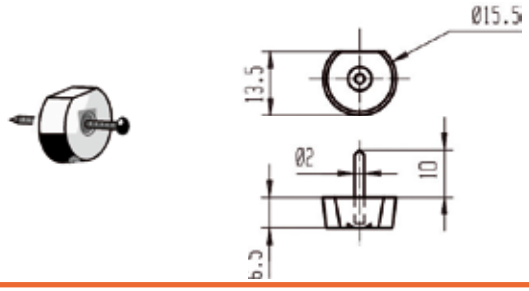

REF.	FINITION	AxB	D	Kg 100 p.	P
521 410	Blanc	13,5x16,5	6,5	0,12	100
521 430	Marron	13,5x16,5	6,5	0,12	100

Cotes en mm

Taquet d'étagère Corps composite - tige acier Ø 5 mm

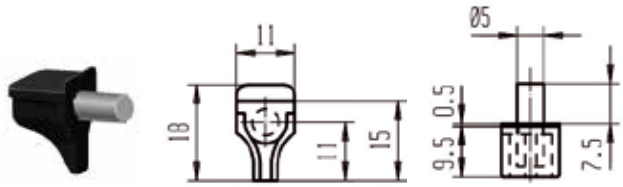

REF.	FINITION	AxB	D	Kg 100 p.	P
521 510	Blanc	18x11	10	0,31	100
521 530	Marron	18x11	10	0,31	100
521 550	Translucide	18x11	10	0,31	100

Cotes en mm

Taquet d'étagère composite Tige Ø 5 mm

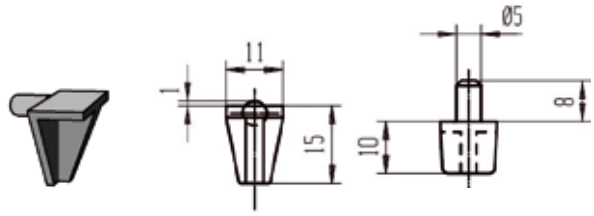

REF.	FINITION	AxB	Kg 100 p.	P
521 610	Blanc	15x11	0,1	100

Cotes en mm

Taquet d'étagère à collerette A.N. Tige Ø 5 mm

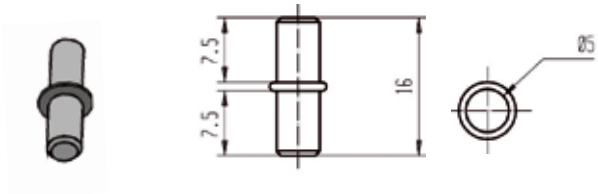

REF.	AxB	Kg 100 p.	P
521 850	16x5	0,25	100

Cotes en mm

Taquet d'étagère Acier Tige Ø 5 mm

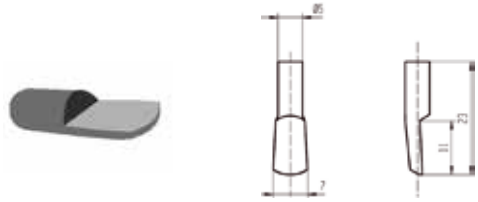

REF.	FINITION	AxB	Kg 100 p.	P
521 880	Nickelé	23x7	0,3	100
521 890	Laitonné	23x7	0,3	100

Cotes en mm

Taquet «L» nickelé Avec tenon Ø 5 mm et ventouse

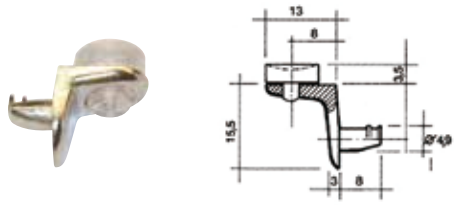

REF.	DIMENSION	Kg 100 p.	P
520 060	21x19	0,4	100

Cotes en mm

1602 Galet à billes A.N. Billes en acier trempé / Gorge 4.8 mm

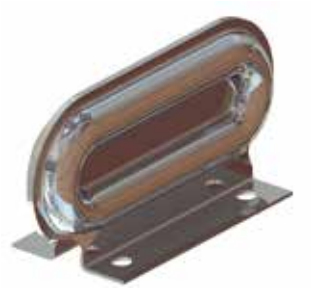

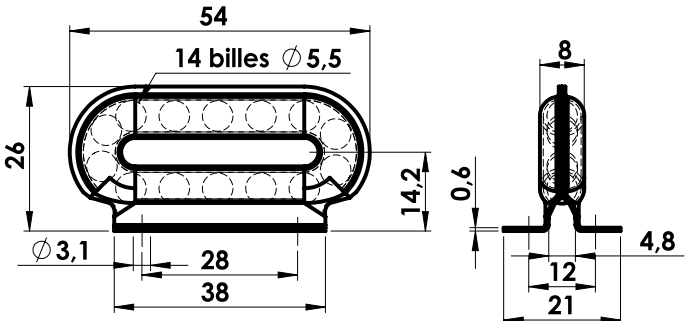

REF.	DIMENSION	Kg 100 p.	P
110 910	54x8	2,2	50

Cotes en mm

1602 Galet à roulette nylon A.Z. Roulement silencieux / Gorge : 4,5 mm / Poids admissible 5 kg par galet

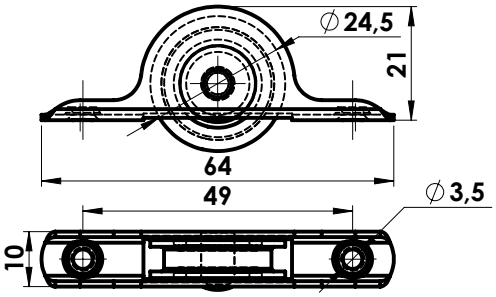

REF.	DIMENSION	Kg 100 p.	P
111 010	64x10	1,7	50

Cotes en mm

1602 Galet à billes pour porte mince A.Z. Gorge : 4,5 mm / Poids admissible 10 kg par galet

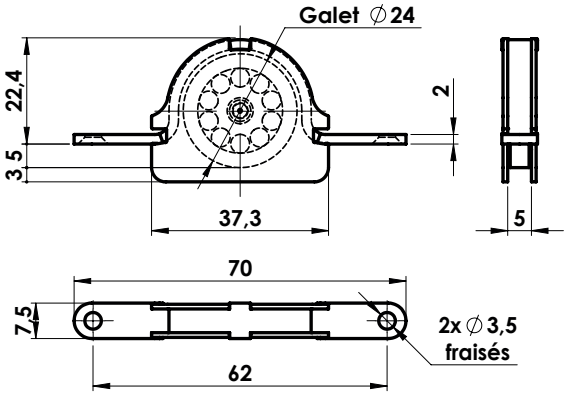

REF.	DIMENSION	Kg 100 p.	P
111 110	70x7,5	2,7	50

Cotes en mm

1602 Galet à billes pour porte lourde A.Z. Tout acier / Gorge : 5 mm / Poids admissible 15 kg par galet

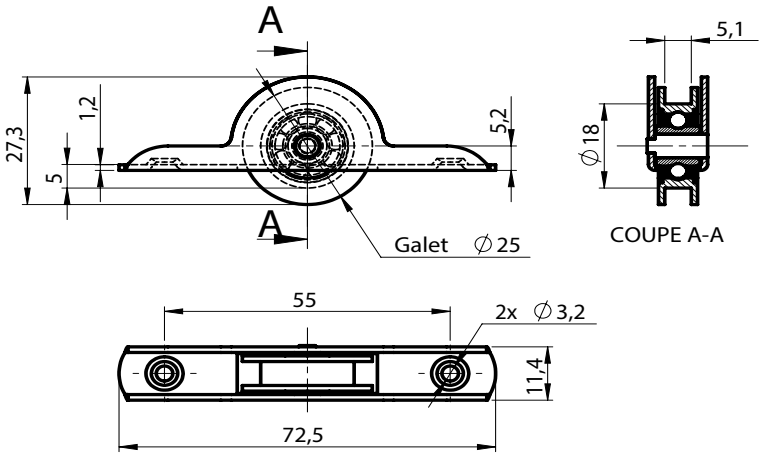

REF.	DIMENSION	Kg 100 p.	P
111 210	72,5x11,4	3,4	50

Cotes en mm

Galet de roulement. Bas. Ø 30 mm. Nylon marron

S'assemble avec références 111300 & 111340.

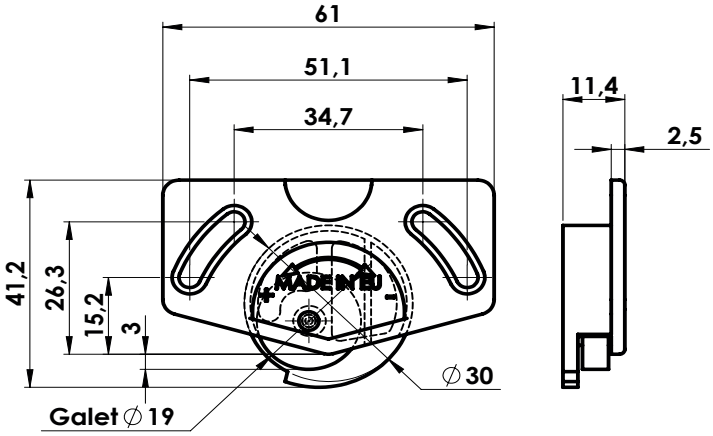

REF.	DIMENSION	Kg 100 p.	P
111 320	61x41,2	0,7	20

Cotes en mm

1601 Guide de haut simple A.Z. Avec galet nylon Ø 10 mm

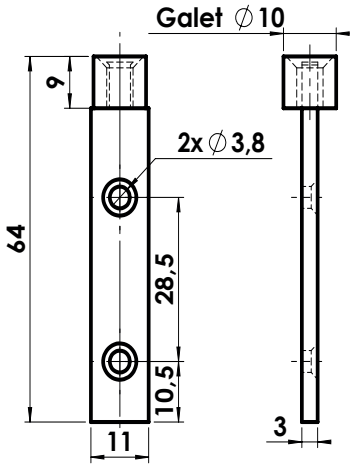

REF.	DIMENSION	Kg 100 p.	P
112 710	64X11	1,45	50

Cotes en mm

1601 Guide sur équerre à ressort A.Z. Montage automatique / Avec galet nylon Ø 10 mm

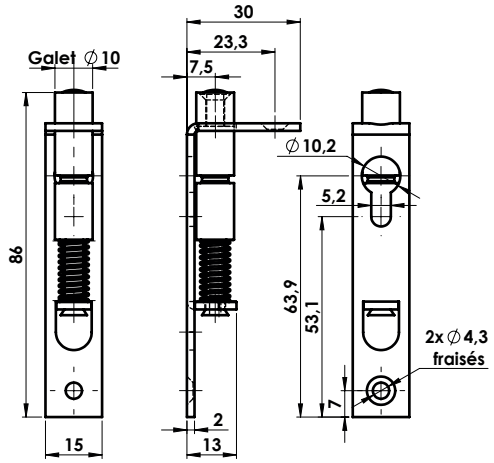

REF.	DIMENSION	Kg 100 p.	P
112 810	86x30	4,3	50

Cotes en mm

1601 Guide sur équerre sans ressort A.Z. Galet nylon Ø 10 mm

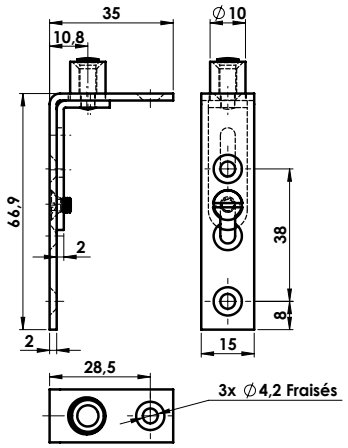

REF.	DIMENSION	Kg 100 p.	P
112 910	67x35	3	50

Cotes en mm

1602 Patin nylon pour rail plastique blanc Gorge : 4,5 mm

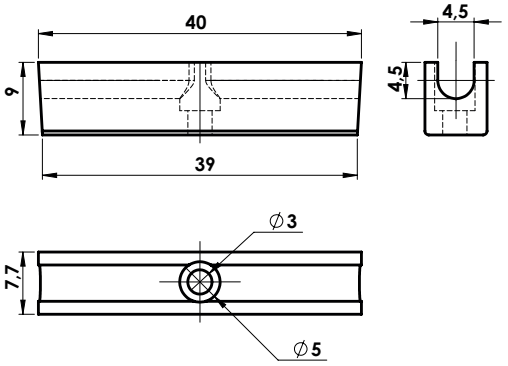

REF.	DIMENSION	Kg 100 p.	P
113 710	40x9	0,22	50

Cotes en mm

1603 Rail A.Z. Conditionnement par 25 longueurs de 2 m

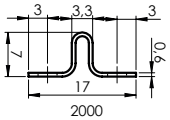

REF.	DIMENSION	Kg 100 p.	P
123 310	2000x15	23,5	25

Cotes en mm

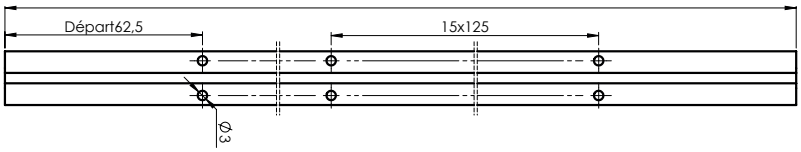

Rail composite largeur 16 mm Conditionnement par rouleau de 25 m

REF.	FINITION	DIMENSION	Kg 100 p.	P
123 510	Crème	25x16	135,4	25 m
123 530	Marron	25x16	135,4	25 m
123 550	Noir	25x16	135,4	25 m

Cotes en mm

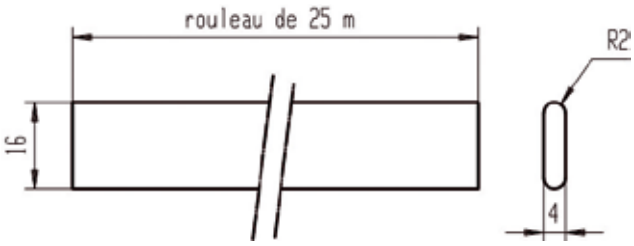

Rail composite à encastrer Pour haut et bas - s'assemble avec références 111320 & 111340. Longueur 2m

REF.	DIMENSION	P
111 300	12x7	20

Cotes en mm

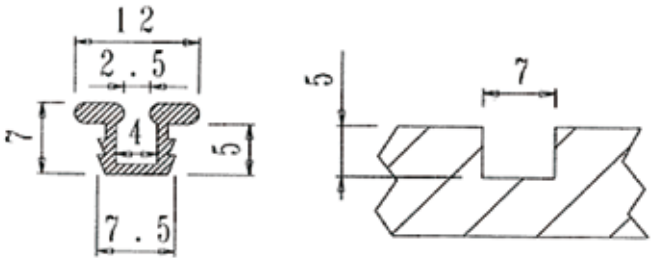

1810 Poignée cuvette plastique à encastrer

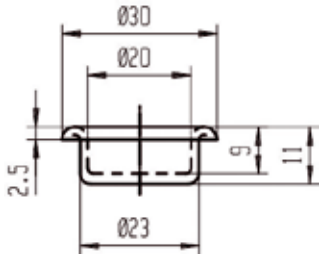

REF.	FINITION	Kg 100 p.	P
131 010	Blanc	0,28	50
131 050	Noir	0,28	50

Cotes en mm

1812 Poignée cuvette plastique à encastrer

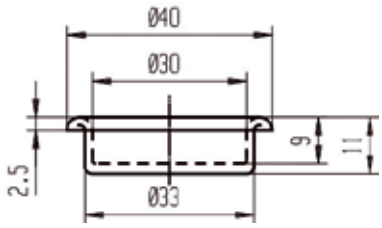

REF.	FINITION	Kg 100 p.	P
131 210	Blanc	0,42	50
131 250	Noir	0,42	50

Cotes en mm

1814 Poignée cuvette plastique à encastrer

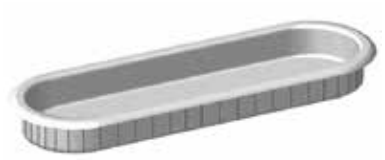

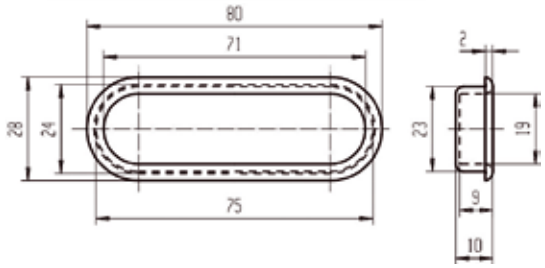

REF.	FINITION	Kg 100 p.	P
131 610	Blanc	0,6	50
131 650	Noir	0,6	50

Cotes en mm

1816 Poignée cuvette à encastrer

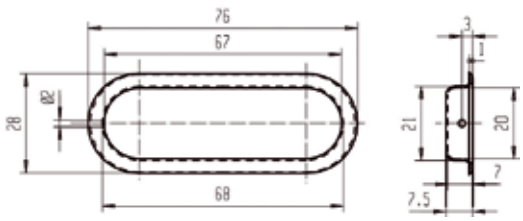

REF.	FINITION	Kg 100 p.	P
131 810	Acier inoxydable	1	50
131 850	Laiton poli	1	50

Cotes en mm

12.2 AMÉNAGEMENT DE PLACARDS

Support pour tube de penderie double vissage A.L. Hauteur 72 mm

REF.	Kg 100 p.	P
523 210	2,05	20

Cotes en mm

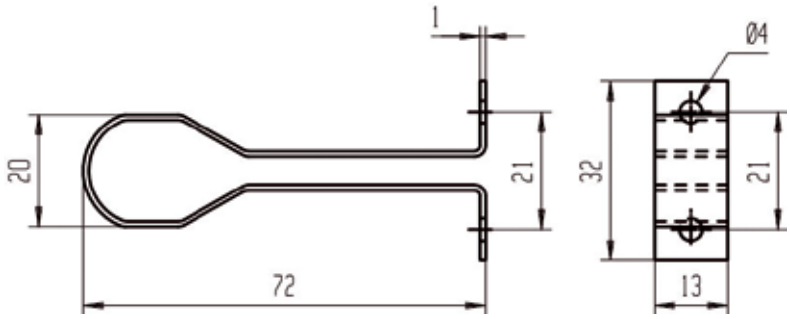

12.3 PATINS ET EMBOUTS

Patin adhésif feutre MARRON

Epaisseur = 3

REF.	DESIGNATION	A	Kg 100 p.	P
311 031	1 unité : 12 patins Ø 22 mm	22	1,96	10
311 051	1 unité : 8 patins Ø 25 mm	25	1,98	10
311 071	1 unité : 6 patins Ø 28 mm	28	1,92	10
311 091	1 unité : 6 patins Ø 33 mm	33	2,03	10

Cotes en mm

Patin à pointer A.N.

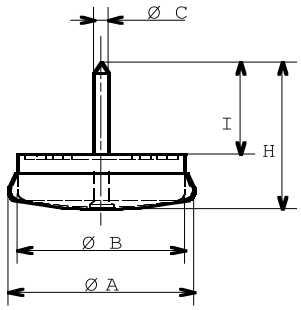

REF.	A	B	C	H	I	Kg 100 p.	P
315 330	18	15,5	2	23	14	5,5	20
315 350	25	19,5	2	30	20	9,1	20
315 370	30	25	2	30	21	14,6	20
315 390	40	36	2,7	35	22	23,9	20

Cotes en mm

Patin à pointer plastique marron / feutre marron

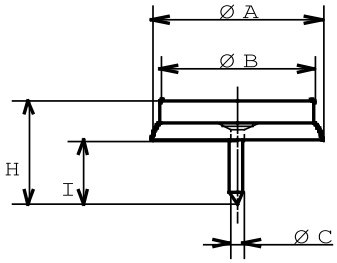

REF.	A	B	C	H	I	Kg 100 p.	P
315 610	18	17	2	25	15	3,3	20
315 630	24	20	2	24	15	3,9	20
315 650	28	28	2	23,5	13	7,3	20

Cotes en mm

Embout coiffant caoutchouc noir

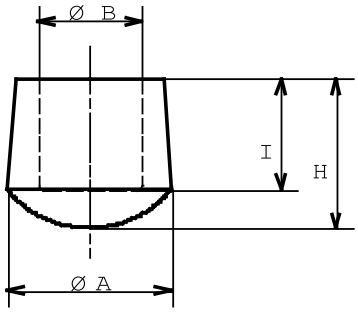

REF.	A	B	H	I	Kg 100 p.	P
322 110	29	20	32	23	1,84	20
322 130	31	22	30	22	2,67	20
322 150	35	26	34	23	3,37	20

Cotes en mm

7541 Cache écrou 3 pointes

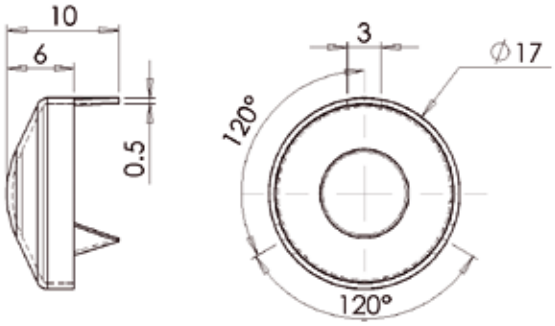

REF.	FINITION	Kg 100 p.	P
791 010	Acier nickelé	0,14	200
791 030	Acier laitonné	0,14	200

Cotes en mm

7549 Cuvette à vis laiton nickelé

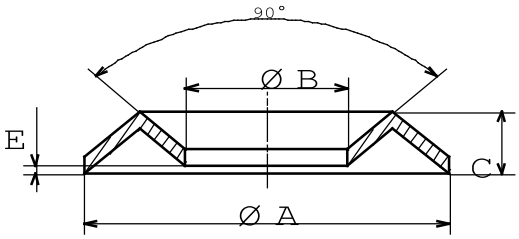

REF.	A	B	C	E	Kg 100 p.	P
791 090	9	4	1,5	0,3	0,2	250
791 110	11	5	2	0,5	0,25	250
791 130	13	6	2,3	0,5	0,3	250
791 150	15	7	2,5	1	0,6	250
791 170	18	8	3	1,5	0,9	250

Cotes en mm

Porte étiquette

REF.	FINITION	Kg 100 p.	P
591 610	Couleurs assorties	3,1	100

Cotes en mm

Crémaillère simple entraxe 50

REF.	DÉSIGNATION	AxB	Kg 100 p.	P
0913326	Crémaillère simple L500 Blanc	500x50	25	12
0912526	Crémaillère simple L1000 Blanc	1000x50	40	12
0912926	Crémaillère simple L1500 Blanc	1500x50	60	12
0913226	Crémaillère simple L2000 Blanc	2000x50	81	12
0913316	Crémaillère simple L500 Gris	500x50	25	12
0912516	Crémaillère simple L1000 Gris	1000x50	40	12
0912916	Crémaillère simple L1500 Gris	1500x50	60	12
0913216	Crémaillère simple L2000 Gris	2000x50	81	12

Cotes en mm

Console simple entraxe 50

REF.	DÉSIGNATION	AxB	Kg 100 p.	P
1078626	Console simple L150 Blanc	150x50	5,8	10
1078726	Console simple L200 Blanc	200x50	8	10
1078826	Console simple L250 Blanc	250x50	11	10
1078926	Console simple L300 Blanc	300x50	13	10
1079026	Console simple L350 Blanc	350x50	17	10
1079126	Console simple L400 Blanc	400x50	20	10
1079226	Console simple L500 Blanc	500x50	45,5	10
1080116	Console simple L150 Gris	150x50	5,8	10
1080216	Console simple L200 Gris	200x50	8	10
1080316	Console simple L250 Gris	250x50	11	10
1080416	Console simple L300 Gris	300x50	13	10
1080516	Console simple L350 Gris	350x50	17	10
1080616	Console simple L400 Gris	400x50	20	10
1080716	Console simple L500 Gris	500x50	45,5	10

Cotes en mm

Crémaillère double entraxe 32

REF.	DÉSIGNATION	AxB	Kg 100 p.	P
0972426	Crémaillère double L1000 Blanc	1000x32	61	10
0972526	Crémaillère double L1500 Blanc	1500x32	70	10
0969226	Crémaillère double L2000 Blanc	2000x32	95	10
0972616	Crémaillère double L1000 Gris	1000x32	61	10
0972716	Crémaillère double L1500 Gris	1500x32	90	10
0972916	Crémaillère double L2000 Gris	2000x32	95	10

Cotes en mm

Console double entraxe 32

REF.	DÉSIGNATION	AxB	Kg 100 p.	P
0971326	Console double L120 Blanc	120x32	6,3	10
0971426	Console double L170 Blanc	170x32	8,3	10
0971526	Console double L220 Blanc	220x32	16	10
0968926	Console double L270 Blanc	270x32	20	10
0969026	Console double L320 Blanc	320x32	24,5	10
0969126	Console double L370 Blanc	370x32	30	10
0971626	Console double L470 Blanc	470x32	45	10
0971716	Console double L120 Gris	120x32	6,3	10
0971816	Console double L170 Gris	170x32	8,3	10
0971916	Console double L220 Gris	220x32	16	10
0972016	Console double L270 Gris	270x32	22	10
0972116	Console double L320 Gris	320x32	27	10
0972216	Console double L370 Gris	370x32	33	10
0972316	Console double L470 Gris	470x32	45	10

Cotes en mm

Crémaillère double entraxe 50

REF.	DÉSIGNATION	AxB	Kg 100 p.	P
0930126	Crémaillère double L470 Blanc	470x50	31	10
0912326	Crémaillère double L950 Blanc	950x50	50	10
0910326	Crémaillère double L1400 Blanc	1400x50	70	10
0910626	Crémaillère double L2060 Blanc	2060x50	105	10
0911826	Crémaillère double L2290 Blanc	2290x50	115	10
0930116	Crémaillère double L470 Gris	470x50	31	10
0930216	Crémaillère double L950 Gris	950x50	50	10
0930316	Crémaillère double L1400 Gris	1400x50	90	10
0930716	Crémaillère double L2060 Gris	2060x50	105	10
0930816	Crémaillère double L2300 Gris	2300x50	115	10

Cotes en mm

Console double entraxe 50

REF.	DÉSIGNATION	AxB	Kg 100 p.	P
1079326	Console double L120 Blanc	120x50	6	10
1079426	Console double L170 Blanc	170x50	8	10
1079526	Console double L220 Blanc	220x50	14	10
1079626	Console double L270 Blanc	270x50	20	10
1079726	Console double L320 Blanc	320x50	24,5	10
1079826	Console double L370 Blanc	370x50	30	10
1079926	Console double L470 Blanc	470x50	43	10
1080816	Console double L120 Gris	120x50	6	10
1080916	Console double L170 Gris	170x50	8	10
1081016	Console double L220 Gris	220x50	14	10
1081116	Console double L270 Gris	270x50	20	10
1081216	Console double L320 Gris	320x50	24,5	10
1081316	Console double L370 Gris	370x50	30	10
1081416	Console double L470 Gris	470x50	43	10

Cotes en mm

8302 Tablette métallique juxtaposable pour console simple pour console simple de 15 cm à 45 cm

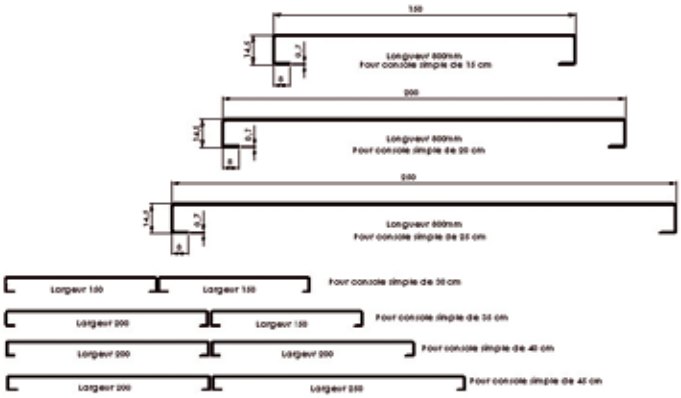

REF.	DÉSIGNATION	AxB	Kg 100 p.	P
527 000	Tablette pour console de 150 Gris	800x150	83	10
527 010	Tablette pour console de 150 Blanc	800x150	83	10
527 020	Tablette pour console de 150 Noir	800x150	83	10
527 030	Tablette pour console de 200 Gris	800x200	105	10
527 040	Tablette pour console de 200 Blanc	800x200	105	10
527 050	Tablette pour console de 200 Noir	800x200	105	10
527 060	Tablette pour console de 250 Gris	800x250	127	10
527 070	Tablette pour console de 250 Blanc	800x250	127	10
527 080	Tablette pour console de 250 Noir	800x250	127	10

Cotes en mm

8303 Tablette métallique dossier suspendu pour console simple de 35 cm

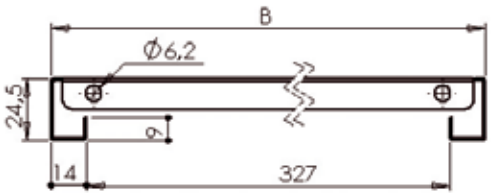

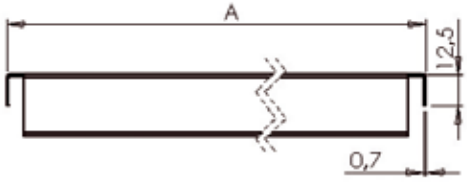

REF.	DÉSIGNATION	AxB	Kg 100 p.	P
527 090	Tablette dossier suspendu Gris	800x360	197	10
527 100	Tablette dossier suspendu Blanc	800x360	197	10
527 110	Tablette dossier suspendu Noir	800x360	197	10

Cotes en mm

8300 Support de rayon économique Sachet de 12 supports

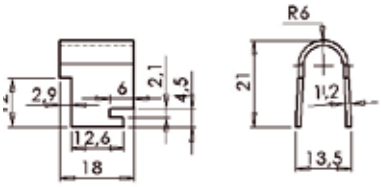

REF.	DÉSIGNATION	AxB	Kg 100 p.	P
530 040	Support de rayon économique	21x18	8,4	Sachet de 12

Cotes en mm

8330 Tasseau de pose Sachet de 6 tasseaux + 6 vis + 6 chevilles

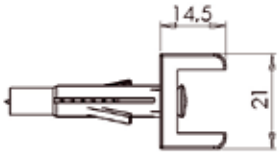

REF.	DÉSIGNATION	AxB	Ø mm	Kg 100 p.	P
530 000	Tasseau de pose pour crémaillère double	21x20	4x45	3,6	Sachet de 6

Cotes en mm

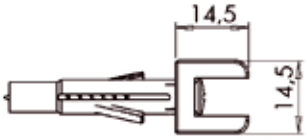

REF.	DÉSIGNATION	AxB	Ø mm	Kg 100 p.	P
530 010	Tasseau de pose pour crémaillère simple	14,5x20	4x45	3	Sachet de 6

Cotes en mm

8331 Support pour tablette Sachet de 12 supports

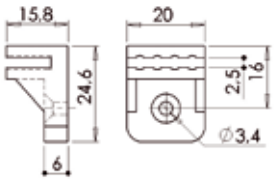

REF.	DÉSIGNATION	AxB	Ø mm	Kg 100 p.	P
530 020	Support pour tablette	25x20	3	4,3	Sachet de 12

Cotes en mm / assure la liaison entre la tablette métallique ou bois sur consoles simples

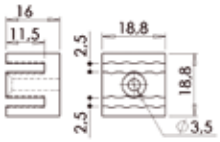

REF.	DÉSIGNATION	AxB	Ø mm	Kg 100 p.	P
530 030	Adaptateur double console	19x19	3	5	Sachet de 12

Cotes en mm / assure la liaison entre la tablette métallique ou bois sur consoles doubles

8830 Kit Clip-Top 600Kg

Liaisons par emboîtement / 5 plateaux, charge utile / plateau : 120Kg uniformément répartis

REF.	DÉSIGNATION	HxLxP	P
540 000	Kit Clip-Top Blanc	2000x800x400	1
540 010	Kit Clip-Top Noir	2000x800x400	1

Cotes en mm

8830 Kit Clip-Top Suite 600Kg

Liaisons par emboîtement / 5 plateaux, charge utile / plateau : 120Kg uniformément répartis

REF.	DÉSIGNATION	HxLxP	P
540 020	Kit Clip-Top complément Blanc	2000x800x400	1
540 030	Kit Clip-Top complément Noir	2000x800x400	1

Cotes en mm

8831 Kit Pro 600 à 900 Kg

Liaisons boulonnées Charge utile / plateau: 150Kg uniformément répartis cornières nervurées 40x40 épaisseur 2

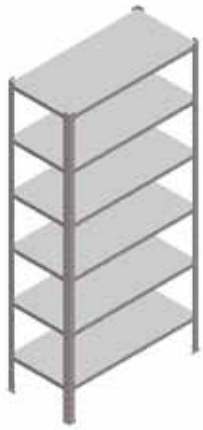

REF.	DÉSIGNATION	HxLxP	P
540 040	Kit Clip-Top 4 plateaux Blanc	2000x960x450	1
540 050	Kit Clip-Top 4 plateaux Noir	2000x960x450	1
540 060	Kit Clip-Top 4 plateaux Vert	2000x960x450	1
540 070	Kit Clip-Top 5 plateaux Blanc	2000x960x450	1
540 080	Kit Clip-Top 5 plateaux Noir	2000x960x450	1
540 090	Kit Clip-Top 5 plateaux Vert	2000x960x450	1
540 100	Kit Clip-Top 6 plateaux Blanc	2000x960x450	1
540 110	Kit Clip-Top 6 plateaux Noir	2000x960x450	1
540 120	Kit Clip-Top 6 plateaux Vert	2000x960x450	1

Cotes en mm

8832 Kit Clip-Clac 1000 Kg

Liaisons par emboîtement / 4 plateaux bois epaisseur 16mm / charge utile / plateau: 250 Kg uniformément répartis / cornières nervurées 40x40 épaisseur 2

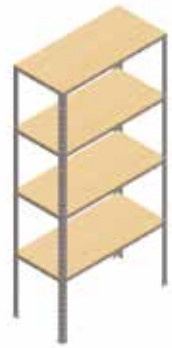

REF.	DÉSIGNATION	HxLxP	P
540 130	Kit Clip-Clac Blanc	2000x960x450	1
540 140	Kit Clip-Clac Noir	2000x960x450	1
540 150	Kit Clip-Clac Vert	2000x960x450	1

Cotes en mm

8833 Kit Brico 200 Kg

Liaisons boulonnées / Charge utile / plateau: 50 Kg uniformément répartis
cornière lisse 27x27 épaisseur 1,5

REF.	DÉSIGNATION	HxLxP	P
540 160	Kit Brico 4 plateaux Blanc	1500x800x300	1
540 170	Kit Brico 4 plateaux Gris	1500x800x300	1
540 180	Kit Brico 4 plateaux Galva	1500x800x300	1
540 190	Kit Brico 4 plateaux Noir	1500x800x300	1

Cotes en mm

8833 Kit Brico 350 Kg

Liaisons boulonnées / Charge utile / plateau: 70 Kg uniformément répartis
cornière lisse 27x27 épaisseur 1,5

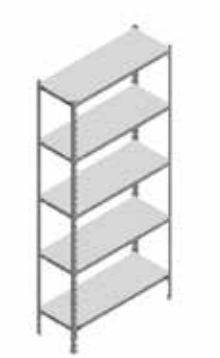

REF.	DÉSIGNATION	HxLxP	P
540 200	Kit Brico 5 plateaux Blanc	1800x800x300	1
540 210	Kit Brico 5 plateaux Gris	1800x800x300	1
540 220	Kit Brico 5 plateaux Galva	1800x800x300	1
540 230	Kit Brico 5 plateaux Noir	1800x800x300	1
540 240	Kit Brico 5 plateaux Blanc	1800x800x400	1
540 250	Kit Brico 5 plateaux Gris	1800x800x400	1
540 260	Kit Brico 5 plateaux Galva	1800x800x400	1
540 270	Kit Brico 5 plateaux Noir	1800x800x400	1

Cotes en mm

8833 Kit Brico 500 Kg

Liaisons boulonnées / Charge utile / plateau: 100 Kg uniformément répartis
cornière lisse 27x27 épaisseur 1,5

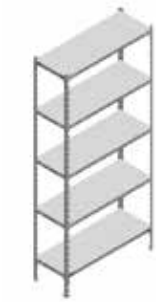

REF.	DÉSIGNATION	HxLxP	P
540 280	Kit Brico 5 plateaux Blanc	2000x1000x300	1
540 290	Kit Brico 5 plateaux Gris	2000x1000x300	1
540 300	Kit Brico 5 plateaux Galva	2000x1000x300	1
540 310	Kit Brico 5 plateaux Noir	2000x1000x300	1

Cotes en mm

8833 Kit Brico 600 Kg

Liaisons boulonnées / Charge utile / plateau: 120 Kg uniformément répartis
cornière lisse 38x38 épaisseur 1,5

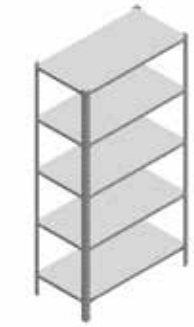

REF.	DÉSIGNATION	HxLxP	P
540 320	Kit Brico 5 plateaux Blanc	2000x1000x400	1
540 330	Kit Brico 5 plateaux Gris	2000x1000x400	1
540 340	Kit Brico 5 plateaux Galva	2000x1000x400	1
540 350	Kit Brico 5 plateaux Noir	2000x1000x400	1
540 360	Kit Brico 5 plateaux Blanc	2000x1000x500	1
540 370	Kit Brico 5 plateaux Gris	2000x1000x500	1
540 380	Kit Brico 5 plateaux Galva	2000x1000x500	1
540 390	Kit Brico 5 plateaux Noir	2000x1000x500	1

Cotes en mm

8833 Kit Brico 250 Kg

Pour angle / liaisons boulonnées / Charge utile / plateau: 50 Kg uniformément répartis cornière lisse 27x27 épaisseur 1,5

REF.	DÉSIGNATION	HxLxP	P
540 400	Kit Brico 5 plateaux Blanc	1800x400x300	1
540 410	Kit Brico 5 plateaux Gris	1800x400x300	1
540 420	Kit Brico 5 plateaux Galva	1800x400x300	1
540 430	Kit Brico 5 plateaux Noir	1800x400x300	1

Cotes en mm

8834 Kit Modulo 250 Kg

Pour angle / liaisons boulonnées / Charge utile / plateau: 50 Kg uniformément répartis cornière lisse 27x27 épaisseur 1,5

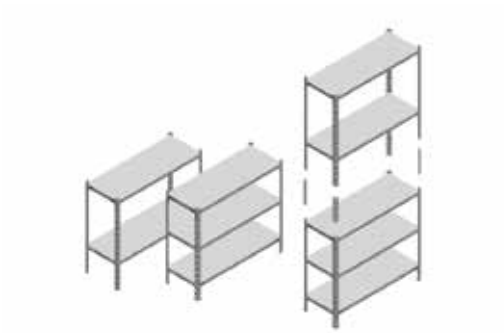

REF.	DÉSIGNATION	HxLxP	P
540 440	Kit Modulo 5 plateaux Blanc	(2x750)x800x300	1
540 450	Kit Modulo 5 plateaux Gris	(2x750)x800x300	1
540 460	Kit Modulo 5 plateaux Galva	(2x750)x800x300	1
540 470	Kit Modulo 5 plateaux Noir	(2x750)x800x300	1
540 480	Kit Modulo 5 plateaux Blanc	(2x900)x800x300	1
540 490	Kit Modulo 5 plateaux Gris	(2x900)x800x300	1
540 500	Kit Modulo 5 plateaux Galva	(2x900)x800x300	1
540 510	Kit Modulo 5 plateaux Noir	(2x900)x800x300	1

Cotes en mm

8834 Kit Modulo 300 Kg

Pour angle / liaisons boulonnées / Charge utile / plateau: 50 Kg uniformément répartis cornière lisse 27x27 épaisseur 1,5

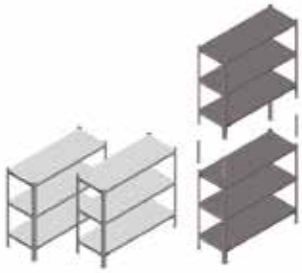

REF.	DÉSIGNATION	HxLxP	P
540 520	Kit Modulo 6 plateaux Blanc	(2x900)x800x300	1
540 530	Kit Modulo 6 plateaux Gris	(2x900)x800x300	1
540 540	Kit Modulo 6 plateaux Galva	(2x900)x800x300	1
540 550	Kit Modulo 6 plateaux Noir	(2x900)x800x300	1

Cotes en mm

8834 Kit Modulo 480 Kg

Pour angle / liaisons boulonnées / Charge utile / plateau: 120 Kg uniformément répartis cornière lisse 38x38 épaisseur 1,5

REF.	DÉSIGNATION	HxLxP	P
540 560	Kit Modulo 4 plateaux Blanc	(2x1000)x1000x500	1
540 570	Kit Modulo 4 plateaux Gris	(2x1000)x1000x500	1
540 580	Kit Modulo 4 plateaux Galva	(2x1000)x1000x500	1
540 590	Kit Modulo 4 plateaux Noir	(2x1000)x1000x500	1

Cotes en mm

8834 Kit Modulo 250 Kg

Pour angle / liaisons boulonnées / Charge utile / plateau: 50 Kg uniformément répartis cornière lisse 27x27 épaisseur 1,5

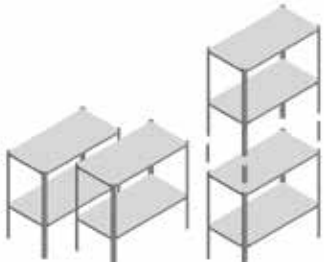

REF.	DÉSIGNATION	HxLxP	P
540 600	Kit Modulo 5 plateaux Blanc	(2x900)x400x300	1
540 610	Kit Modulo 5 plateaux Gris	(2x900)x400x300	1
540 620	Kit Modulo 5 plateaux Galva	(2x900)x400x300	1
540 630	Kit Modulo 5 plateaux Noir	(2x900)x400x300	1

Cotes en mm

8819 Boulon M5 A.Z. Sachet de vis M5x16, rondelles M5 et écrous M5, pour cornière nervurée 30x30

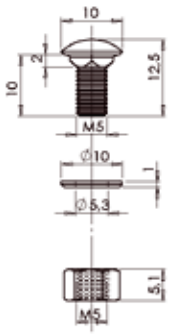

REF.	Kg 100 p.	P
539 590	11	Sachet de 25
539 600	22	Sachet de 50

Cotes en mm

8819 Boulon M6 A.Z. Sachet de vis M6x16 / rondelles M6 et écrous M6 / pour cornière nervurée 40x40

REF.	Kg 100 p.	P
538 630	24	Sachet de 25
538 640	48	Sachet de 50

Cotes en mm

8819 Boulon M8 A.Z Sachet de vis M8x20, rondelles M8 et écrous M8, pour cornière nervurée 50x50

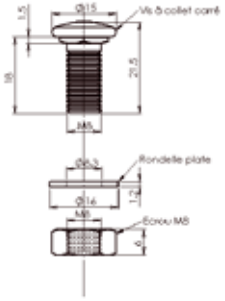

REF.	Kg 100 p.	P
538 830	38,3	Sachet de 25
538 840	76,6	Sachet de 50

Cotes en mm

8819 Taquet d'angle A.Z pour plateau pour cornière nervurée 40x40

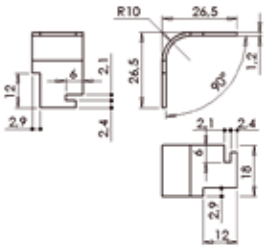

REF.	Kg 100 p.	P
538 660	17,5	Sachet de 25

Cotes en mm

8819 Plaquette de liaison A.Z. Pour cornière nervurée 30x30

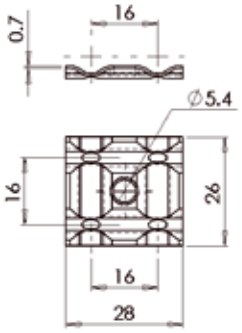

REF.	Kg 100 p.	P
539 610	12	Sachet de 25
539 620	24	Sachet de 50

Cotes en mm

8819 Plaquette de liaison A.Z. pour cornière nervurée 40x40

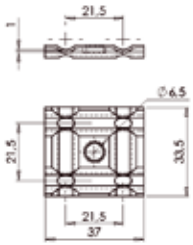

REF.	Kg 100 p.	P
538 650	30	Sachet de 25

Cotes en mm

8819 Plaquette de liaison A.Z Pour cornière de 50x50

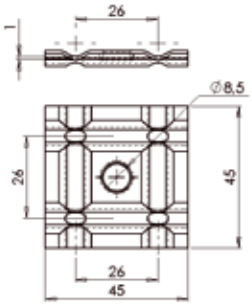

REF.	Kg 100 p.	P
538 810	45	Sachet de 25
538 820	90	Sachet de 50

Cotes en mm

8829 Gousset de renfort Epaisseur 0,9 mm

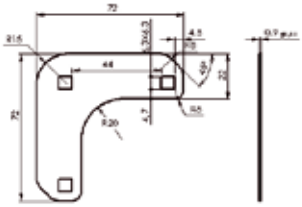

REF.	FINITION	Kg 100 p.	P
539 460	Galva	44,5	Sachet de 25
539 470	Blanc	44,5	Sachet de 25
539 480	Noir	44,5	Sachet de 25
539 490	Gris	44,5	Sachet de 25

Cotes en mm

8819 Equerre support cadmié Pour cornière nervurée 30x30

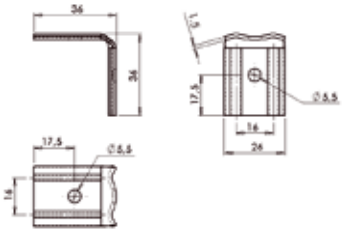

REF.	Kg 100 p.	P
539 630	1,9	1

Cotes en mm

8819 Equerre support cadmié pour cornière nervurée 40x40

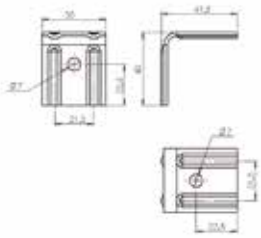

REF.	Kg 100 p.	P
538 710	4,2	1

Cotes en mm

8829 Pied plastique simple Pour cornière lisse de 27x27

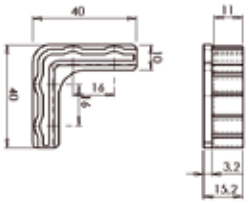

REF.	Kg 100 p.	P
539 640	2,1	Sachet de 4

Cotes en mm

8819 Pied plastique simple pour cornière nervurée 40x40

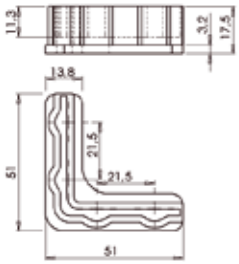

REF.	Kg 100 p.	P
538 670	4	Sachet de 4
538 690	1	Sachet de 1

Cotes en mm

8819 Pied plastique double pour cornière nervurée 40x40

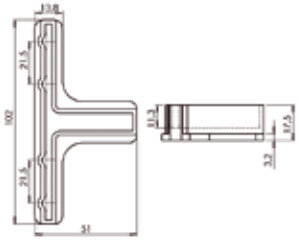

REF.	Kg 100 p.	P
538 680	6,4	Sachet de 4
538 700	1,6	Sachet de 1

Cotes en mm

8819 Embase métallique A.Z Pour cornière de 50x50

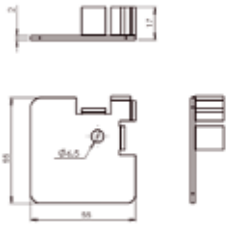

REF.	Kg 100 p.	P
538 850	5,3	1

Cotes en mm

8829 Pied plastique simple Pour cornière lisse de 27x27

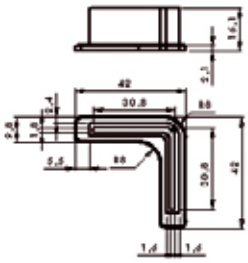

REF.	Kg 100 p.	P
539 500	0,4	Sachet de 1
539 510	1,6	Sachet de 4

Cotes en mm

8829 Pied plastique simple Pour cornière lisse de 38x38

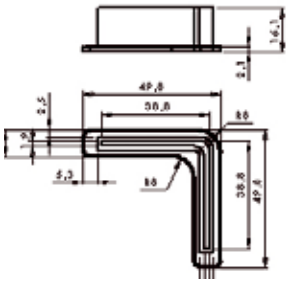

REF.	Kg 100 p.	P
539 520	0,5	Sachet de 1
539 530	2	Sachet de 4

Cotes en mm

8811 Traverse Clic Clac Pour cornière nervurée de 40x40

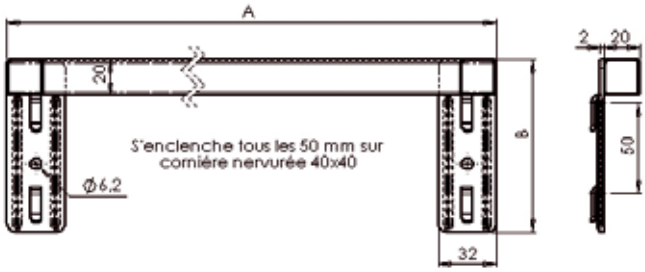

REF.	DÉSIGNATION	AxB	Kg 100 p.	P
538 000	Traverse Clic Clac lg 350 Vert	340x95	28,5	Lot de 10
538 010	Traverse Clic Clac lg 350 Blanc	340x95	28,5	Lot de 10
538 020	Traverse Clic Clac lg 350 Noir	340x95	28,5	Lot de 10
538 030	Traverse Clic Clac lg 450 Vert	440x95	34	Lot de 10
538 040	Traverse Clic Clac lg 450 Blanc	440x95	34	Lot de 10
538 050	Traverse Clic Clac lg 450 Noir	440x95	34	Lot de 10
538 060	Traverse Clic Clac lg 550 Vert	540x95	40	Lot de 10
538 070	Traverse Clic Clac lg 550 Blanc	540x95	40	Lot de 10
538 080	Traverse Clic Clac lg 550 Noir	540x95	40	Lot de 10
538 090	Traverse Clic Clac lg 650 Vert	640x95	45,5	Lot de 10
538 100	Traverse Clic Clac lg 650 Blanc	640x95	45,5	Lot de 10
538 110	Traverse Clic Clac lg 650 Noir	640x95	45,5	Lot de 10
538 120	Traverse Clic Clac lg 750 Vert	740x95	51,3	Lot de 10
538 130	Traverse Clic Clac lg 750 Blanc	740x95	51,3	Lot de 10
538 140	Traverse Clic Clac lg 750 Noir	740x95	51,3	Lot de 10
538 150	Traverse Clic Clac lg 960 Vert	950x95	63,5	Lot de 10
538 160	Traverse Clic Clac lg 960 Blanc	950x95	63,5	Lot de 10
538 170	Traverse Clic Clac lg 960 Noir	950x95	63,5	Lot de 10

Cotes en mm

8813 Barreau enclenchable Pour cornière nervurée de 40x40

REF.	DÉSIGNATION	AxB	Kg 100 p.	P
538 180	Barreau enclenchable lg 960 Vert	960x20	57	Lot de 10
538 190	Barreau enclenchable lg 960 Blanc	960x20	57	Lot de 10
538 200	Barreau enclenchable lg 960 Noir	960x20	57	Lot de 10

Cotes en mm

8811 Traverse Clic Clac Pour cornière nervurée de 50X50

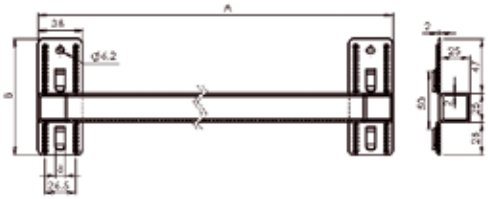

REF.	DÉSIGNATION	AxB	Kg 100 p.	P
538 760	Traverse Clic Clac lg 500 Vert	485x100	79	10
538 770	Traverse Clic Clac lg 750 Vert	735x100	114	10
538 780	Traverse Clic Clac lg 1000 Vert	985x100	148,5	10
538 790	Traverse Clic Clac lg 1500 Vert	1485x100	218	10
538 800	Traverse Clic Clac lg 2000 Vert	1985x100	288	10

Cotes en mm

8810 Plateau métallique renforcé Charge 150Kg uniformément répartis

Epaisseur 0,9 mm pour cornière nervurée 40x40

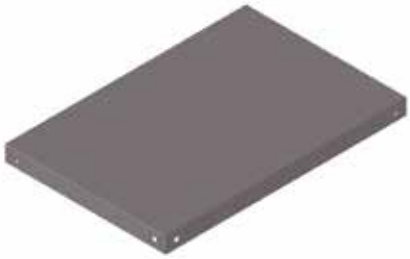

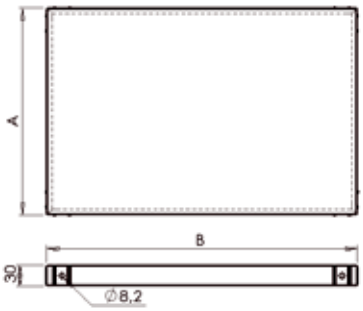

REF.	DÉSIGNATION	AxB	Kg 100 p.	P
538 360	Plateau métallique 300x450 Vert	300x450	13	6
538 370	Plateau métallique 300x450 Blanc	300x450	13	6
538 380	Plateau métallique 300x450 Noir	300x450	13	6
538 390	Plateau métallique 350x450 Vert	350x450	15	6
538 400	Plateau métallique 350x450 Blanc	350x450	15	6
538 410	Plateau métallique 350x450 Noir	350x450	15	6
538 420	Plateau métallique 450x450 Vert	450x450	19	6
538 430	Plateau métallique 450x450 Blanc	450x450	19	6
538 440	Plateau métallique 450x450 Noir	450x450	19	6
538 450	Plateau métallique 300x960 Vert	300x960	26	6
538 460	Plateau métallique 300x960 Blanc	300x960	26	6
538 470	Plateau métallique 300x960 Noir	300x960	26	6
538 480	Plateau métallique 350x960 Vert	350x960	30	6
538 490	Plateau métallique 350x960 Blanc	350x960	30	6
538 500	Plateau métallique 350x960 Noir	350x960	30	6
538 510	Plateau métallique 450x960 Vert	450x960	37	6
538 520	Plateau métallique 450x960 Blanc	450x960	37	6
538 530	Plateau métallique 450x960 Noir	450x960	37	6

Cotes en mm

8815 Plateau métallique renforcé Charge 250Kg uniformément répartis

Epaisseur 0,9 mm pour cornière nervurée 40x40

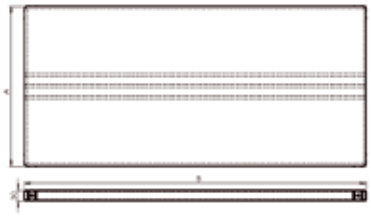

REF.	DÉSIGNATION	AxB	Kg 100 p.	P
538 540	Plateau métallique 450x960 Vert	450x960	43	6
538 550	Plateau métallique 450x960 Blanc	450x960	43	6
538 560	Plateau métallique 450x960 Noir	450x960	43	6
538 570	Plateau métallique 550x960 Vert	550x960	51	6
538 580	Plateau métallique 550x960 Blanc	550x960	51	6
538 590	Plateau métallique 550x960 Noir	550x960	51	6
538 600	Plateau métallique 750x960 Vert	750x960	66	6
538 610	Plateau métallique 750x960 Blanc	750x960	66	6
538 620	Plateau métallique 750x960 Noir	750x960	66	6

Cotes en mm

8820 Plateau métallique charge 120Kg uniformément répartis

Epaisseur 0,7 mm pour cornière lisse de 27x27 et 38x38 réf: 538120 à 538350

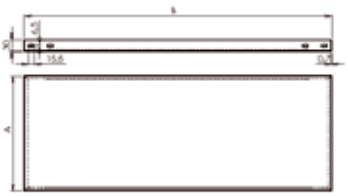

REF.	DÉSIGNATION	AxB	Kg 100 p.	P
539 260	Plateau métallique 300x800 Galva	300x800	177	5
539 270	Plateau métallique 300x800 Blanc	300x800	177	5
539 280	Plateau métallique 300x800 Noir	300x800	177	5
539 290	Plateau métallique 300x800 Gris	300x800	177	5
539 300	Plateau métallique 400x800 Galva	400x800	224,5	5
539 310	Plateau métallique 400x800 Blanc	400x800	224,5	5
539 320	Plateau métallique 400x800 Noir	400x800	224,5	5
539 330	Plateau métallique 400x800 Gris	400x800	224,5	5
539 340	Plateau métallique 300x1000 Galva	300x1000	218,5	5
539 350	Plateau métallique 300x1000 Blanc	300x1000	218,5	5
539 360	Plateau métallique 300x1000 Noir	300x1000	218,5	5
539 370	Plateau métallique 300x1000 Gris	300x1000	218,5	5
539 380	Plateau métallique 400x1000 Galva	400x1000	277	5
539 390	Plateau métallique 400x1000 Blanc	400x1000	277	5
539 400	Plateau métallique 400x1000 Noir	400x1000	277	5
539 410	Plateau métallique 400x1000 Gris	400x1000	277	5
539 420	Plateau métallique 500x1000 Galva	500x1000	335,5	5
539 430	Plateau métallique 500x1000 Blanc	500x1000	335,5	5
539 440	Plateau métallique 500x1000 Noir	500x1000	335,5	5
539 450	Plateau métallique 500x1000 Gris	500x1000	335,5	5

Cotes en mm

FERMETURES
LOCKING

7001 Fermeture à levier porte-cadenas A.Z. livrée avec crochet 7006.50

Compatible avec crochets 7006.51 / percée fraisée

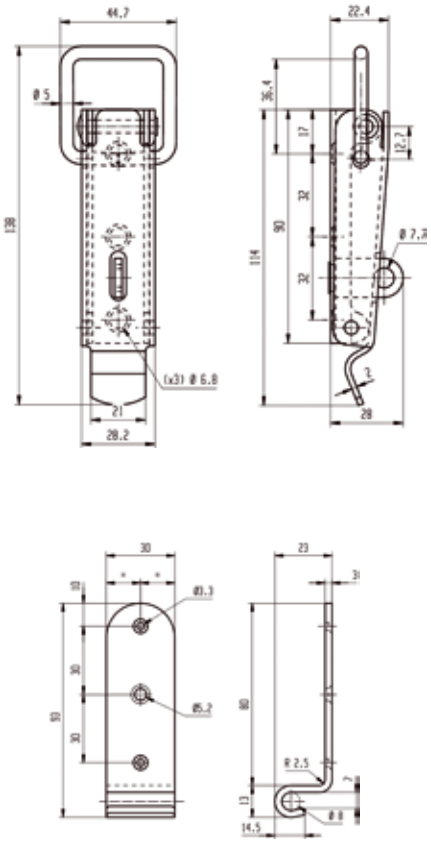

REF.	DÉSIGNATION	Kg 100 p.	P
274 640	Fermeture à levier + crochet (ref: 272300)	24,2	25

Cotes en mm

7003 Fermeture à levier livrée avec crochet 7003.50

Compatible avec crochets 7015.51 - 7024.51 - 7024.50 - 7015.50

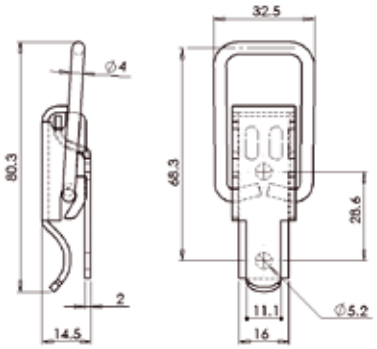

REF.	DÉSIGNATION	FINITION	Kg 100 p.	P
270 110	Fermeture à levier + crochet (ref: 272040)	A.Z. percé	7,5	50
270 150	Fermeture à levier + crochet (ref: 272080)	INOX percé	7,6	50
270 170	Fermeture à levier + crochet (ref: 272100)	Aluminium percé	2,7	50

Cotes en mm

7004 Fermeture à levier porte-cadenas livrée avec crochet 7003.50

Compatible avec crochets 7015.51 - 7024.51 - 7024.50 - 7015.50

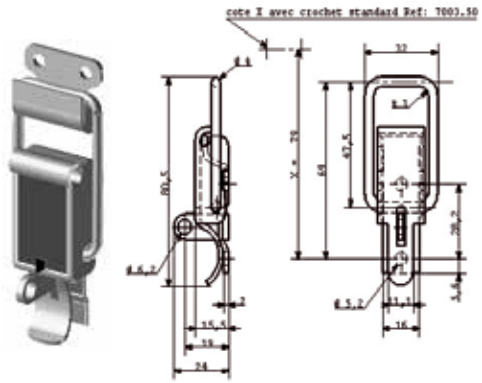

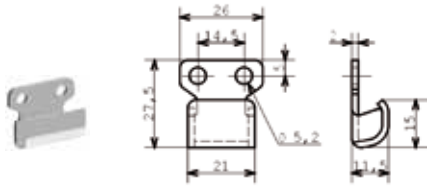

REF.	DÉSIGNATION	FINITION	Kg 100 p.	P
270 230	Fermeture à levier + crochet (ref: 272040)	A.Z. percé	7,7	50
270 270	Fermeture à levier + crochet (ref: 272080)	INOX percé	7,7	50

Cotes en mm

FERMETURES

7005 | Fermeture à levier livrée avec crochet 7005.50

Compatible avec crochets 7005.51 / Verrouillage à bille

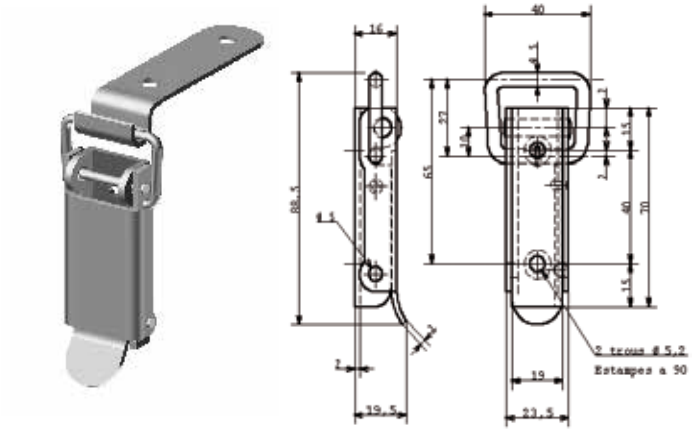

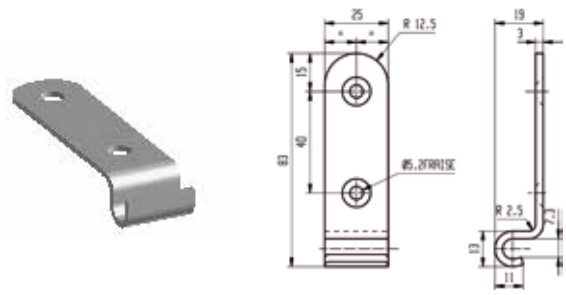

REF.	DÉSIGNATION	FINITION	Kg 100 p.	P
270 310	Fermeture à levier + crochet (ref: 272140)	A.D. percé fraisé	15,9	25
270 330	Fermeture à levier + crochet (ref: 272160)	A.Z. percé fraisé	15,9	25
270 360	Fermeture à levier sans crochet (ref: 272190)	INOX percé fraisé	15,9	25

Cotes en mm

7005 | Fermeture à levier à verrouillage intégré A.Z. livrée avec crochet 7005.50

Compatible avec crochets 7005.51 / Verrouillage par bossage / Percée fraisée

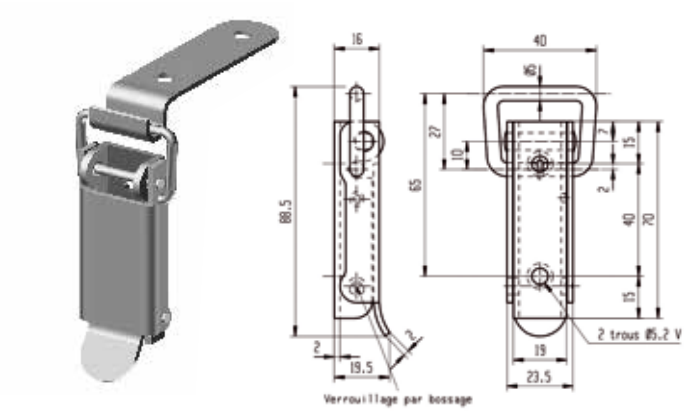

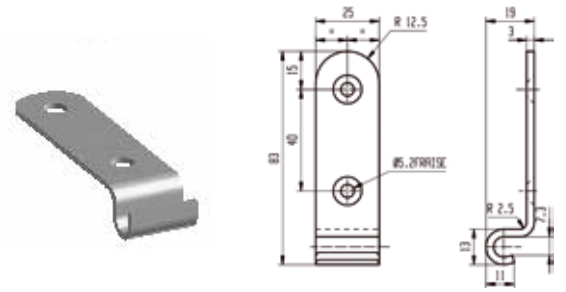

REF.	DÉSIGNATION	FINITION	Kg 100 p.	P
274 800	Fermeture à levier + crochet (ref: 272160)	A.Z. percé fraisé	15,9	25

Cotes en mm

7006 Fermeture à levier A.Z. livrée avec crochet 7006.50

Compatible avec crochets 7006.51 / Verrouillage à bille / Percée fraisée

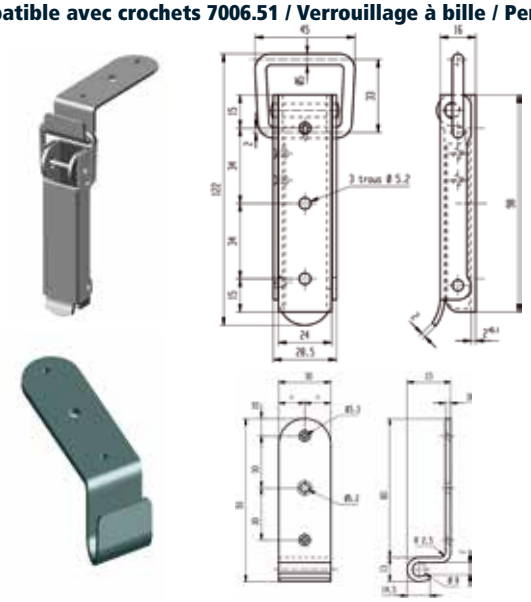

REF.	DÉSIGNATION	Kg 100 p.	P
270 420	Fermeture à levier + crochet (ref: 272300)	23,6	25

Cotes en mm

7007 Fermeture à levier porte-cadenas livrée avec crochet 7006.50

Compatible avec crochets 7005.51 / Verrouillage à bille

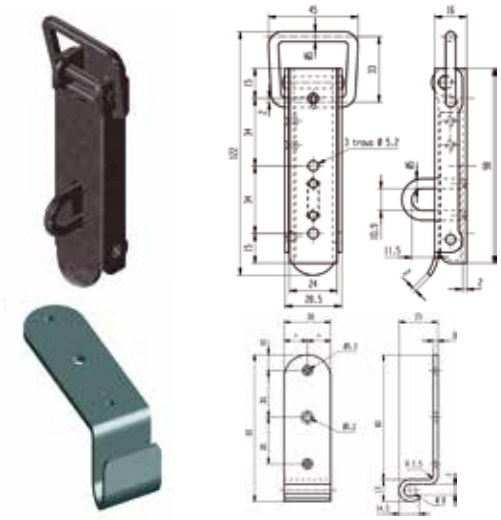

REF.	DÉSIGNATION	FINITION	Kg 100 p.	P
270 500	Fermeture à levier + crochet (ref: 272300)	A.Z. percé	24	25

Cotes en mm

7009 Fermeture à levier A.Z. réglable livrée avec crochet 7015.50

Compatible avec crochets 7015.51 - 7024.50

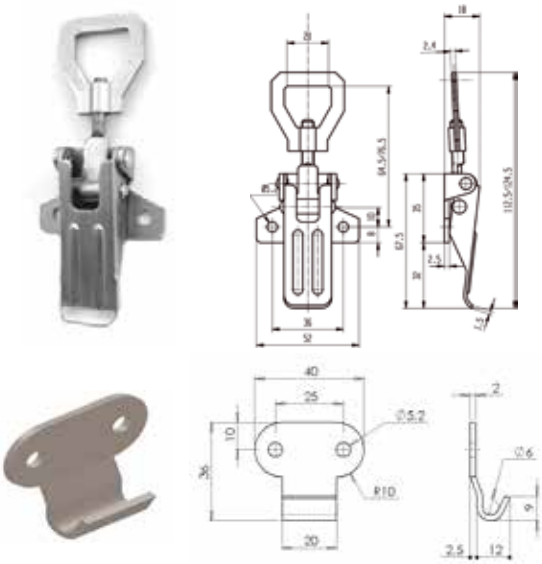

REF.	DÉSIGNATION	Kg 100 p.	P
274 430	Fermeture à levier + crochet (ref: 272580)	13	25

Cotes en mm

7014 Fermeture à levier livrée avec crochet 7014.50

Compatible avec crochets 7010.50 - 7024.51

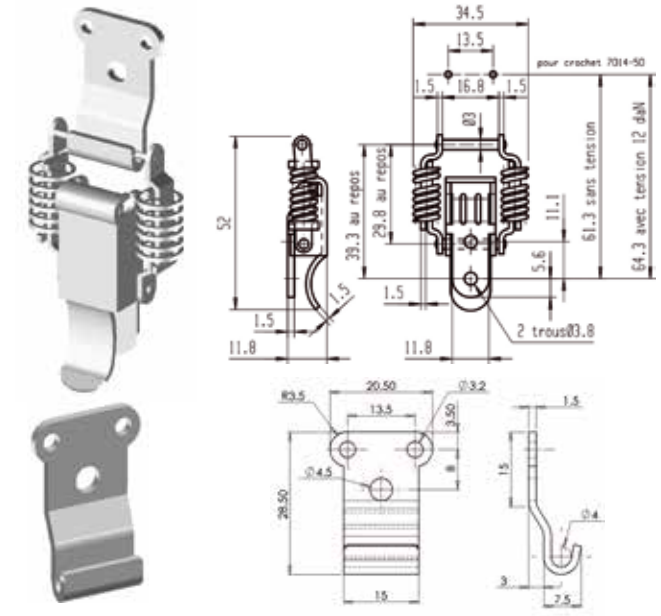

REF.	DESIGNATION	FINITION	Kg 100 p.	P
270 640	Fermeture à levier + crochet (ref: 272530)	A.Z. percé	3,7	50
270 680	Fermeture à levier + crochet (ref: 272520)	INOX percé	3,7	50

Cotes en mm

7014 Fermeture à levier A.Z. à ressort intégré

Livrée sans crochet / Compatible avec crochets 7010.50 - 7014.50 - 7024.51 / Percée

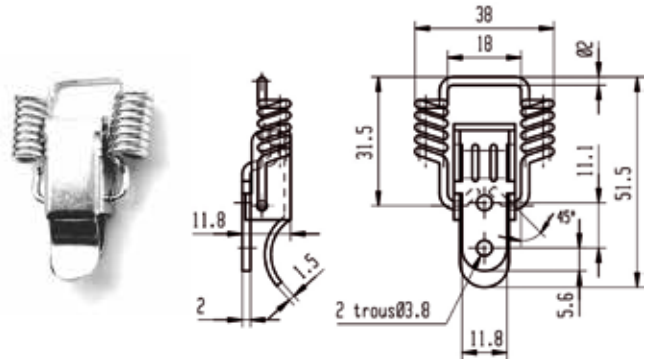

REF.	DESIGNATION	FINITION	Kg 100 p.	P
274 200	Fermeture à levier sans crochet	A.Z. percé	3	50

Cotes en mm

JUSQU'À ÉPUISEMENT DU STOCK.

7015 Fermeture à levier livrée avec crochet 7015.50

Compatible avec crochets 7024.51 - 7003.50 - 7015.51

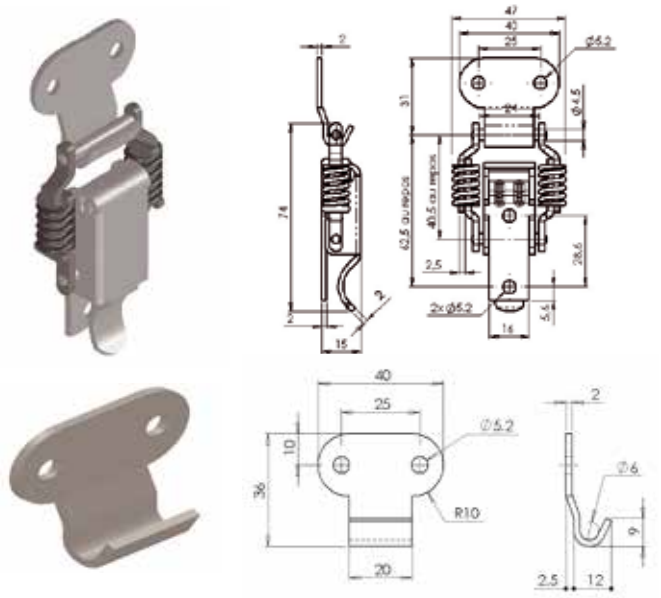

REF.	DESIGNATION	FINITION	Kg 100 p.	P
270 720	Fermeture à levier + crochet (ref: 272560)	A.D. percé	9,2	25
270 740	Fermeture à levier + crochet (ref: 272580)	A.Z. percé	9,2	25
270 780	Fermeture à levier + crochet (ref: 272620)	INOX percé	9,34	25

Cotes en mm

7019 Fermeture à levier livrée avec crochet 7014.50

Compatible avec crochets 7010.50 - 7024.50 - 7003.50 - 7015.51

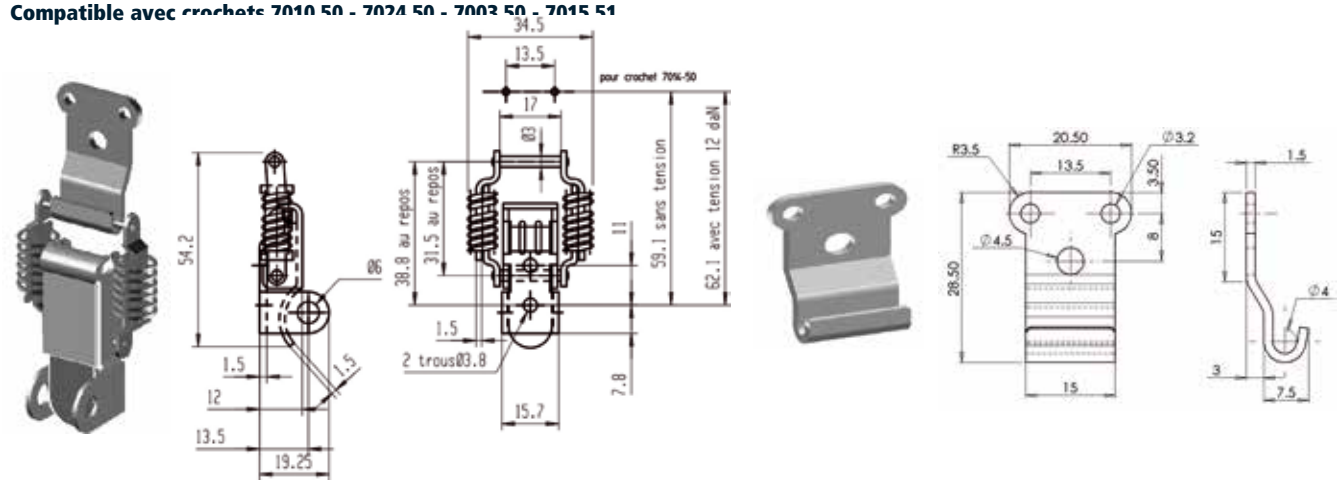

REF.	DESIGNATION	FINITION	Kg 100 p.	P
270 900	Fermeture à levier + crochet (ref: 272530)	A.Z. percé	3	50
270 930	Fermeture à levier + crochet (ref: 272520)	INOX percé	3	50

Cotes en mm

7020 Fermeture à levier livrée avec crochet 7015.50

Compatible avec crochets 7024.50 - 7003.50 - 7015.51

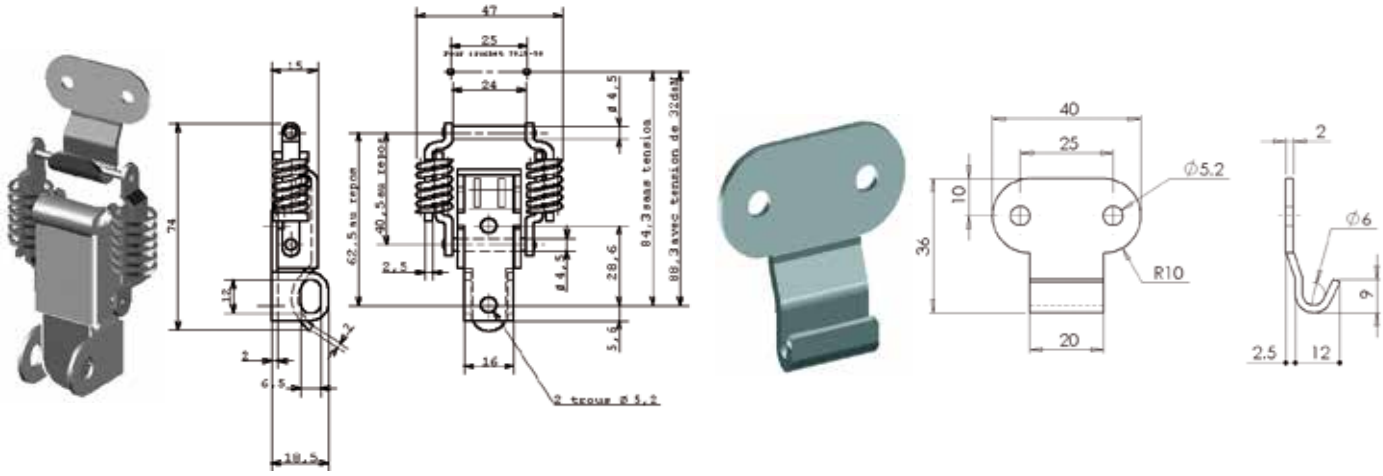

REF.	DESIGNATION	FINITION	Kg 100 p.	P
270 980	Fermeture à levier + crochet (ref: 272580)	A.Z. percé	9,6	25
271 020	Fermeture à levier + crochet (ref: 272620)	INOX percé	10	25

Cotes en mm

7024 Fermeture à levier livrée avec crochet 7024.50

Compatible avec crochets 7024.51 - 7003.50 - 7015.51 - 7015.50

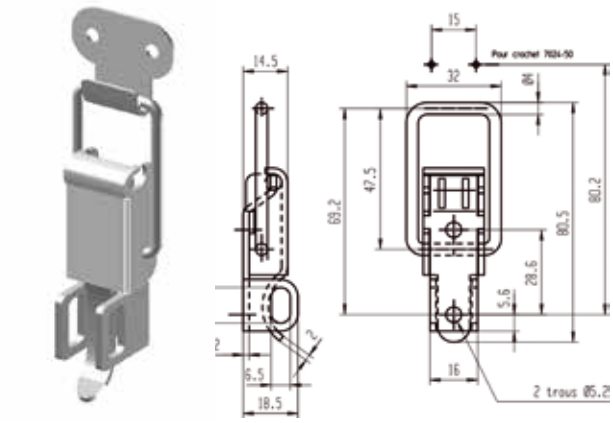

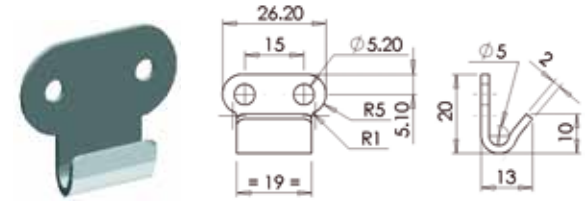

REF.	DESIGNATION	FINITION	Kg 100 p.	P
271 090	Fermeture à levier + crochet (ref: 272690)	A.D. non percé	7,9	50
271 120	Fermeture à levier + crochet (ref: 272720)	A.Z. percé	7,9	50
271 160	Fermeture à levier + crochet (ref: 272780)	INOX percé	7,9	50

Cotes en mm

7027 Fermeture à levier livrée avec crochet 7005.50

Compatible avec crochets 7005.51 / Verrouillage à bille

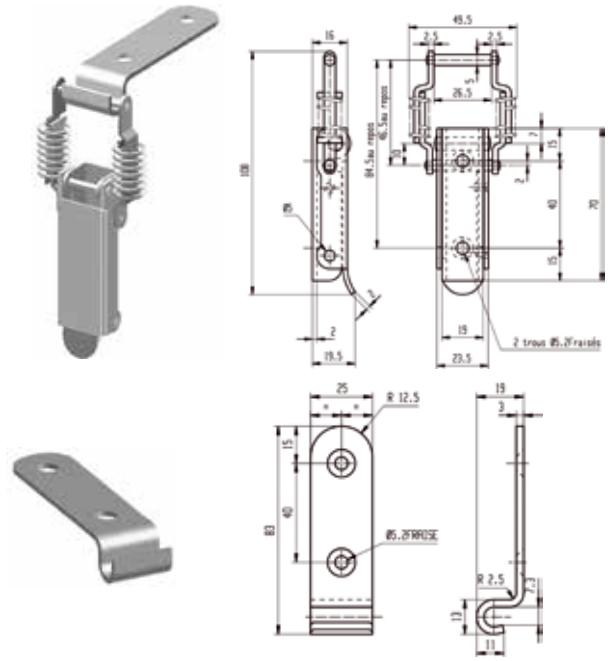

REF.	DESIGNATION	FINITION	Kg 100 p.	P
271 250	Fermeture à levier + crochet (ref: 272140)	A.D. percé fraisé	14	25
271 270	Fermeture à levier + crochet (ref: 272160)	A.Z. percé fraisé	14	25

Cotes en mm

7030 Fermeture à levier A.Z. Livrée sans crochet / Compatible avec crochets 7005.50 - 7005.51 / Verrouillage par bossage / Article spécial - Nous consulter pour quantité minimum / Percée

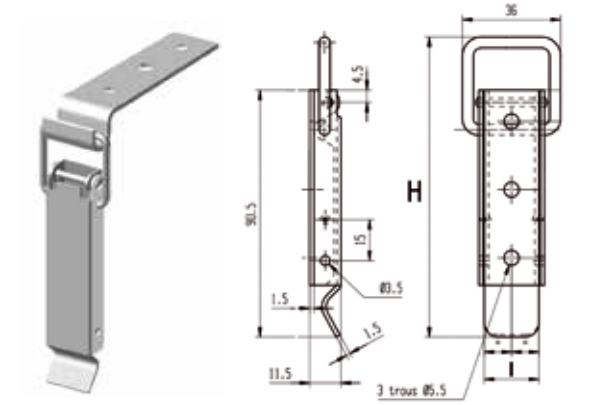

REF.	DESIGNATION	FINITION	Kg 100 p.	P
271 320	Fermeture à levier sans crochet	A.Z. percé	7	250

Cotes en mm

7100 Fermeture à levier livrée avec crochet 7100.50

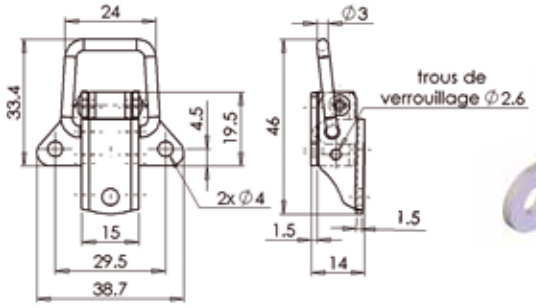

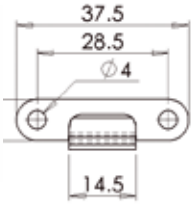

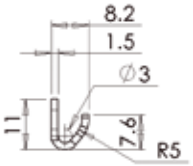

REF.	DESIGNATION	FINITION	Kg 100 p.	P
271 510	Fermeture à levier + crochet (273030)	A.Z. percé	2,7	50
271 520	Fermeture à levier + crochet (273040)	A.L. percé	2,7	50

Cotes en mm

7101 Fermeture à levier Inox livrée avec crochet 7103.50 Avec ressort invisible / Percée fraisée

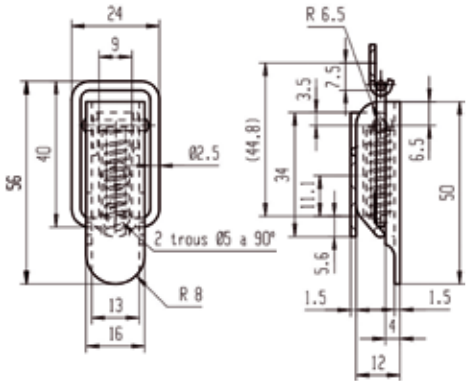

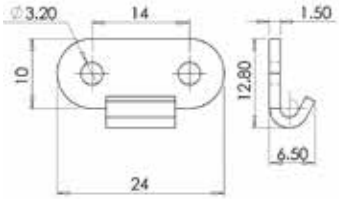

REF.	DESIGNATION	Kg 100 p.	P
271 550	Fermeture à levier + crochet (273150)	2,5	50

Cotes en mm

FERMETURES

7103 Fermeture à levier livrée avec crochet 7103.50

Compatible avec crochets 7010.50

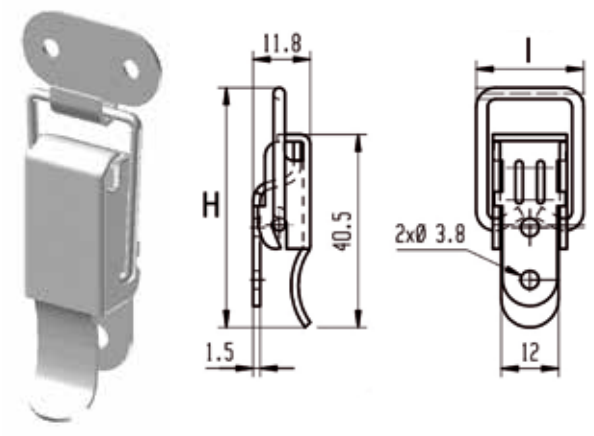

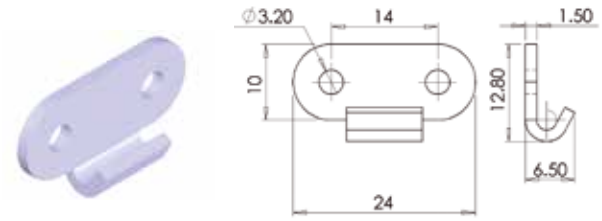

REF.	DESIGNATION	FINITION	Kg 100 p.	P
271 620	Fermeture à levier + crochet (ref: 273060)	A.D. non percé	2,4	50
271 650	Fermeture à levier + crochet (ref: 273090)	A.Z. percé	2,4	50
271 690	Fermeture à levier + crochet (ref: 273150)	INOX percé	2,4	50

Cotes en mm

7104 Fermeture à levier livrée avec crochet 7103.50 Compatible avec crochets 7010.50

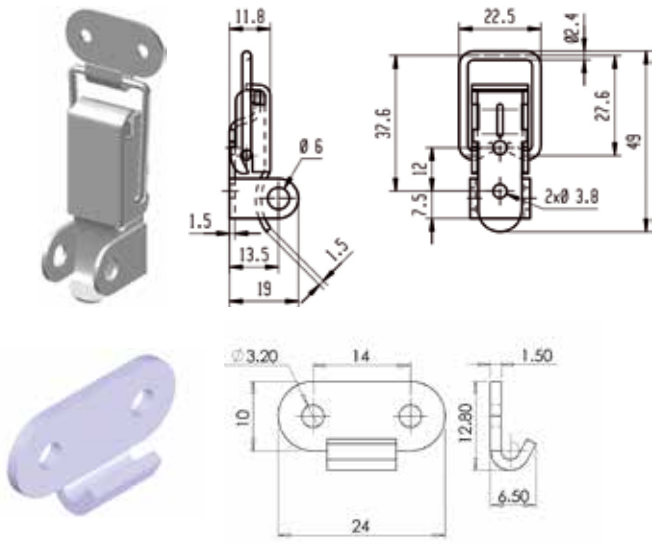

REF.	DESIGNATION	FINITION	Kg 100 p.	P
271 770	Fermeture à levier + crochet (ref: 273090)	A.Z. percé	2,75	50
271 810	Fermeture à levier + crochet (ref: 273150)	INOX percé	2,75	50

Cotes en mm

7111 Mini fermeture à levier A.Z. livrée avec crochet 7103.50

Uniquement disponible avec ce crochet / Percée

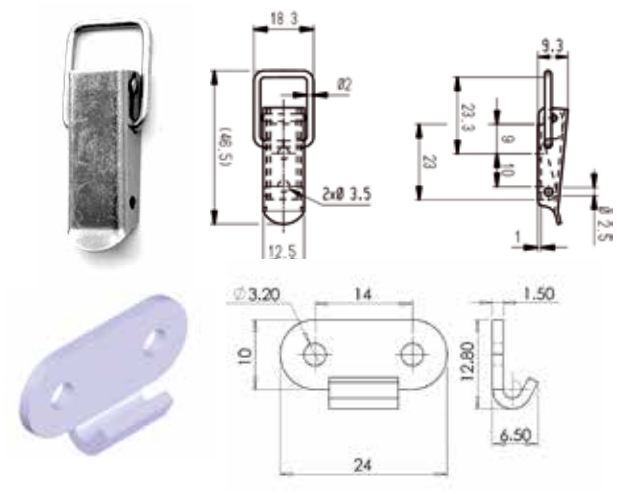

REF.	DESIGNATION	Kg 100 p.	P
274 560	Fermeture à levier + crochet (ref: 273090)	1,8	50

Cotes en mm

7112 Mini fermeture à levier A.Z. livrée avec crochet 7103.50

Uniquement disponible avec ce crochet / Percée

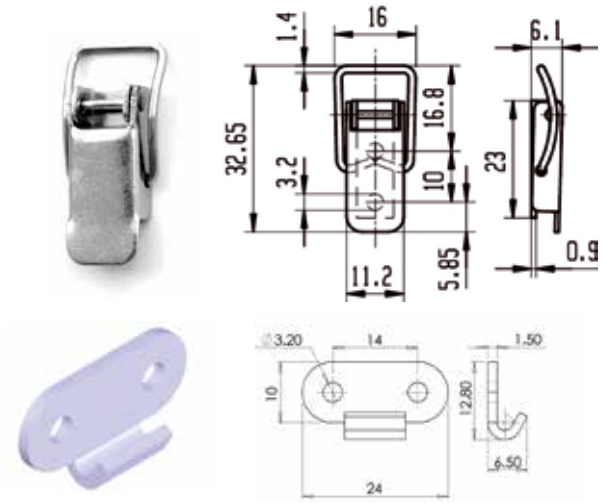

REF.	DESIGNATION	Kg 100 p.	P
274 490	Fermeture à levier + crochet (ref: 273090)	1	50

Cotes en mm

FERMETURES

7055 Fermeture Mx grand modèle Livrée sans crochet

Compatible avec crochet 7050-50 / Ressort intérieur de compression et blocage de sécurité

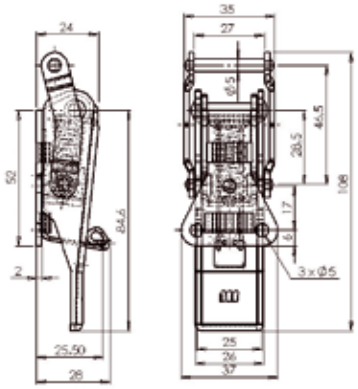

REF.	FINITION	Ø mm	Kg 100 p.	P
273 610	A.Z.	4,5	16	25
273 670	INOX F17	4,5	17	25

Cotes en mm

7085 Fermeture Mx petit modèle Livrée sans crochet

Compatible avec crochet 7080-50 / Ressort intérieur de compression et blocage de sécurité

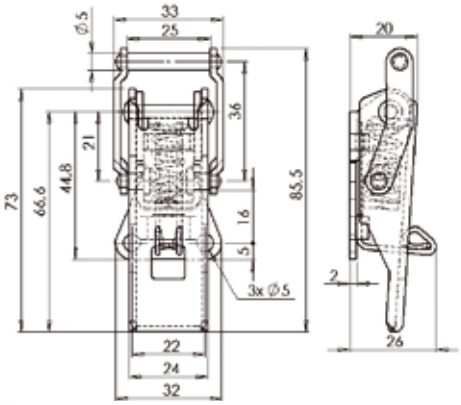

REF.	FINITION	Ø mm	Kg 100 p.	P
273 910	A.Z.	4,5	10	25
273 970	INOX F17	4,5	10	25

Cotes en mm

7005.50 Crochet pour fermeture à levier Compatible avec fermeture 7005 - 7027 - 7030

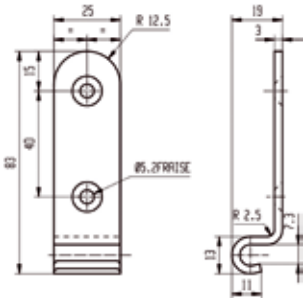

REF.	FINITION	Kg 100 p.	P
272 140	A.D.	5,7	25
272 160	A.Z.	5,7	25
272 190	INOX	5,7	25

Cotes en mm

7005.51 Crochet pour fermeture à levier Compatible avec fermetures 7005 - 7027 / Percé fraisé

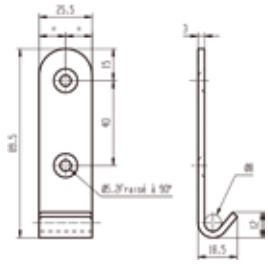

REF.	FINITION	Kg 100 p.	P
272 230	A.Z.	6	25

Cotes en mm

7006.50 Crochet pour fermeture à levier Compatible avec fermeture 7001 - 7006 - 7007 / Percé

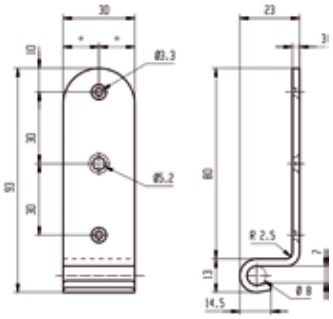

REF.	FINITION	Kg 100 p.	P
272 280	A.D.	8	25
272 300	A.Z.	8	25

Cotes en mm

7006.51 Crochet pour fermeture à levier Compatible avec fermetures 7006 - 7007 - 7036 / Percé fraisé

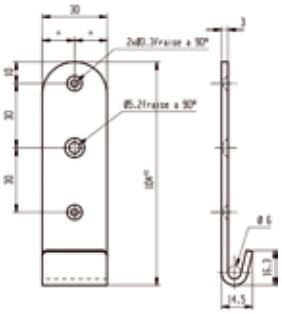

REF.	FINITION	Kg 100 p.	P
272 370	A.Z.	8,1	25

Cotes en mm

7015.51 Crochet pour fermeture à levier Compatible avec fermetures 7003 - 7004 - 7015 - 7020 - 7024

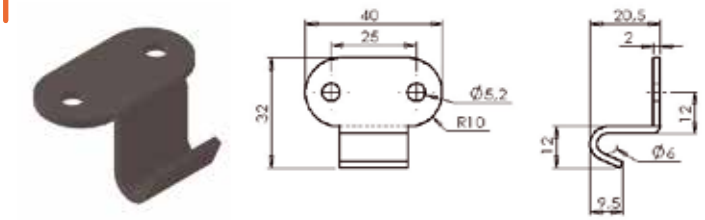

REF.	FINITION	Kg 100 p.	P
272 650	A.Z.	2	25

Cotes en mm

7024.51 Crochet pour fermeture à levier
Compatible avec fermetures 7003 - 7004 - 7014 - 7019 - 7024

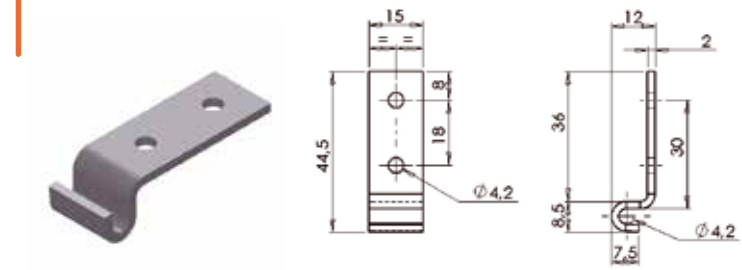

REF.	FINITION	Kg 100 p.	P
272 830	A.Z.	1,2	50

Cotes en mm

7050.50 Crochet pour fermeture MX 7055 / Percé

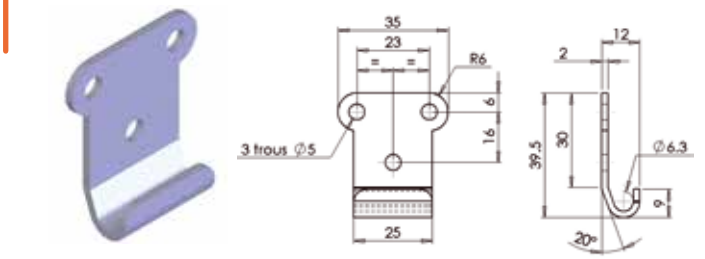

REF.	FINITION	Kg 100 p.	P
272 910	A.Z.	3	25
272 930	INOX F17	3	25

Cotes en mm

7080.50 Crochet pour fermeture MX 7085 / Percé

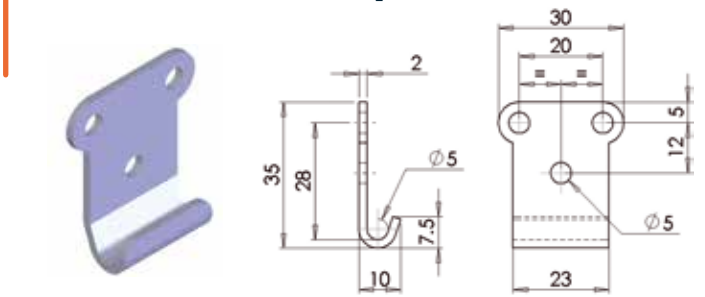

REF.	FINITION	Kg 100 p.	P
272 970	A.Z.	3,5	25
272 990	INOX F17	3,5	25

Cotes en mm

7003.50 Crochet pour fermeture à levier / Compatible avec fermeture 7015-7016-7024

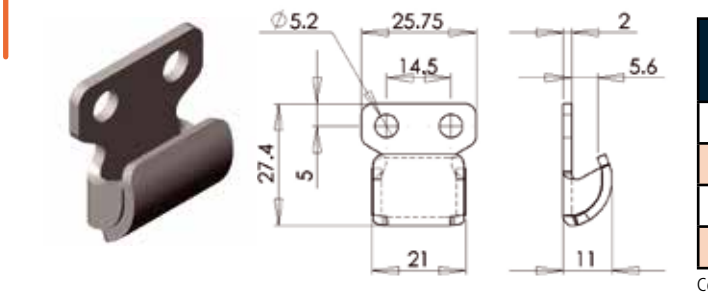

REF.	FINITION	Kg 100 p.	P
272 010	A.D. non percé	1,6	50
272 040	A.Z.	1,6	50
272 080	INOX	1,6	50
272 100	Aluminium	0,6	50

Cotes en mm

7015.50 Crochet pour fermeture à levier Compatible avec fermetures 7003 - 7004 - 7024 / Percé

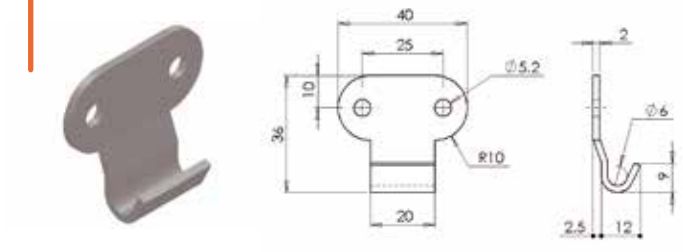

REF.	FINITION	Kg 100 p.	P
272 560	A.D.	2	25
272 580	A.Z.	2	25
272 620	INOX	2	25

Cotes en mm

7014.50 Crochet pour fermeture à levier Compatible avec fermeture 7019

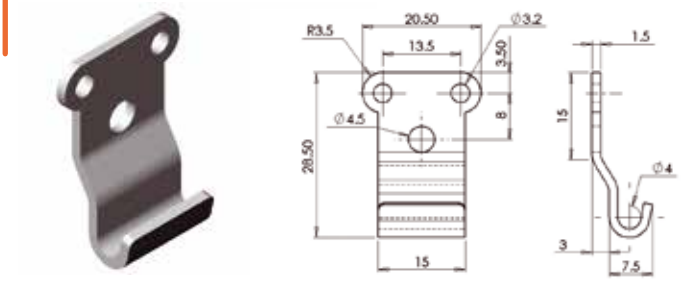

REF.	FINITION	Kg 100 p.	P
272 530	A.Z. percé	0,65	50
272 520	INOX percé	0,65	50

Cotes en mm

7024.50 Crochet pour fermeture à levier Compatible avec fermetures 7003 - 7004 - 7015 - 7020 - 7024

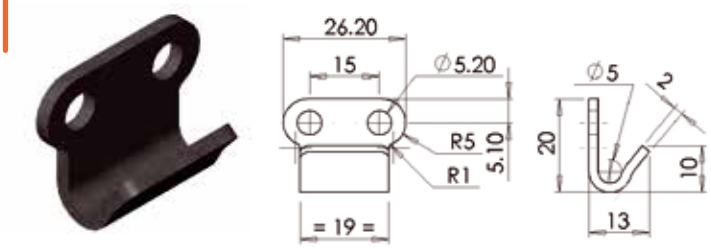

REF.	FINITION	Kg 100 p.	P
272 690	A.D. non percé	2	50
272 720	A.Z. percé	2	50
272 780	INOX percé	2	50

Cotes en mm

7100.50 Crochet pour fermeture à levier Compatible avec fermeture 7110

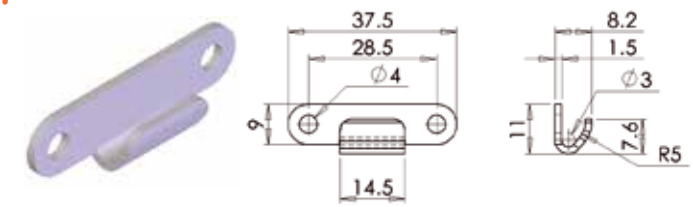

REF.	FINITION	Kg 100 p.	P
273 030	A.Z. percé	0,5	50
273 040	A.L. percé	0,5	50

Cotes en mm

7103.50 Crochet pour fermeture à levier Compatible avec fermetures 7012 - 7103 - 7104

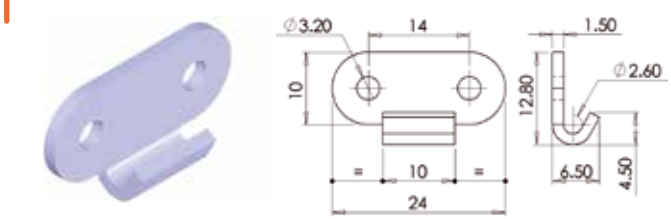

REF.	FINITION	Kg 100 p.	P
273 060	A.D. non percé	0,5	50
273 090	A.Z.	0,5	50
273 140	INOX non percé	0,5	50
273 150	INOX	0,5	50

Cotes en mm

6900 Porte-cadenas à recouvrement A.Z. percé fraisé

Livré sans pontet. Compatible avec pontet 6900 standard et 6900 renforcé.

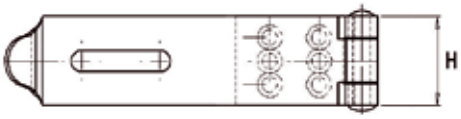

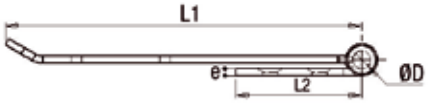

REF.	DESIGNATION	AxB	C	D	E	F	G	H	I	J	M	Ø mm	Σ mm	Kg 100 p.	P
261 010	Porte-cadenas pour pontet de 25mm (ref: 261130)	25x102.5	5	2	-	9,5	14	28	4,4	5,8	35,5	3,5	2	5,8	25
261 040	Porte-cadenas pour pontet de 35mm (ref: 261160)	35x150	5,9	2,5	8	12,5	24	30	5,3	8	57	4	4	15	25

Cotes en mm

7000 Porte-cadenas A.Z. Livré avec p

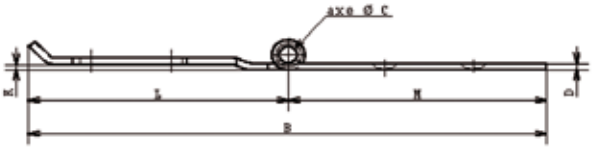

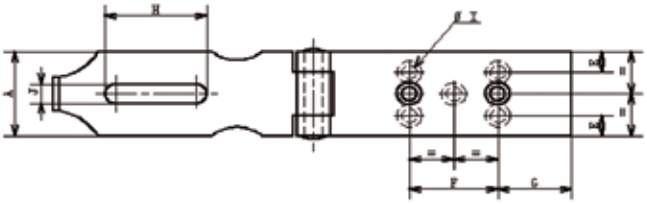

REF.	DESIGNATION	AxB	C	D	E	F	G	H	I	J	K	L	M	Ø mm	Σ mm	Kg 100 p.	P
262 010	Porte-cadenas + pontet de 25mm (ref: 261130)	25x105	5	2	-	14	9,2	28	4,2	6	1,5	70,5	35	3,5	2	5,9	25
262 040	Porte-cadenas + pontet de 25mm (ref: 261130)	25x140	5	2	-	24	20	28	4,1	6	1,5	70,5	70	3,5	2	7,1	25
262 070	Porte-cadenas + pontet de 35mm (ref: 261160)	35x160	5,9	2,5	8	24	12,5	30	5,3	8	-	103	57	4	4	14	25
262 100	Porte-cadenas + pontet de 35mm (ref: 261160)	35x192	5,9	2,5	-	50	17	30	5,1	8	-	104	88	4	3	1	25

Cotes en mm

6900 Pontet standard A.Z. percé fraisé

Pour porte-cadenas 6900 et 7000

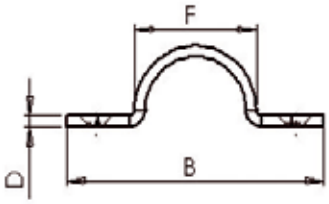

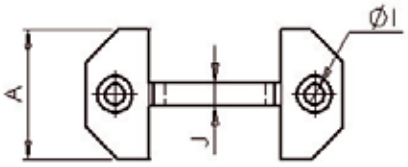

REF.	DESIGNATION	AxB	D	E	F	I	J	Ø mm	Σ mm	Kg 100 p.	P
261 130	Pontet pour porte-cadenas 25mm	24x50,5	2	39,5	23	3,8	4,5	3,5	2	1	25
261 160	Pontet pour porte-cadenas 35mm	35x56	2,5	41	25	4,3	6	4	4	2,5	25

Cotes en mm

7000 | Porte-cadenas A.D. livré avec pontet non percé

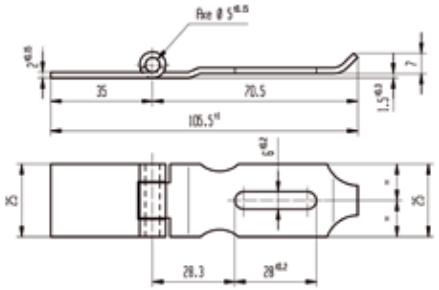

REF.	DÉSIGNATION	AxB	C	D	H	J	K	L	M	J	M	Kg 100 p.	P
262 000	Porte-cadenas + pontet de 25mm (ref: 261170)	105x25	5	2	28	6	1,5	70,5	35	5,8	35,5	7	25

Cotes en mm

6900 | Pontet standard A.D. pour porte-cadenas 6900 & 7000 non percé

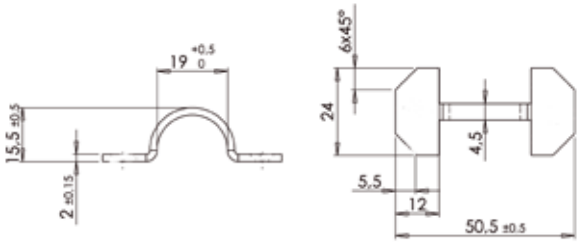

REF.	DÉSIGNATION	AxB	D	F	J	J	M	Kg 100 p.	P
261 170	Pontet pour porte-cadenas 25mm	50,5x24	2	23	4,5	5,8	35,5	1	25

Cotes en mm

6900 | Pontet renforcé A.Z. Percé

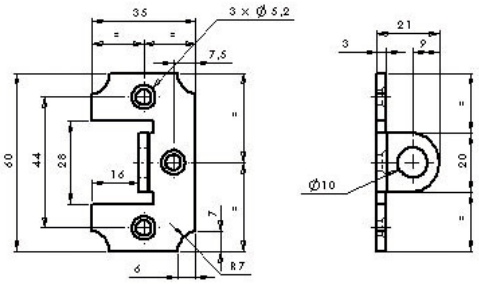

REF.	AxB	Kg 100 p.	P
261 260	60x35	3,8	25

Cotes en mm

6920 | Moraillon à plat A.Z. Percé

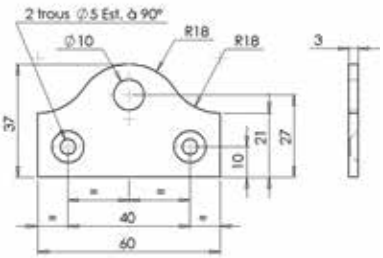

REF.	AxB	Kg 100 p.	P
262 260	60x37	3,7	25

Cotes en mm

FERMETURES

Bande magnétique rouleau de 30 m

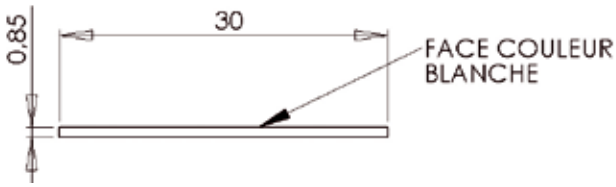

REF.	FINITION	Kg 100 p.	P
210 400	1 face Blanche	243	1

Cotes en mm

1406 Aimant de placard «LS» P.S. Choc 3 kg entraxe 40 mm Surmoulé

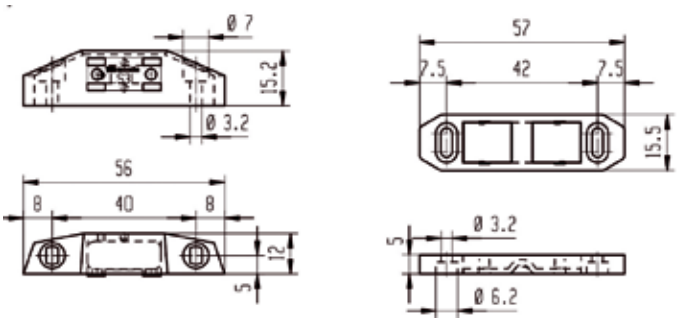

REF.	FINITION	Kg 100 p.	P
211 010	Blanc	2,2	20
211 030	Marron	2,2	20

Cotes en mm

1408 Aimant de placard «LS» P.S. Choc 4 kg entraxe 42 mm Surmoulé

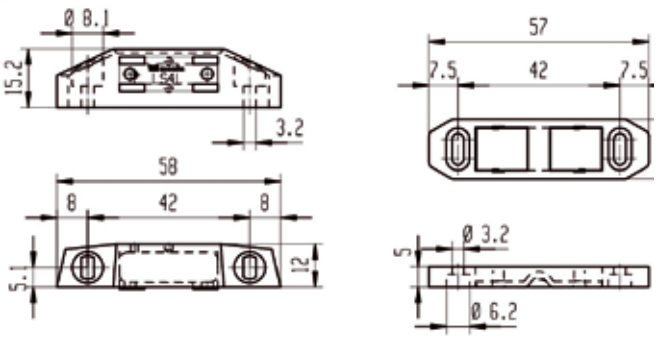

REF.	FINITION	Kg 100 p.	P
211 210	Blanc	2,6	20
211 230	Marron	2,6	20

Cotes en mm

1412 Aimant de placard «LS» P.S. Choc 6 kg entraxe 45 mm Surmoulé

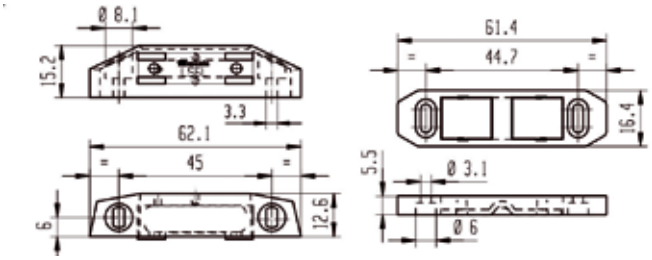

REF.	FINITION	Kg 100 p.	P
211 410	Blanc	3,2	20
211 430	Marron	3,2	20

Cotes en mm

1410 Aimant de placard «LS» P.S. Choc 12 kg entraxe 61 mm Surmoulé

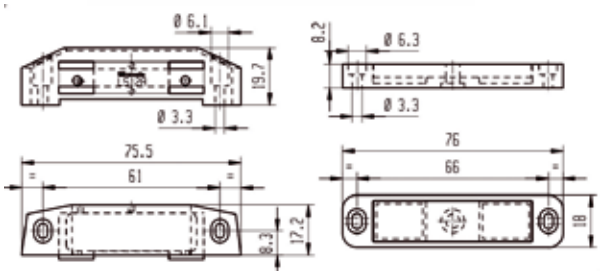

REF.	FINITION	Kg 100 p.	P
211 610	Blanc	8,6	5
211 630	Marron	8,6	5

Cotes en mm

1414 Aimant de placard - Loc'Accord 8 (7/8 kg) 23 x 41 x30 - ABS

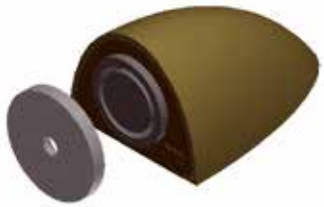

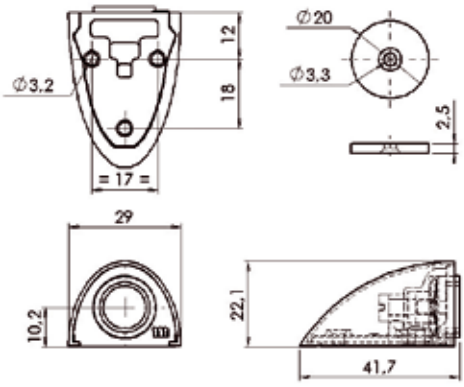

REF.	FINITION	Kg 100 p.	P
210 220	Hêtre	2,4	20
210 230	Chêne	2,4	20
210 240	Blanc	2,4	20

Cotes en mm / Habillage cache vis clipsable - Aimant type fer Boré Néodyne (de haute qualité et de faible encombrement)

1416 | Aimant de placard «UNIC» à clipser / 4 kg Polypropylène

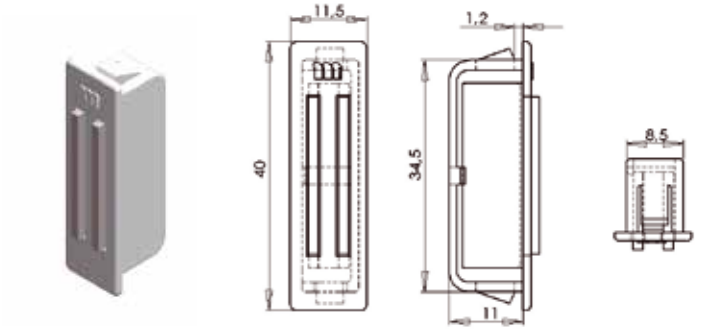

REF.	FINITION	Kg 100 p.	P
212 600	Blanc	1,20	20

Cotes en mm / Épaisseur de la tôle maxi 1,5 mm, dimension de l'ouverture 35 mm x 9 mm.

1416 | Aimant de placard «UNIC» entraxe 25 mm / 3 kg P.S. Choc

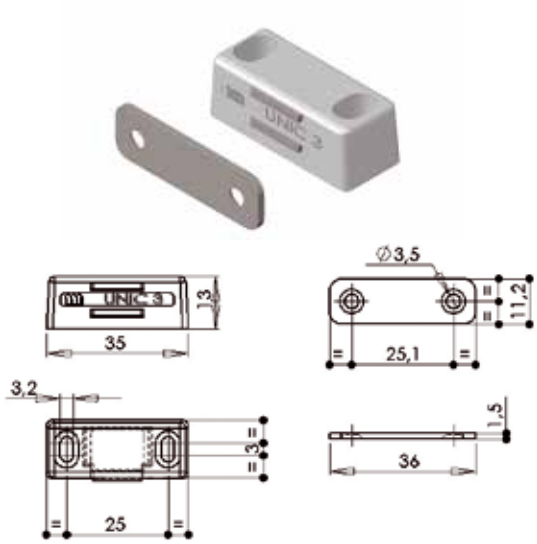

REF.	FINITION	Kg 100 p.	P
211 950	Blanc	1,2	20

Cotes en mm / Habillage cache vis clipsable.

Aimant type Fer Bore Néodyne de haute qualité et de faible encombrement.

1416 | Aimant de placard «UNIC» entraxe 39 mm / 4 kg et 6 kg P.S. Choc

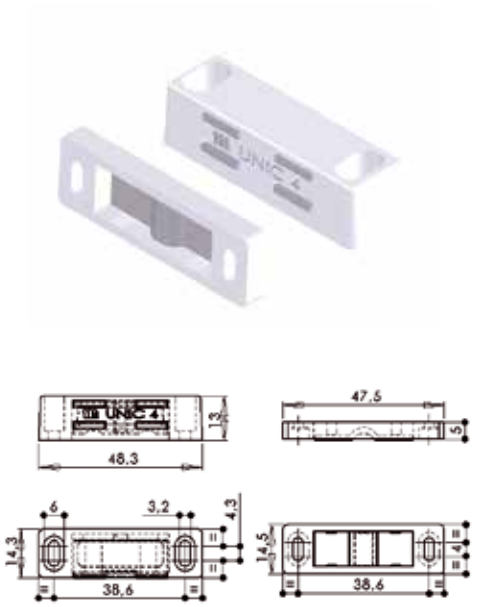

REF.	FINITION	DESIGNATION	Kg 100 p.	P
212 010	Blanc	Puissance 4 kg	2,3	20
212 030	Marron	Puissance 4 kg	2,3	20
212 210	Blanc	Puissance 6 kg	2,4	20
212 230	Marron	Puissance 6 kg	2,4	20
212 270	Hêtre	Puissance 6 kg	2,4	20
212 280	Chêne	Puissance 6 kg	2,4	20

Cotes en mm

1418 Aimant de placard «BM» P.P. entraxe 34 mm / Puissance 3 kg, 4 kg et 6 kg

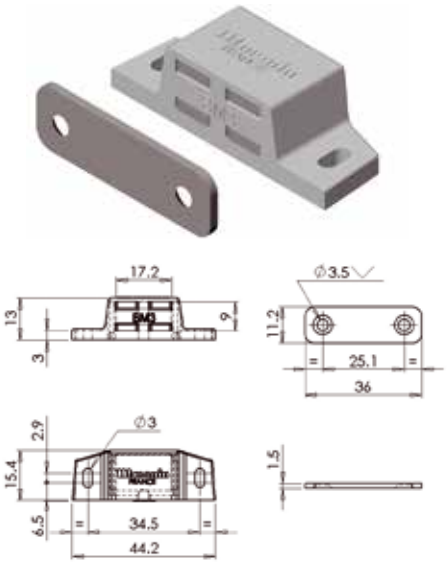

REF.	FINITION	DESIGNATION	Kg 100 p.	P
213 010	Blanc	Puissance 3 kg	1,7	50
213 030	Marron	Puissance 3 kg	1,7	50
213 410	Blanc	Puissance 4 kg	1,7	50
213 430	Marron	Puissance 4 kg	1,7	50

Cotes en mm

1420 Aimant de placard «BM» entraxe 59 mm / 5 -6 kg et 10-12 kg P.S. Choc

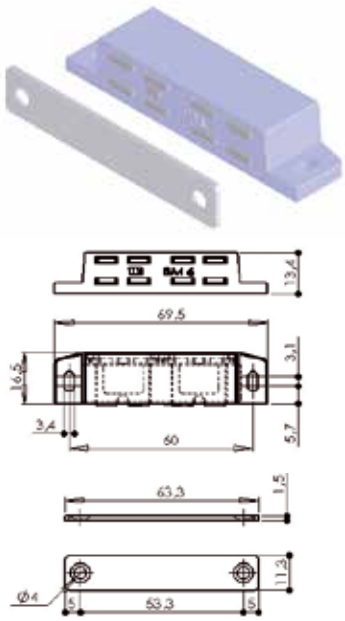

REF.	FINITION	DESIGNATION	Kg 100 p.	P
213 610	Blanc	Puissance 5/6 kg	3,3	50
213 630	Marron	Puissance 5/6 kg	3,3	50
213 690	Blanc	Puissance 10/12 kg	3,3	50
213 700	Marron	Puissance 10/12 kg	3,3	50

Cotes en mm

1424 Aimant de placard d'angle «FA» entraxe 21 mm / 4 kg P.S. Choc

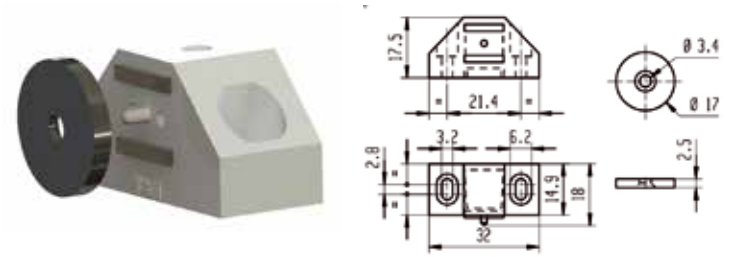

REF.	FINITION	DESIGNATION	P
214 010	Blanc	Puissance 4 kg	20
214 030	Marron	Puissance 4 kg	20

Cotes en mm

FERMETURES

1426 Aimant de placard d'angle «FA» entraxe 22 mm / 4 kg P.S. Choc - Fixation dans l'angle

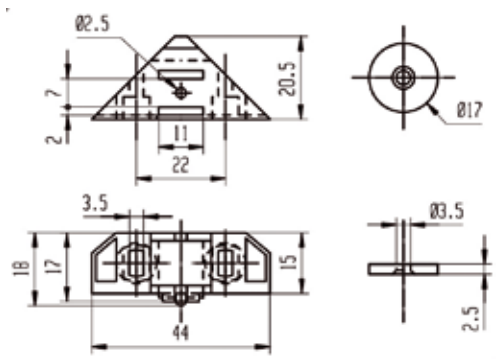

REF.	FINITION	P
214 410	Blanc	20
214 430	Marron	20

Cotes en mm

Aimant de placard à pression / 6 kg noir P.S.-Choc livré sans contre-plaque

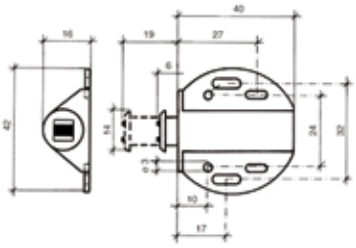

REF.	Kg 100 p.	P
215 130	1,5	20

Cotes en mm

Aimant de placard à pression double / 6 kg noir P.S. Choc livré sans contre-plaque

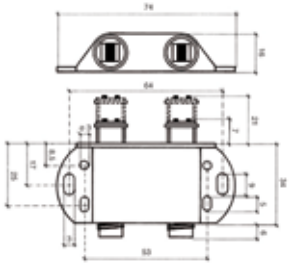

REF.	Kg 100 p.	P
215 150	2,9	20

Cotes en mm

1428 Douille magnétique «FA» P.P. contre-plaque Ø 17 mm / 4 kg

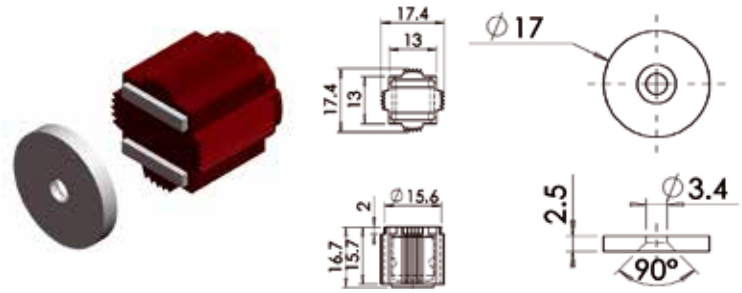

REF.	FINITION	Ø mm	Kg 100 p.	P
221 010	Blanc	3	1,6	20
221 030	Marron	3	1,6	20

Cotes en mm

1430 Aimant de placard «LS» P.A.66 à encastrer entraxe 87.5 mm / 12 kg

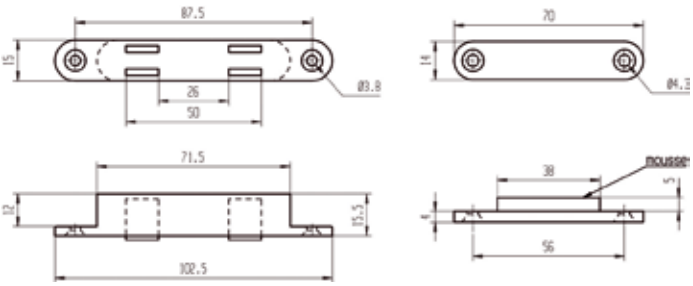

REF.	FINITION	Ø mm	Kg 100 p.	P
222 210	Blanc	3,5	8,4	5
222 230	Marron	3,5	8,4	5

Cotes en mm

1432 Aimant de placard «LS» P.A.66 à encastrer entraxe 58 mm / 12 kg

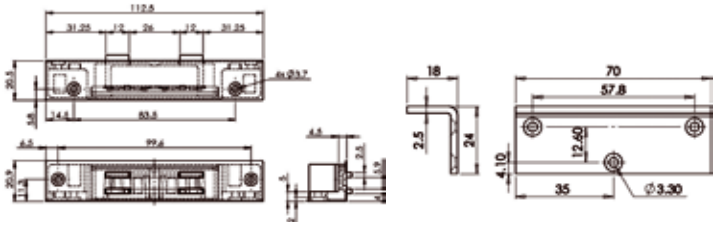

REF.	FINITION	Kg 100 p.	P
222 410	Blanc	13	5

Cotes en mm

FERMETURES

1436 Aimant de placard «FA» P.A.66 réglable / 3 kg Livré avec 2 contre-plaques

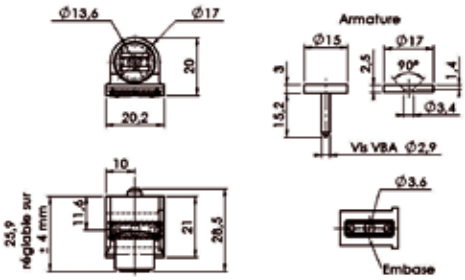

REF.	FINITION	Kg 100 p.	P
231 210	Blanc	2,1	20
231 230	Marron	2,1	20

Cotes en mm

8023 Fermoir grenouille A.N.

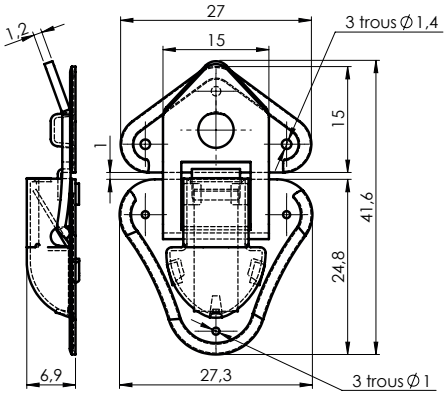

REF.	Kg 100 p.	P
248 170	0,72	50

Cotes en mm

FERMETURES

8030 Fermoir grenouille A.N.

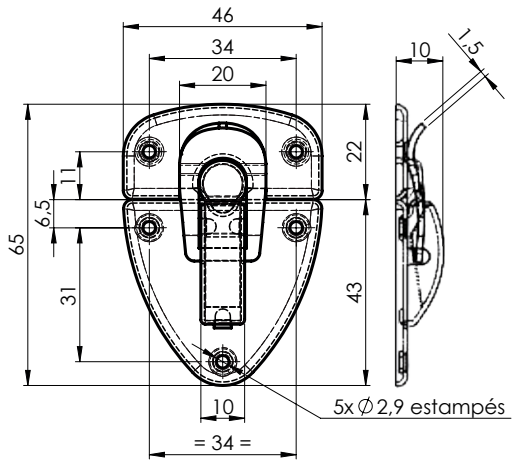

REF.	Kg 100 p.	P
248 190	2,06	50

Cotes en mm

7200 Loqueteau à bille emboutie A.N. Livré avec gâche

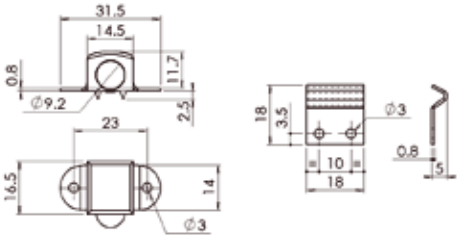

REF.	Kg 100 p.	P
281 010	1	50

Cotes en mm

7203 Loqueteau à pêne va-et-vient petit modèle A.N. Livré avec gâche

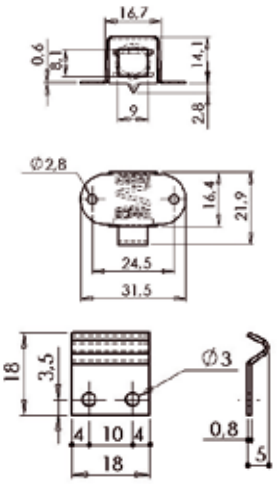

REF.	Kg 100 p.	P
281 030	1	50

Cotes en mm

FERMETURES

Loqueteau va & vient à bille A.L., coque P.S.-Choc Bille Ø 13 mm

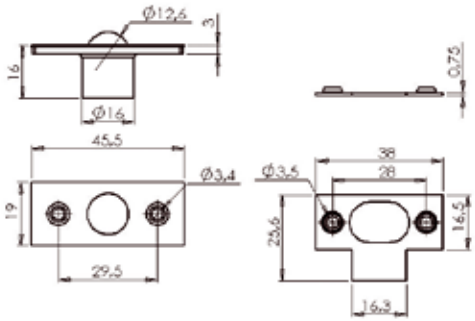

REF.	Kg 100 p.	P
281 130	1,9	10

Cotes en mm

Loqueteau à billes réglable laiton massif

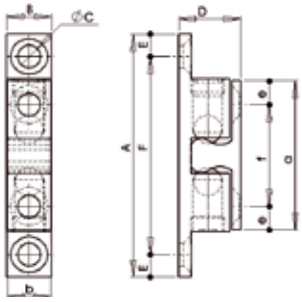

REF.	DESIGNATION	AxB	C	D	E	F	Kg 100 p.	P
281 310	Corps	43x7,9	4	11	4	35	1,7	10
	Contre-plaque	26.3x7.7	4		4,15	18		
281 330	Corps	49x8.6	4	12,5	4	41	2,8	10
	Contre-plaque	28.6x8.4	4		4,3	20		
281 340	Corps	60x11.4	4	14,5	4,5	50	4,4	10
	Contre-plaque	37.1x11.5	4		4,55	28		
281 350	Corps	69x12.3	4,8	16,5	6	57	7,3	10
	Contre-plaque	42x12.3	4,4		6	30		

Cotes en mm

Loqueteau de placard à ressort dit «cocotte» A.Z.

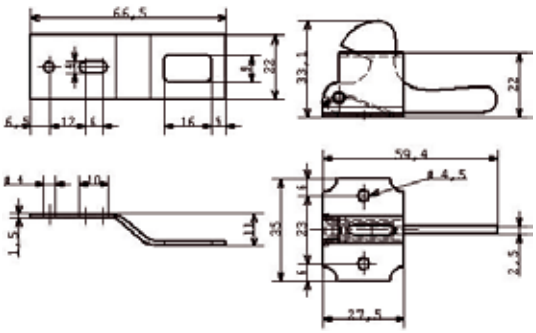

REF.	Kg 100 p.	P
282 010	4,5	10

Cotes en mm

7135 Crochet d'armoire A.D. fraisé 2 faces

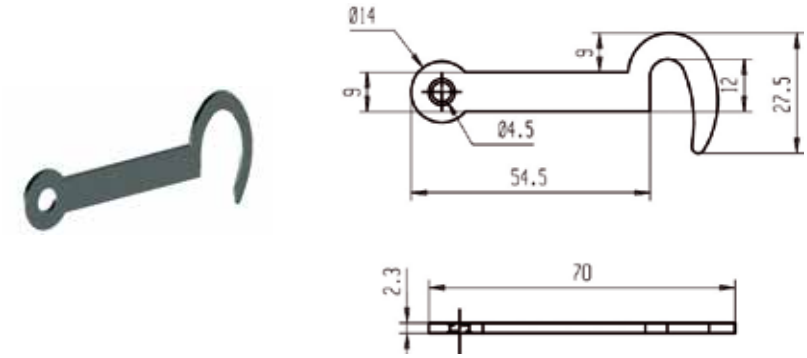

REF.	FINITION	Kg 100 p.	P
282 090	AD	1,4	100
282 110	AZ	1,4	100

Cotes en mm

7213 Mentonnet à vis renforcé A.D. Forgé Finition A.D. / Avant trou - Diamètre 4,5 mm mini.

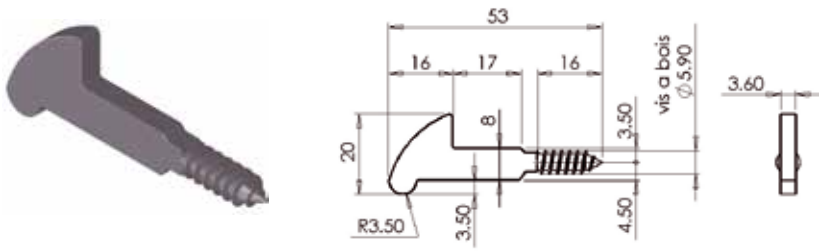

REF.	Kg 100 p.	P
282 220	1,3	50

Cotes en mm

7230 Ressort de placard Acier ressort bleui

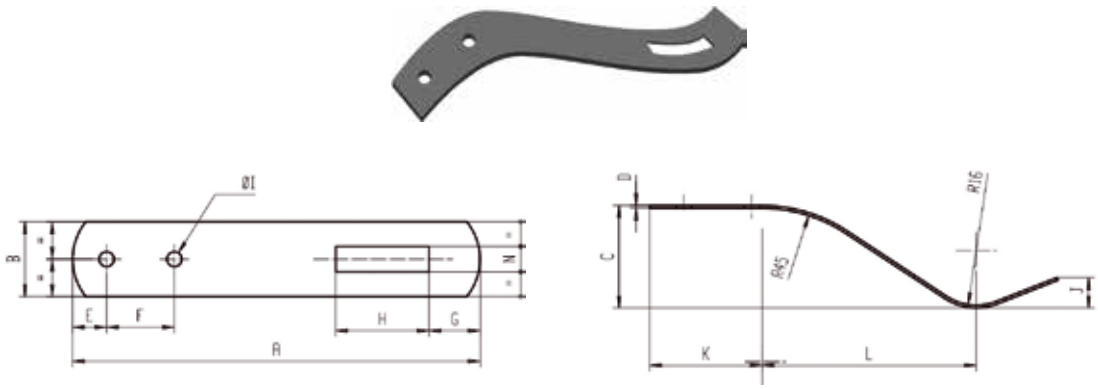

REF.	AxB	C	D	E	F	G	H	I	J	K	L	N	Kg 100 p.	P
282 230	**112x22**	**30**	0,8	10	20	15	21,5	4,4	9	33	63	7,5	1,2	50
282 240	**132x22**	**30**	0,8	10	30	15	21,5	4,4	9	53	63	7,5	1,4	50

Cotes en mm

Loqueteau à fixer sur porte Ouverture par simple pression / Finition A.Z.

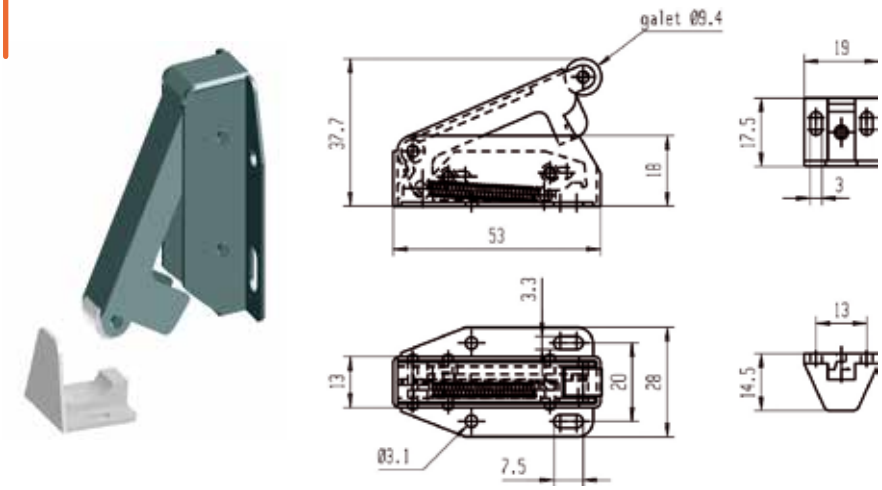

REF.	Kg 100 p.	P
283 010	4,2	20

Cotes en mm

Loqueteau à fixer sur montant Ouverture par simple pression / Finition A.N.

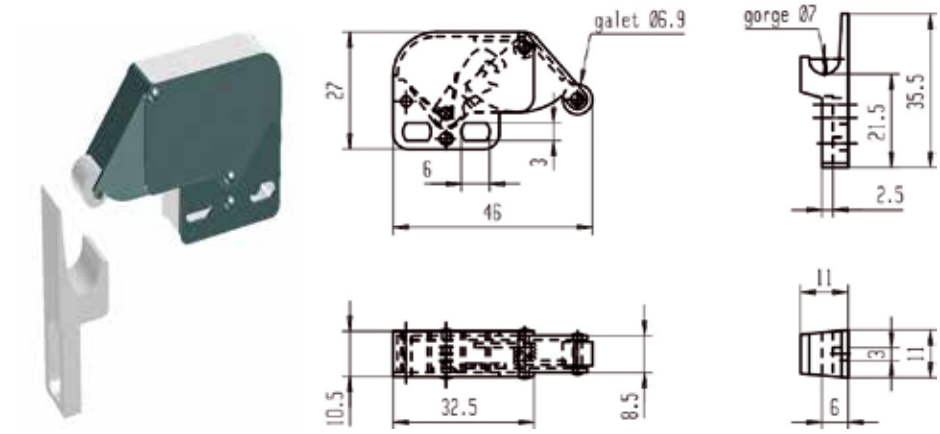

REF.	Kg 100 p.	P
283 110	2,1	20

Cotes en mm

7210 Verrou alsacien Livré avec gâche

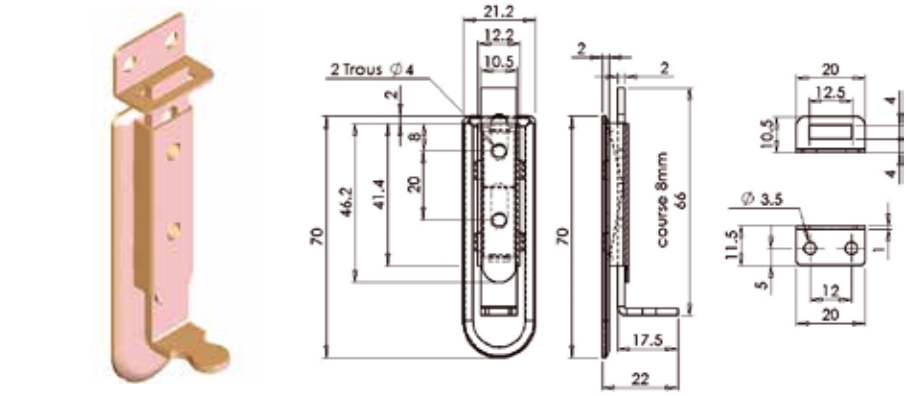

REF.	FINITION	Kg 100 p.	P
240 110	Acier nickelé	2,6	50
240 130	Acier laitonné	2,6	50

Cotes en mm

7900 Serrure bec de cane Axe à 40 - Coffre 130 mm / réversible droite ou gauche

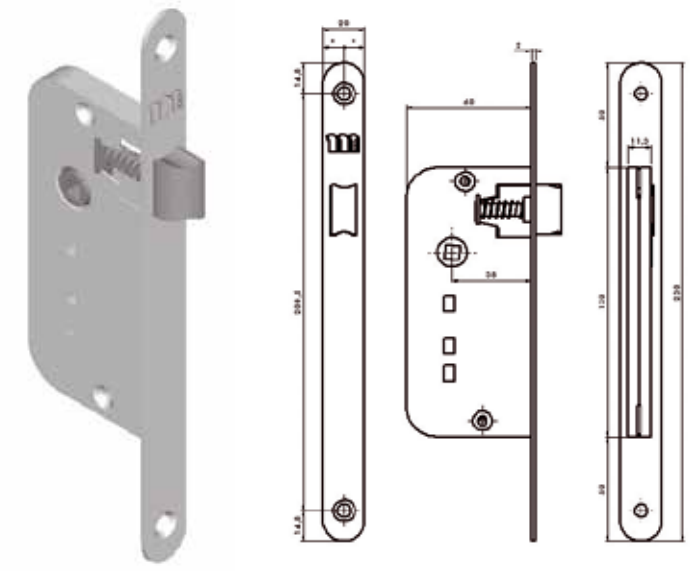

REF.	FINITION	Kg 100 p.	P
240 200	Laqué blanc	22	60

Cotes en mm

7900 Serrure pêne dormant Axe à 40 - Coffre 130 mm / réversible droite ou gauche

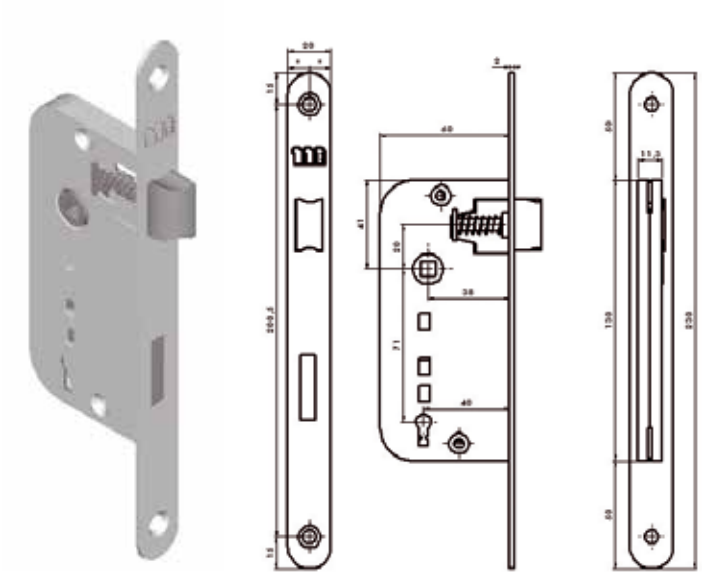

REF.	FINITION	Kg 100 p.	P
240 250	Laqué blanc	25	60

Cotes en mm

7900 Serrure à condamnation Axe à 40 - Coffre 130 mm / réversible droite ou gauche

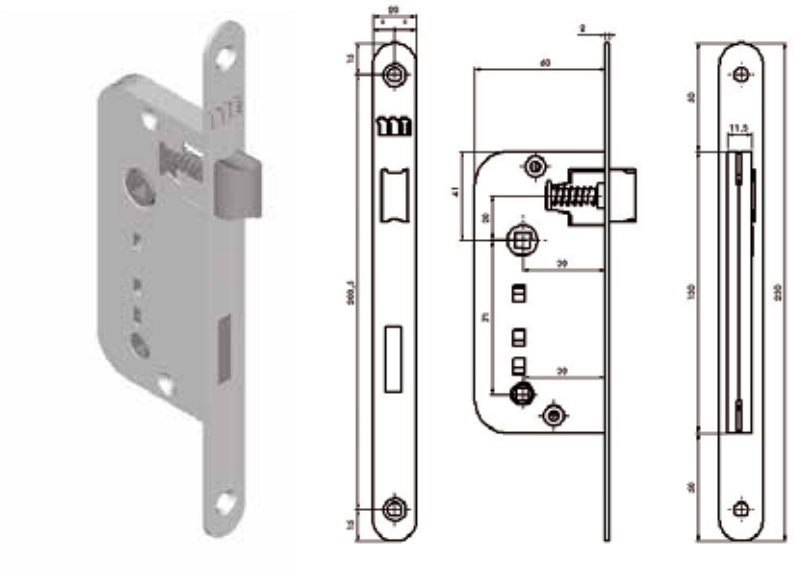

REF.	FINITION	Kg 100 p.	P
240 350	Laqué blanc	25	60

Cotes en mm

Gâche réversible pour serrure

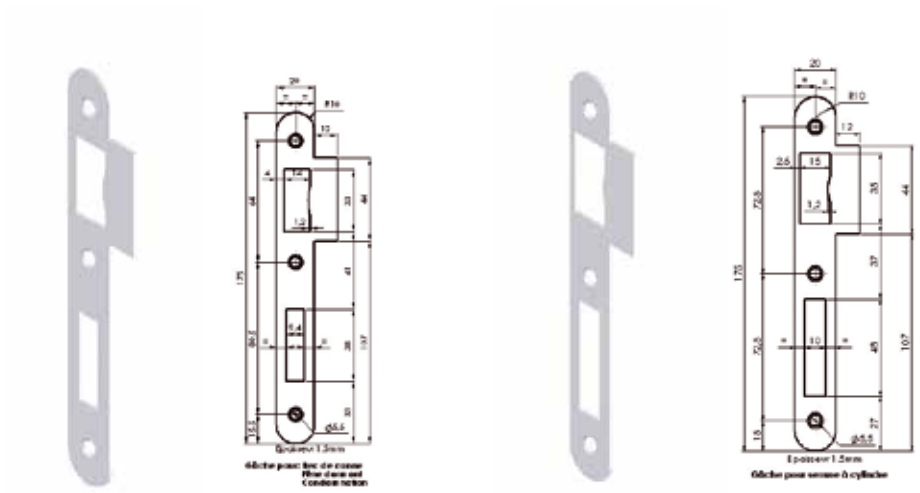

Gâche pour Bec de Canne / Pene Dormant / Condamnation

Gâche pour serrure à Cylindre

REF.	DESIGNATION	FINITION	Kg 100 p.	P
240 450	Pour cylindre	A.Z.	4	60

Cotes en mm

7240 Gâche d'armoire A.Z. coudée sans empennage

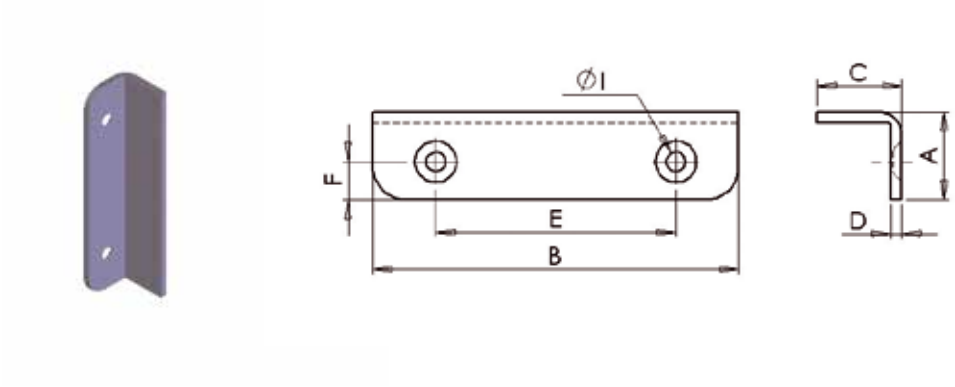

REF.	AxB	C	D	E	F	I	Ø mm	Σ mm	Kg 100 p.	P
160 180	**12x62.5**	**13**	2	44	5	4,2	3,5	2	2	50
160 210	**16x67**	**15,5**	2	44	7	3,5	3	2	2,8	50

Cotes en mm

Targette A.N.

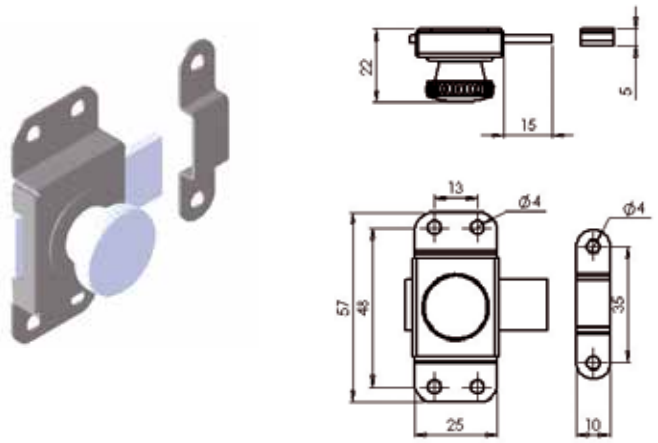

REF.	Kg 100 p.	P
240 810	4,34	12

Cotes en mm

FERMETURES

ASSEMBLAGE
ASSEMBLING

3245 Tac'Accord 23x41x30 - ABS 3 points de fixation

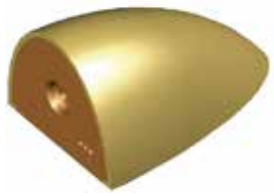

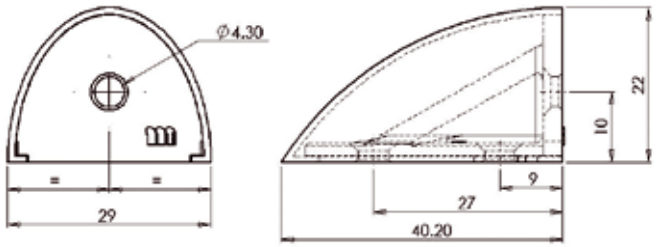

REF.	FINITION	Kg 100 p.	P
512 310	Hêtre	0,6	50
512 330	Blanc	0,6	50
512 340	Argent	0,6	50

Cotes en mm / Habillage cache-vis clipsable

3044 Minitac Polypropylène 18x15x10 1 trou fraisé

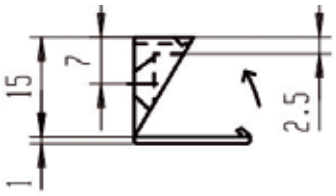

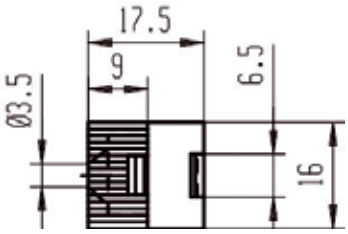

REF.	FINITION	AxB	C	D	H	Kg 100 p.	P
511 060	Blanc	17,5x16	3,5	2,5	15	0,1	100
511 080	Marron	17,5x16	3,5	2,5	15	0,1	100

Cotes en mm

3043 Tac'Deko Polypropylène 35x27x27 2 trous fraisés

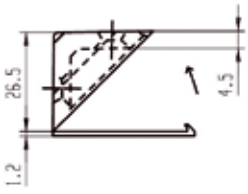

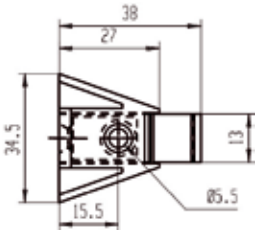

REF.	FINITION	AxB	C	D	H	Kg 100 p.	P
511 170	Gris	34,5x27	5,5	4,5	27	0,42	100
511 180	Noir	34,5x27	5,5	4,5	27	0,42	100

Cotes en mm

3045 Tac Ecker Polypropylène 24x25x25 2 trous fraisés

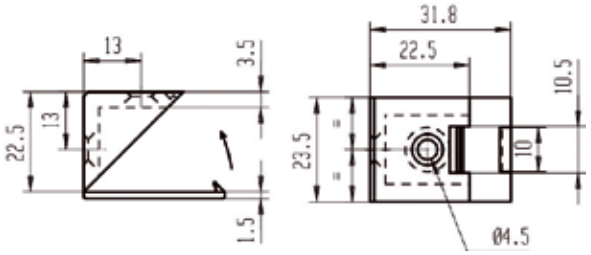

REF.	FINITION	AxB	C	D	E	F	H	Kg 100 p.	P
511 620	Blanc	23,5x22,5	4,5	3,5	13	13	24	0,6	100
511 640	Marron	23,5x22,5	4,5	3,5	13	13	24	0,6	100
512 610	Pin	23,5x22,5	4,5	3,5	13	13	24	0,6	100
512 630	Hêtre	23,5x22,5	4,5	3,5	13	13	24	0,6	100
512 650	Chêne	23,5x22,5	4,5	3,5	13	13	24	0,6	100
511 610	Blanc	23,5x22,5	4,5	3,5	13	13	24	0,6	504
511 630	Marron	23,5x22,5	4,5	3,5	13	13	24	0,6	504
512 620	Hêtre	23,5x22,5	4,5	3,5	13	13	24	0,6	504

Cotes en mm

3046 Tac Ecker large Polypropylène 43x25x25 3 trous fraisés

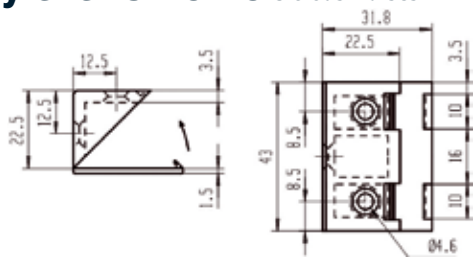

REF.	FINITION	AxB	C	D	E	F	H	Kg 100 p.	P
511 710	Blanc	43x22,5	4,6	3,5	12,5	12,5	24	0,8	50
511 730	Marron	43x22,5	4,6	3,5	12,5	12,5	24	0,8	50
512 710	Pin	43x22,5	4,6	3,5	12,5	12,5	24	0,8	50
512 730	Hêtre	43x22,5	4,6	3,5	12,5	12,5	24	0,8	50
512 750	Chêne	43x22,5	4,6	3,5	12,5	12,5	24	0,8	50
511 700	Blanc	43x22,5	4,6	3,5	12,5	12,5	24	0,8	500
511 720	Marron	43x22,5	4,6	3,5	12,5	12,5	24	0,8	500

Cotes en mm

3047 Tac Ecker haut Polypropylène 24x43x43 4 trous fraisés

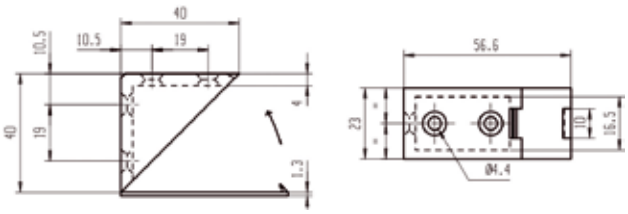

REF.	FINITION	AxB	C	D	E	F	H	Kg 100 p.	P
511 790	Blanc	40x24	4,4	4	19	19	41,3	1	50
511 810	Marron	40x24	4,4	4	19	19	41,3	1	50
512 810	Pin	40x24	4,4	4	19	19	41,3	1	50
512 830	Hêtre	40x24	4,4	4	19	19	41,3	1	50
512 850	Chêne	40x24	4,4	4	19	19	41,3	1	50
511 780	Blanc	40x24	4,4	4	19	19	41,3	1	500
511 800	Marron	40x24	4,4	4	19	19	41,3	1	500

Cotes en mm

3048 Tac Ecker 3 faces Polypropylène 27x60x54 3 trous fraisés

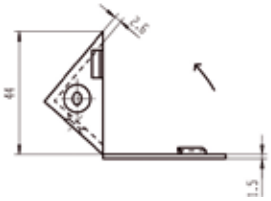

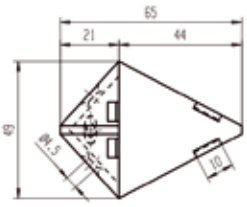

REF.	FINITION	AxB	C	D	Kg 100 p.	P
511 860	Blanc	49x44	4,5	4	0,7	500
511 870	Blanc	49x44	4,5	4	0,7	50

Cotes en mm

3049 Tac'Eco Polypropylène 20x20x20 2 trous fraisés

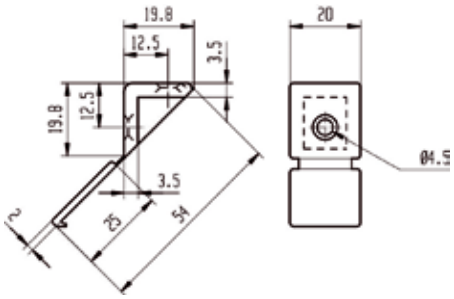

REF.	FINITION	AxB	Ø mm	Kg 100 p.	P
511 950	Blanc	20x20	3,5	0,4	500
511 960	Marron	20x20	3,5	0,4	500

Cotes en mm

3300 Equerre Polypropylène petit modèle 24x24x16

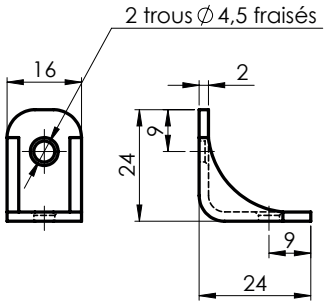

REF.	FINITION	Kg 100 p.	P
512 050	Blanc	0,2	100

Cotes en mm

3310 Equerre Polypropylène double 24x24x36

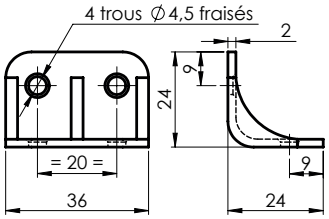

REF.	FINITION	Kg 100 p.	P
512 080	Blanc	0,4	100

Cotes en mm

3320 Equerre Polypropylène haute 40x40x16

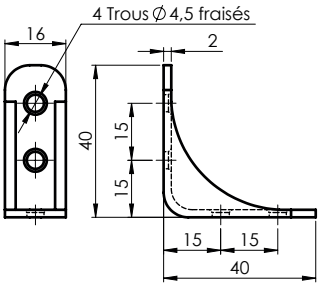

REF.	FINITION	Kg 100 p.	P
512 110	Blanc	0,4	100

Cotes en mm

Système d'assemblage métal et composite blanc A visser, sans entaille

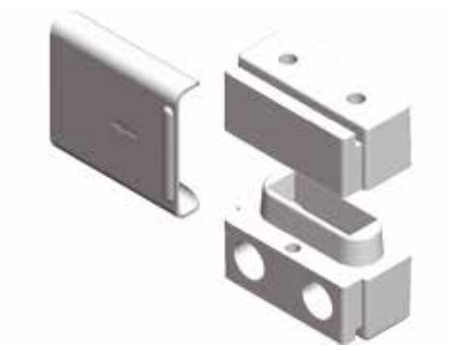

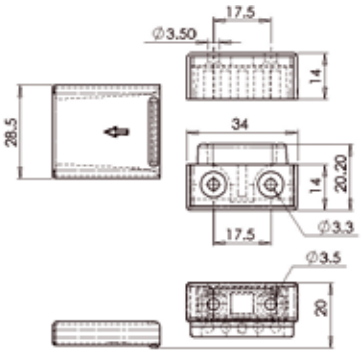

REF.	AxB	Kg 100 p.	P
511 110	34x28,5	2,2	20

Cotes en mm

3030 Patte d'assemblage A.Z. Bout rond

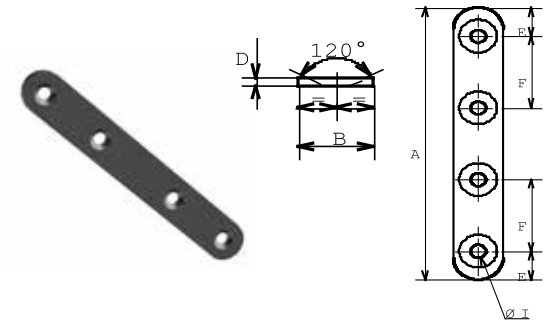

REF.	AxB	D	E	F	I	Kg 100 p.	P
514 030	55x15	2	7,5	12,5	5	1	50
514 050	75x15	2	7,5	18	5	1,6	50
514 070	95x15	2	10	25	4,5	2,1	50
514 090	115x15	2	10	30	4,5	2,6	50
514 110	135x18	2	9	30	5,4	3,5	50
514 130	157x18	2	9	40	5,5	4	50

Cotes en mm

3031 Equerre de chaise sur chant A.Z. Bout rond

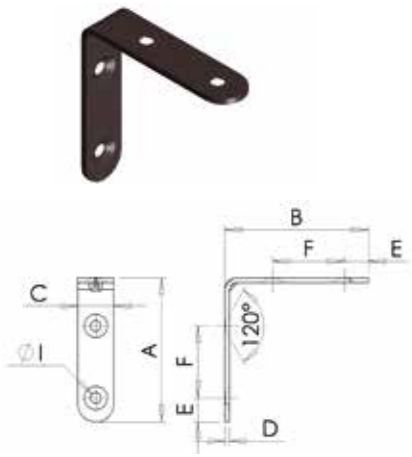

REF.	AxBxC	D	E	F	I	Kg 100 p.	P
514 230	30x30x15	2	7,5	12,5	4,5	1,05	50
514 250	40x40x15	2	7,5	18	4,5	1,6	50
514 270	50x50x15	2	10	25	4,5	2,1	50
514 290	60x60x15	2	10	30	4,5	2,4	50
514 310	70x70x18	2	11,5	28	5	3,4	50
514 330	80x80x18	2	11,5	38	5	4,2	50
514 350	100x100x18	2	14	42	5	5,2	50
514 540	100x100x18	3	14	42	5,8	7,7	50
514 560	120x120x20	3	20	60	6	10,3	50
514 580	140x140x20	3	20	80	6	12,5	25
514 600	160x160x20	3	25	92	6	14,3	25

Cotes en mm

3031 Equerre de chaise sur chant Inox Bout rond

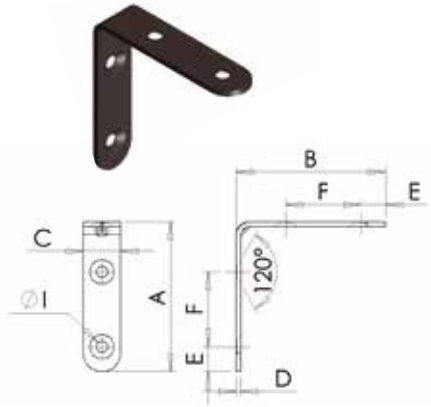

REF.	AxBxC	D	E	F	I	Kg 100 p.	P
514 400	30x30x15	2	7,5	12,5	4,5	1,2	50
514 420	40x40x15	2	7,5	18	4,5	1,6	50
514 440	50x50x15	2	10	25	4,5	2,1	50
514 460	60x60x15	2	10	30	4,5	2,4	50
514 480	70x70x18	2	11,5	28	5	3,4	50
514 500	80x80x18	2	11,5	38	5	4,15	50
514 210	90x90x18	2	21,5	45	5	4,7	50
514 520	100x100x18	2	14	42	5	5,3	50

Cotes en mm

3032 Equerre de cadre plate A.Z. Bout rond

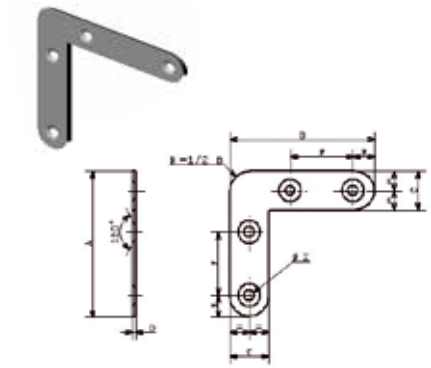

REF.	AxBxC	D	E	F	I	Kg 100 p.	P
514 620	30x30x10	1,2	5	13	3,8	0,5	50
514 630	40x40x10	1,2	6	19	3,8	0,6	50
514 650	50x50x10	1,2	6	29	3,6	0,78	50
514 670	60x60x16	1,5	9	26	4,5	1,75	50
514 690	80x80x16	2	9	46	4,5	3,4	50
514 710	100x100x16	2	10	65	4,5	4,4	50

Cotes en mm

3032 Equerre de cadre cambrée Finition acier zingué

Equerre gauche

Equerre droite

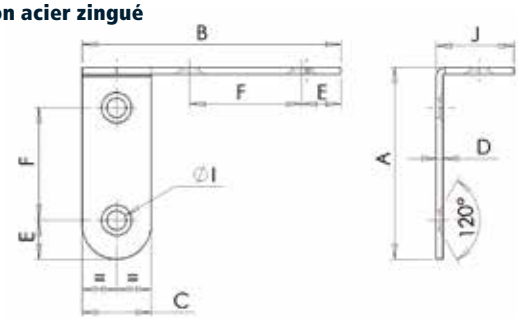

REF.	DÉSIGNATION	AxB	C	D	E	F	I	J	Kg 100 p.	P
675 040	Droite	40x30	**10**	1,2	6	19	3,8	12	0,6	50
675 041	Gauche	40x30	**10**	1,2	6	19	3,8	12	0,6	50
517 770	Droite	60x45	**16**	1,5	9	26	4,5	18	1,8	50
517 780	Gauche	60x45	**16**	1,5	9	26	4,5	18	1,8	50
675 080	Gauche	80x65	**16**	2	10	46	4,5	19	3,4	50
675 081	Gauche	80x65	**16**	2	10	46	4,5	19	3,4	50

Cotes en mm

3041 Equerre de chaise A.Z. Bout carré

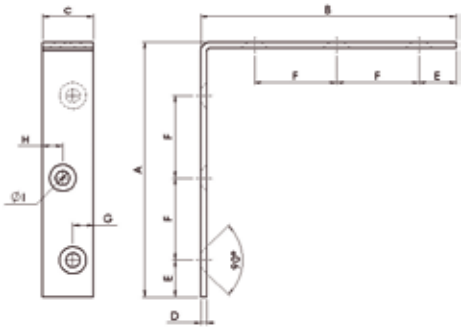

REF.	AxBxC	D	E	F	G	H	I	Kg 100 p.	P
515 160	26,5x26,5x15	2	6,8	11,2	6	6	3,6	1,2	50
515 200	43x43x15	2	11,5	20	9	9	4	1,9	50
515 220	53x53x15	2	9,5	26,2	6	6	5	2,3	50
515 240	64x64x18 2	2	13	29,5	7,5	7,5	6	3,4	50
515 260	77x77x18,5	2	14	41	11	11	6	5,2	50
515 280	100x100x20	2,5	14,5	32,25	8	8	5,5	7	50

Cotes en mm

3028 Taquet de lit A.Z.

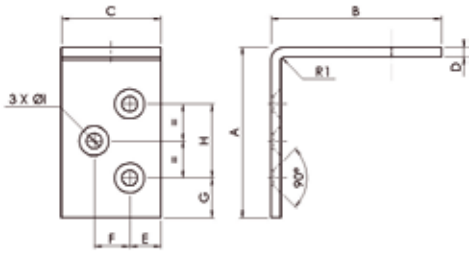

REF.	AxBxC	D	E	F	G	H	I	Kg 100 p.	P
517 110	60x60x35	3,5	11	13	14	26	5,4	12	50

Cotes en mm

3013 Equerre à visser

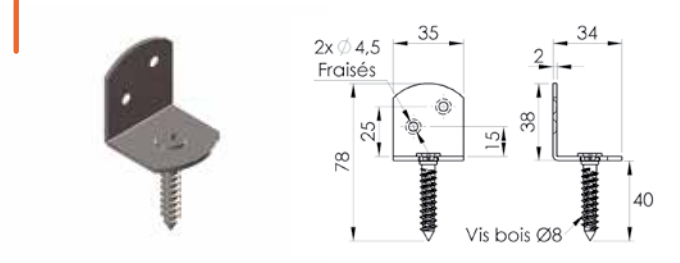

REF.	DÉSIGNATION	AUTRE	FINITION	Kg 100 p.	P
677800	En vrac	Etiquetté	A.Z	5	10
677803	En vrac	Etiquetté	A.Z NOIR	5	10

Cotes en mm

3011 Equerre de fenêtre bout carré / A.Z

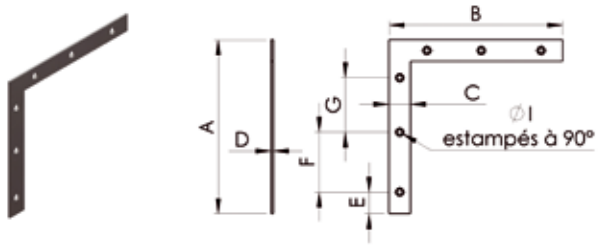

REF.	AxB	C	D	E	F	G	ØI	Kg 100 p.	P
676120	120x120	18	2	22,5	60	/	5	6,1	10
676140	140x140	18	2	43	59	/	5	7,2	10
676160	160x160	20	2	20	55	50	5	9,2	10
676190	190x190	22	2	33	60	69	5	12,2	10
676220	220x220	22	2	10,5	49,5	60x2	5	14,1	10
677022	220x220	30	4	15	62	65x2	8	37,2	10

Cotes en mm

3034 Equerre de fixation à plat sur chant

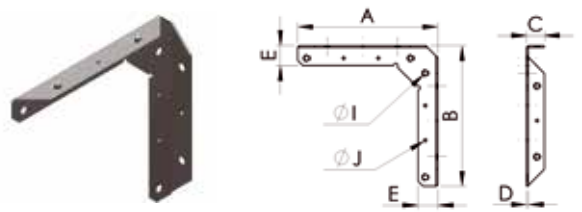

REF.	FINITION	AxBxC	D	E	ØI	ØJ	Kg 100 p.	P
677812	A.Z	121x121x22	2	22	6	3	13,5	10
677912	A.Z NOIR	121x121x22	2	22	6	3	13,5	10
677816	A.Z	160x160x21,5	2	23	6	3	17,9	10
677916	A.Z NOIR	160x160x21,5	2	23	6	3	17,9	10
677820	A.Z	200x200x22	2	22	6	3	23,5	10
677920	A.Z NOIR	200x200x22	2	22	6	3	23,5	10

Cotes en mm

3010 Equerre de chaise hyper renforcée sur chant bout rond / A.Z

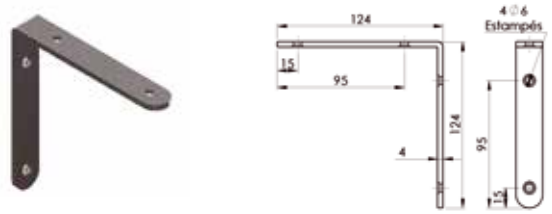

REF.	AxB	C	D	E	F	ØI	Kg 100 p.	P
675120	120x120	20	4	15	80	6	15	10
675140	140x140	20	4	15	80	6	17	10
675160	160x160	20	4	15	120	6	20	10

Cotes en mm

8040 Patte fiche droite / A.Z

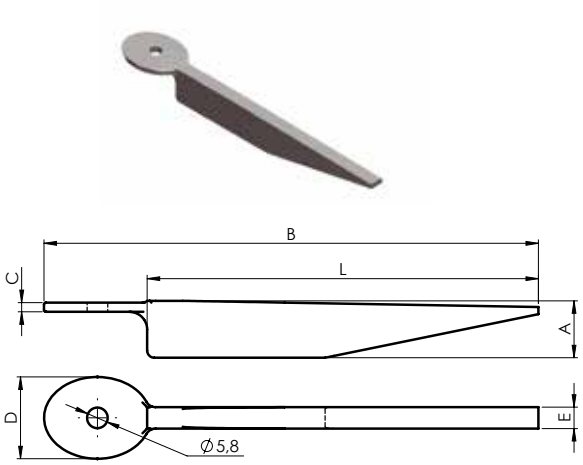

REF.	A	B	C	D	E	L	Kg 100 p.	P
720808	16	105	2,6	21	5	80	4	10
720810	16	139	2,6	23	6	110	7,1	10
720840	17,5	169	3,5	24,5	6	140	10,5	10
720890	24,5	225	3,5	25	6	190	18,5	10

Cotes en mm

8041 Patte fiche coudée / A.Z

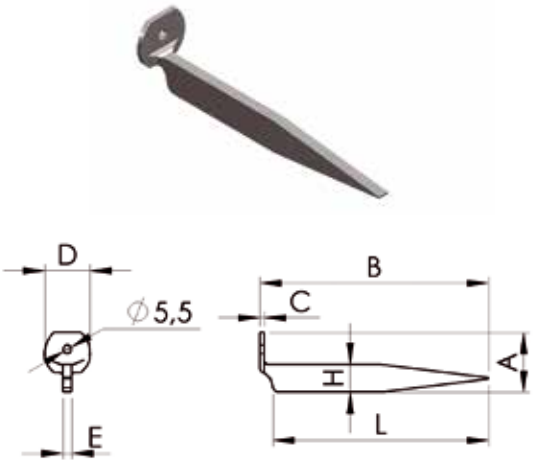

REF.	A	B	ØC	D	E	H	L	Kg 100 p.	P
721808	37	85	3	22	6	16	80	4	10
721810	41	113	3	24	6	16	110	7	10
721840	43	148	3	29	6	18	140	10	10
721890	59	200	3,5	35	6	25	190	16	10

Cotes en mm

8042 Patte à scellement Tête ronde / A.Z

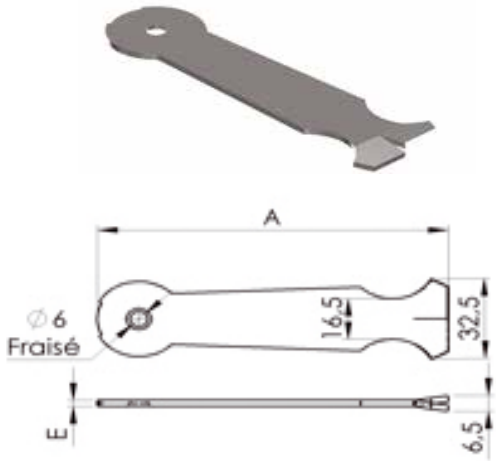

REF.	A	E	Kg 100 p.	P
725108	80	2,5	3,7	40
725109	90	2,5	4,1	40
725110	110	2,5	5	40
725125	120	2,5	5,5	40
725140	140	2,5	6,4	40
725160	160	2,5	7,3	40
725190	190	2,5	8,7	40
755220	220	3	12	40

Cotes en mm

8043 | Fixation de rampe à vis / A.Z

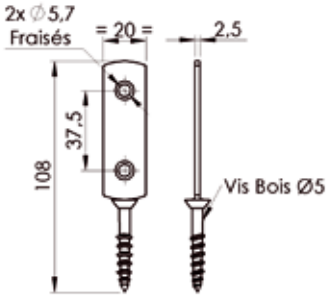

REF.	AUTRE	Kg 100 p.	P
633801	Carte de 2 pièces	6	5

Cotes en mm

8044 | Support de main courante / A.Z

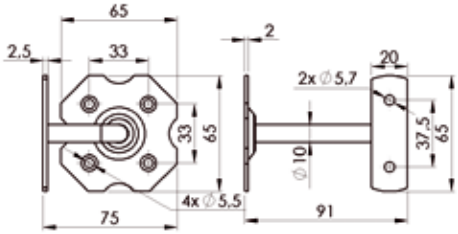

REF.	Kg 100 p.	P
633804	14,4	5

Cotes en mm

8044 | Support de main courante réglable / A.Z

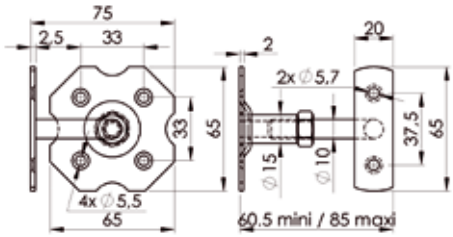

REF.	Kg 100 p.	P
633806	17	5

Cotes en mm

8044 | Support de main courante droite / A.Z

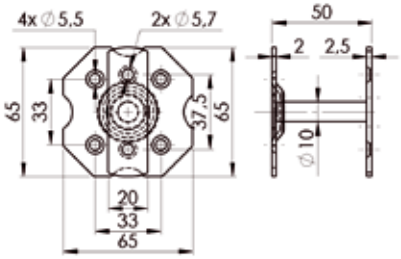

REF.	Kg 100 p.	P
633808	11	5

Cotes en mm

Support poteau à planter / A.Z noir

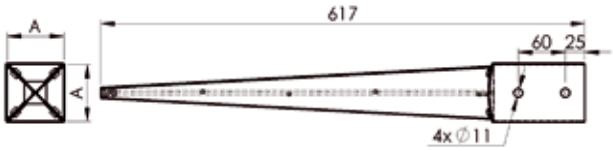

REF.	DÉSIGNATION	A	Kg 100 p.	P
687110	Support de poteau de 70x70	70	109	270
687130	Support de poteau de 90x90	90	122	168

Cotes en mm

Support poteau platine / A.Z noir

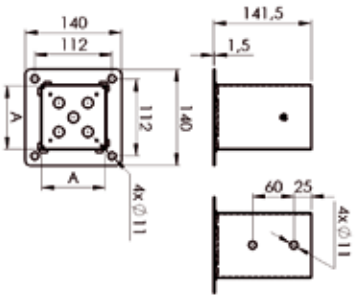

REF.	DÉSIGNATION	A	Kg 100 p.	P
687210	Support de poteau de 70x70	70	70	210
687230	Support de poteau de 90x90	90	83	144

Cotes en mm

Chapeaux de poteau / A.Z noir

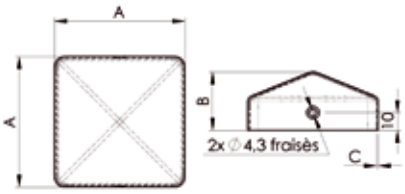

REF.	DÉSIGNATION	AUTRE	A	B	C	Kg 100 p.	P
687115	Chapeaux de poteaux 70x70	Lot de 2 chapeaux	74	33,5	1	17	1
687125	Chapeaux de poteaux 90x90	Lot de 2 chapeaux	94	37	1	24	1

Cotes en mm

3050 Console emboutie A.E.

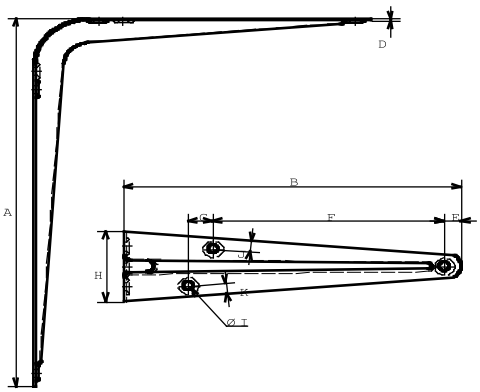

REF.	FINITION	AxB	D	E	F	G	H	I	J	K	Kg 100 p.	P
524 050	Gris	100x75	1	6	50	4	31	4,2	5,5	5,5	3,4	20
524 070	Gris	125x100	1	6,5	68	6	30,5	3,5	5	5	5	20
524 090	Gris	150x125	1	6,5	85	10	35	3,5	6	6	6,6	20
524 110	Gris	200x150	1	7	104	9	39,5	4,5	6,5	6,5	9,6	20
524 130	Gris	250x200	1	8	145	10	44	4,5	8,5	8,5	15	20
524 150	Gris	300x250	1	8	190	9	51,5	4,5	9	9	22	20
524 170	Gris	350x300	1,2	8,5	241	9	48	5	7,5	7,5	27	20
524 190	Gris	400x350	1,2	9	276	11	59	4,5	11	11	35	20

Cotes en mm

REF.	FINITION	AxB	D	E	F	G	H	I	J	K	Kg 100 p.	P
524 430	Blanc	100x75	1	6	50	4	31	4,2	5,5	5,5	3,4	20
524 450	Blanc	125x100	1	6,5	68	6	30,5	3,5	5	5	5	20
524 470	Blanc	150x125	1	6,5	85	10	35	3,5	6	6	6,6	20
524 490	Blanc	200x150	1	7	104	9	39,5	4,5	6,5	6,5	9,6	20
524 510	Blanc	250x200	1	8	145	10	44	4,5	8,5	8,5	15	20
524 530	Blanc	300x250	1	8	190	9	51,5	4,5	9	9	22	20
524 550	Blanc	350x300	1,2	8,5	241	9	48	5	7,5	7,5	27	20
524 570	Blanc	400x350	1,2	9	276	11	59	4,5	11	11	35	20

Cotes en mm

3060 Console décor A.E. blanc

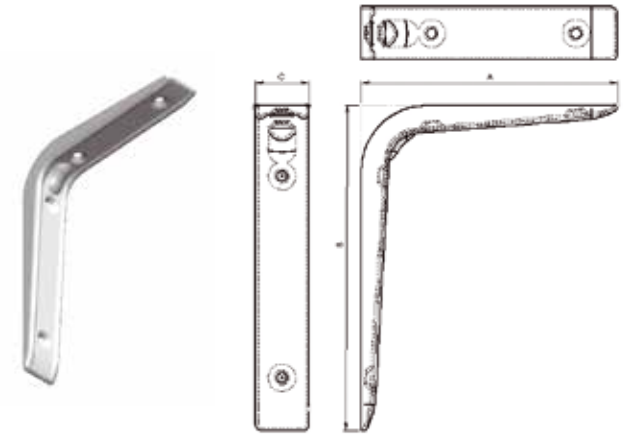

REF.	AxB	C	Kg 100 p.	P
524 870	125x150	24	8,5	12
524 890	150x200	27	11,5	12
524 910	200x250	30	18,5	12
524 930	250x300	33	29,5	12

Cotes en mm

3070 Console forte A.Z. / A.E. blanc non soudée

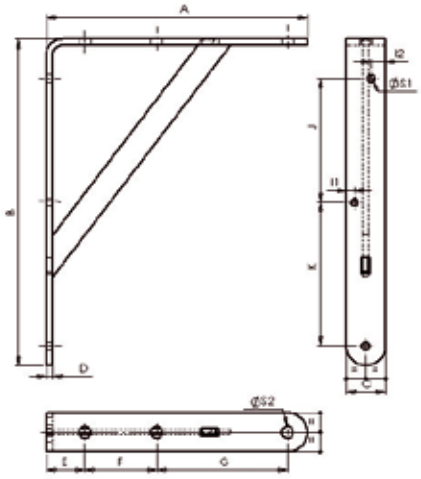

REF.	FINITION	AxB	C	D	E	F	G	H	I1	I2	J	K	S1	S2	Charge admissible	Kg 100 p.	P
525 100	A.Z	200x250	30	4,6	29,4	55,1	100,5	30	6,3	10,8	95	110	5,8	8,8	85 kg	57,8	10
525 110		200x300	30	4,6	29,4	55,1	100,5	30	6,3	10,8	95	160	5,8	8,8	75 kg	65,8	10
525 120		250x400	30	4,6	29,4	55,1	150,5	30	6,3	10,8	95	260	5,8	8,8	70 kg	89,3	10
525 130		330x500	30	4,6	29,4	55,1	230,5	30	6,3	10,8	95	360	5,8	8,8	55 kg	116	10
525 200	EPOXY BLANC	200x250	30	4,6	29,4	55,1	100,5	30	6,3	10,8	95	110	5,8	8,8	85 kg	57,8	10
525 210		200x300	30	4,6	29,4	55,1	100,5	30	6,3	10,8	95	160	5,8	8,8	75 kg	65,8	10
525 220		250x400	30	4,6	29,4	55,1	150,5	30	6,3	10,8	95	260	5,8	8,8	70 kg	89,3	10
525 230		330x500	30	4,6	29,4	55,1	230,5	30	6,3	10,8	95	360	5,8	8,8	55 kg	116	10

Cotes en mm

3071 Equerre de bâtiment symétrique soudée d'un coté

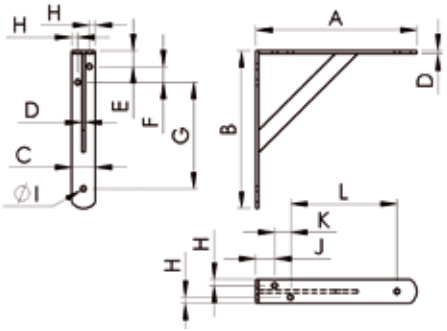

REF.	DÉSIGNATION	FINITION	AxB	C	D	E	F	G	H	ØI	J	K	L	Kg 100 p.	
677825	200x200mm	A.Z	204x200	30	4	20	20	135	7,5	7	24	20	135	46	1
677925	200x200mm	A.Z NOIR	204x200	30	4	20	20	135	7,5	7	24	20	135	46	1
677830	300x300mm	A.Z	305x300	40	4	20	70	170	9,5	8,5	25	70	170	126	1
677930	300x300mm	A.Z NOIR	305x300	40	4	20	70	170	9,5	8,5	25	70	170	126	1
677840	400x400mm	A.Z	405x400	40	4	20	70	270	9,5	8,5	25	70	270	176	1
677940	400x400mm	A.Z NOIR	405x400	40	4	20	70	270	9,5	8,5	25	70	270	176	1
677850	500x500mm	A.Z	504x500	40	4	20	70	370	9,5	8,5	25	70	370	226	1

Cotes en mm

3071 Equerre de bâtiment asymétrique soudée d'un coté / A.Z noir

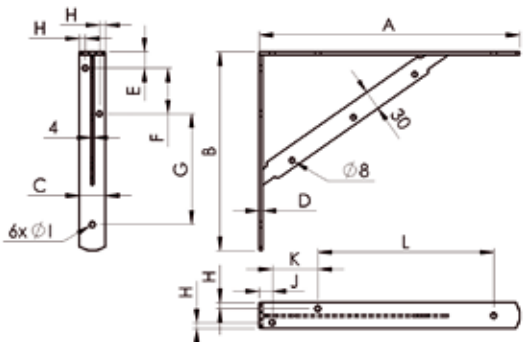

REF.	DÉSIGNATION	FINITION	AxB	C	D	E	F	G	H	ØI	J	K	L	Kg 100 p.	
677923	Equerre 200x300mm	A.Z NOIR	300x205	40	4	25	70	70	9,5	8,5	20	70	170	93	1
677934	Equerre 300x400mm	A.Z NOIR	400x305	40	4	25	70	170	9,5	8,5	20	70	270	138	1
677945	Equerre 400x500mm	A.Z NOIR	500x405	40	4	25	70	270	9,5	8,5	20	70	370	177	1

Cotes en mm

7480 | Huit de bureau A.Z.

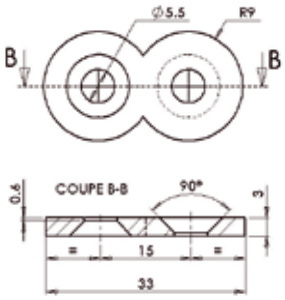

REF.	AxB	Kg 100 p.	P
513 810	33x18	1,1	100

Cotes en mm

7401 | Attache universelle A.Z.

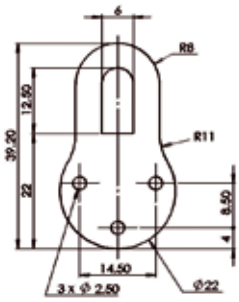

REF.	AxB	Kg 100 p.	P
513 910	39,2x22	0,6	200

Cotes en mm

7403 | 7404 | Attache universelle A.Z.

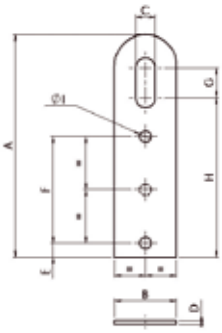

REF.	AxB	C	D	E	F	G	H	I	Kg 100 p.	P
513 930	60x20	7,5	1	7	18	10,5	39	3,5	0,8	200
513 950	90x25	8	1,5	8	43	12	46,5	4,5	2,4	200

Cotes en mm

Patte à glace

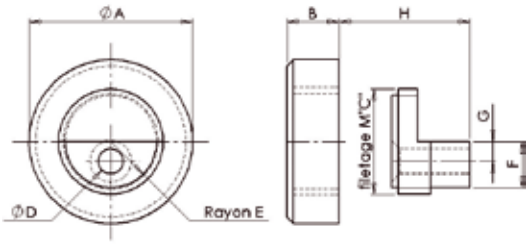

REF.	FINITION	AxB	C	D	E	F	G	H	Kg 100 p.	P
552 010	Chromé Ø 17	17x8	14	4	7	10	3	4	1,5	20
552 110	Chromé Ø 20	20x8	14	4	7	10	3	4	2	20
552 130	Poli Ø 20	20x8	14	4	7	10	3	4	2	20
552 210	Chromé Ø 25	25x8	16	3,8	7	7	3	5	3	20

Cotes en mm

8010-8011-8012 Coins de valise

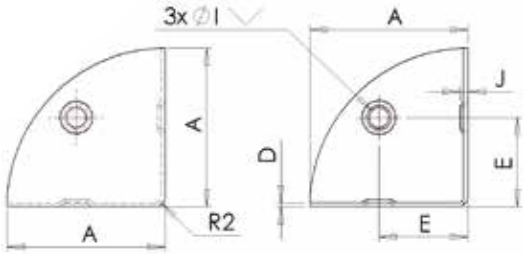

REF.	DÉSIGNATION	FINITION	A	D	E	ØI	J	Kg 100 p.	P
592110	Coins de valise de 32	A.N	32	0,8	18	4	1,5	1,4	100
592030	Coins de valise de 38	A.D	38	0,8	20	4	1,5	2	100
592130		A.N							
592150	Coins de valise de 44	A.N	43,5	0,8	25	4	1,5	2,7	100

Cotes en mm

7550 Compas à genouillère avec équerre et plaquette

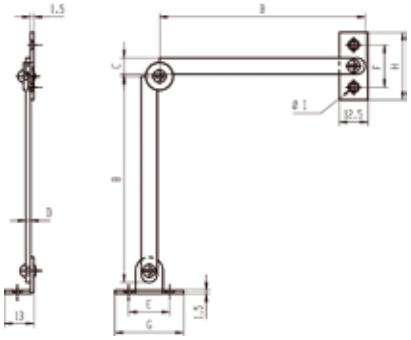

A = 175

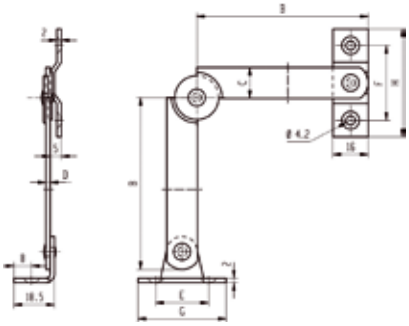

A = 200, 250 ou 300

Finition A.N.

REF.	DESIGNATION	A	B	C	D	E	F	G	H	I	Kg 100 p.	P
531 100	Droite	175	90	7	2	18	18,5	30	29,5	4,2	3,4	12
531 120	Gauche	175	90	7	2	18	18,5	30	29,5	4,2	3,4	12
531 140	Droite	200	110	14	2	24	34	40	49	4,2	8,1	12
531 160	Gauche	200	110	14	2	24	34	40	49	4,2	8,1	12
531 180	Droite	250	133	14	2	24	34	40	49	4,2	9,2	12
531 200	Gauche	250	133	14	2	24	34	40	49	4,2	9,2	12

Cotes en mm / A ≃ 2xB

7550 Compas à genouillère sans équerre ni plaquette

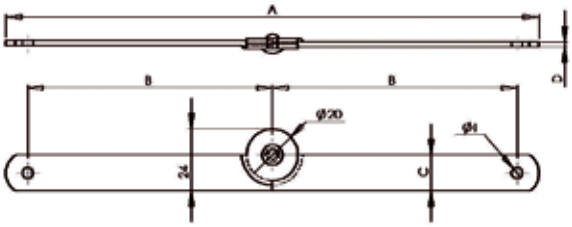

Finition A.D.

REF.	A	B	C	D	Ø I	Kg 100 p.	P
531 520	216	100	14	2	4,2	12	12
531 540	266	125	14	2	4,2	12	12

Cotes en mm / A ≃ 2xB

Finition A.Z.

REF.	A	B	C	D	Ø I	Kg 100 p.	P
531 630	266	125	14	2	4,2	12	12

Cotes en mm / A ≃ 2xB

7554 Compas d'arrêt avec équerre et plaquette A.Z.

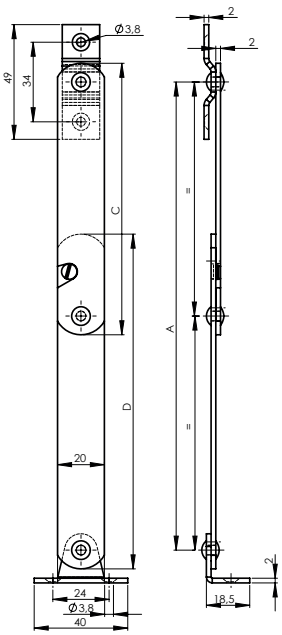

REF.	DESIGNATION	A	B	C	D	E	I	Kg 100 p.	P
531 680	Droite	200	100	20	2	143	3,8	11	12
531 700	Gauche	200	100	20	2	143	3,8	11	12
531 720	Droite	250	125	20	2	168	3,8	12	12
531 740	Gauche	250	125	20	2	168	3,8	12	12
531 760	Droite	300	150	20	2	193	3,8	13,3	12
531 780	Gauche	300	150	20	2	193	3,8	13,3	12
531 800	Droite	350	175	20	2	218	3,8	15	12
531 820	Gauche	350	175	20	2	218	3,8	15	12
531 840	Droite	400	200	20	2	243	3,8	16,5	12
531 860	Gauche	400	200	20	2	243	3,8	16,5	12

Cotes en mm / A ≃ 2xB

7554 Compas d'arrêt sans équerre ni plaquette A.Z.

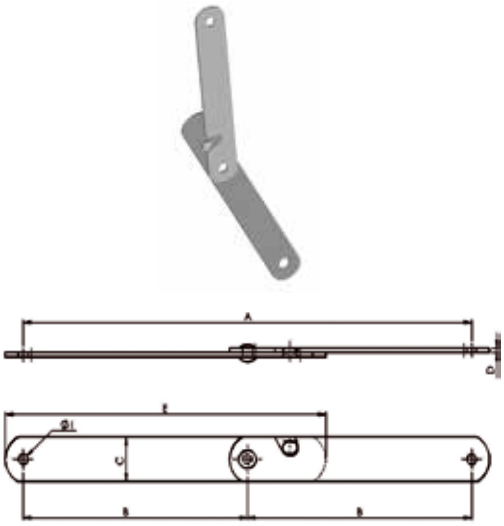

REF.	DESIGNATION	A	B	C	D	E	I	Kg 100 p.	P
531 870	Droite	200	100	20	2	143	4,2	7,7	12
531 880	Gauche	200	100	20	2	143	4,2	7,7	12
531 890	Droite	250	125	20	2	168	4,2	9,3	12
531 900	Gauche	250	125	20	2	168	4,2	9,3	12
531 910	Droite	300	150	20	2	193	4,2	10,8	12
531 920	Gauche	300	150	20	2	193	4,2	10,8	12

Cotes en mm / A ≃ 2xB

Compas à frein pour relevant A.N.

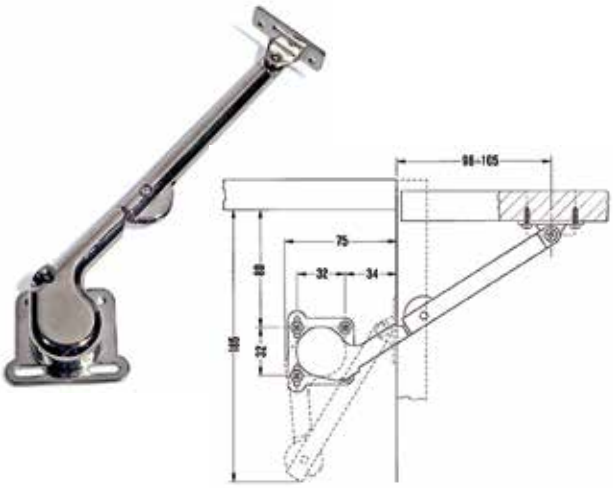

REF.	DESIGNATION	DIMENSION	E	F	Kg 100 p.	P
531 050	Droite	185	32	32	2,34	20
531 070	Gauche	185	32	32	2,34	20

Cotes en mm

21.2 COULISSEAUX

7570 | 7573 | 7579 | Coulisseau à équerre & glissière

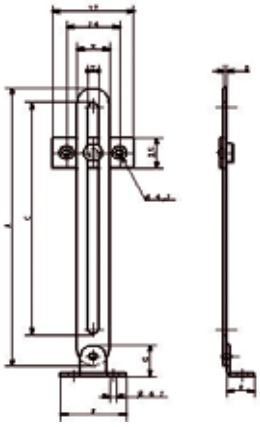

MODÈLE 7570 - 7573

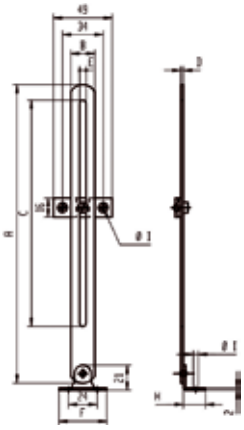

MODÈLE 7579

REF.	MODELE	FINITION	AxB	C	D	E	F	G	H	I	Kg 100 p.	P
532 140	7 570	A.N.	140x15	117	1,5	5	30	16	12,5	4,2	3,2	25
532 330	7 570	A.L.	140x15	117	1,5	5	30	16	12,5	4,2	3,2	25
532 160	7 573	A.N.	200x17	155	2	5,4	40	21	18,5	4,2	6,1	25
532 200	7 579	A.N.	300x20	245	2	5,4	40	21	18,5	3,8	9,8	25

Cotes en mm

7580 | Coulisseau à équerre sans glissière A.Z.

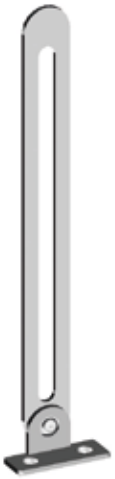

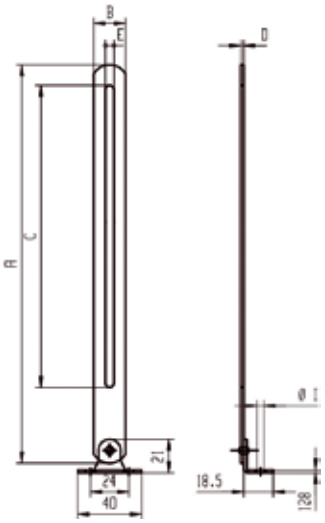

REF.	AxB	C	D	E	I	Kg 100 p.	P
532 860	300x20	245	2	5,4	3,8	9,5	25

Cotes en mm

ASSEMBLAGE

7586 Accessoire de serrage progressif à vis sur équerre Pour coulisseau

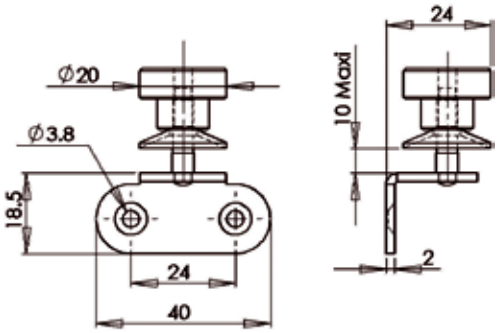

REF.	FINITION	AxB	D	I	Kg 100 p.	P
533 040	A.N.	40x38	2	3,8	4,3	25
533 060	Acier laitonné	40x38	2	3,8	4,3	25
533 080	A.Z.	40X38	2	3,8	4,3	25

Cotes en mm

POIGNÉES et BOUTONS
HANDLES & KNOBS

7370 Poignée creuse emboutie A.N.

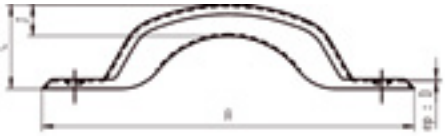

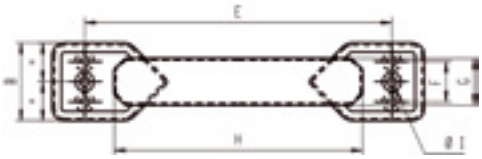

REF.	AxB	C	D	E	F	G	H	I	J	Kg 100 p.	P
732 000	**80x19**	18	0,4	66		11	56	3,2	6	0,8	50
732 010	**100x22**	21	0,4	83		13	68	3,2	8	1,3	50
732 020	**120x25**	27	0,5	99		15	80	3,2	10	1,9	50
732 030	**140x28**	32	0,5	121	13	17	104	3,2	12	2,6	50
732 040	**160x30**	36	0,6	140	14	17	118	3,2	12	3,7	50

Cotes en mm

7372 Poignée de caisse A.Z.

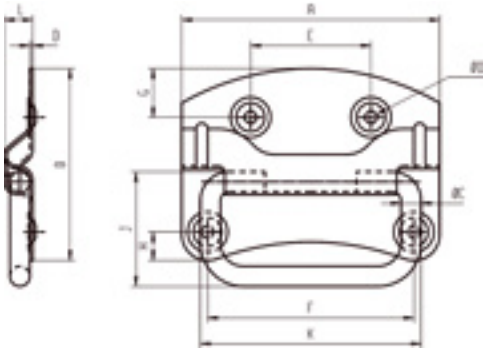

REF.	AxB	C	D	E	F	G	H	I	J	K	L	Kg 100 p.	P
733 000	**90x67**	6,5	0,9	42	72	17	10	4,2	40	77	10	9,4	25
733 010	**110x84**	8	1	56	83	25	13	4,8	53	99	13	15,3	20

Cotes en mm

7350-7351-7352 Poignée à arrêt platine emboutie

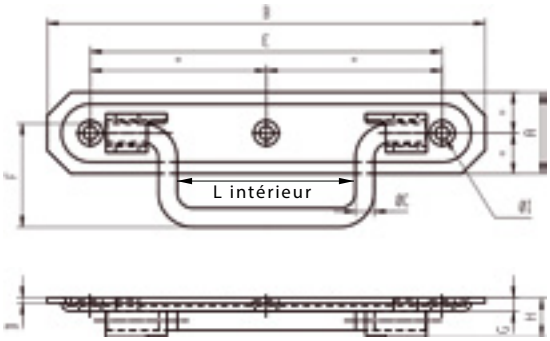

REF.	FINITION	AxB	LARGEUR INTÉRIEUR	C(øfil)	D	E	F	G	H	I	Kg 100 p.	P
733 030	A.Z	140x26	57	6	1,5	112,5	33	3,5	12,5	4,5	8,4	25
733 040	A.Z	160x30	72	7	1,5	130	41	4	14	5	10,5	25
733 050	Inox 18/9	160x30	72	7	1,5	130	41	4	14	5	10,5	25
733 060	A.Z	190x36	89	8	2,5	154	45	6	16	5	14	25
733 070	Inox 18/9	190x36	89	8	2,5	154	45	6	16	5	14	25

Cotes en mm

7353 Poignée pour caisse à munitions Largeur 90mm Fil Ø 6mm - largeur int. 78mm / éléments disjoints platine-fil

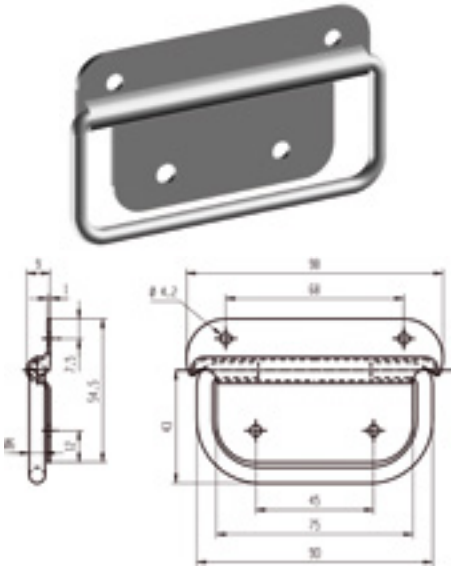

REF.	DESIGNATION	FINITION	Kg 100 p.	P
733110	Platine Fil	A.Z. Percé	8	50

Cotes en mm

7354 Poignée pour caisse à munitions Largeur 120 mm - Eléments disjoints platine-fil Fil Ø 8 mm - largeur int. 100 mm

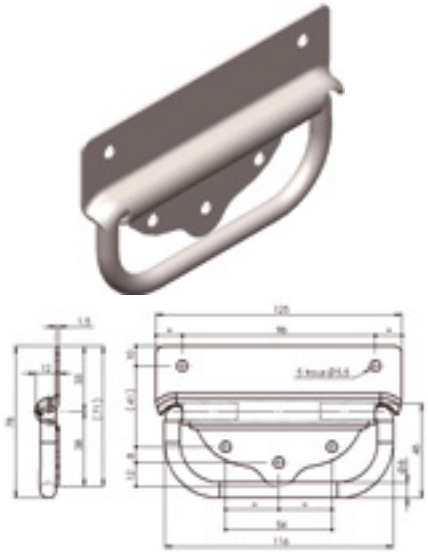

REF.	DESIGNATION	FINITION	Kg 100 p.	P
733210	Platine Fil	A.Z. percé	18	25
733250	Platine Fil	A.D. non percé	18	25

Cotes en mm

7357 Poignée à ressort modèle standard A.Z. Fil Ø 6,9mm - largeur int. 96mm

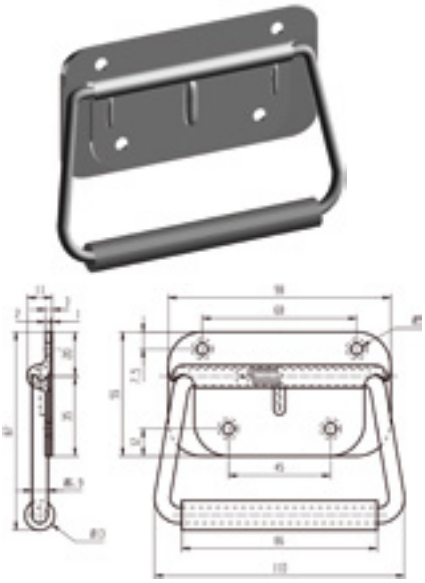

REF.	Kg 100 p.	P
733 500	21,5	25

Cotes en mm

7358 Poignée à ressort A.Z. modèle RENFORCE Fil Ø 6,9mm - largeur int. 114mm

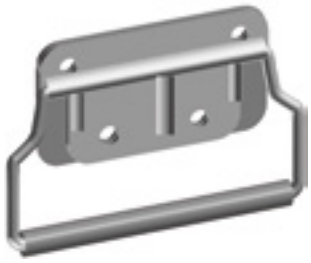

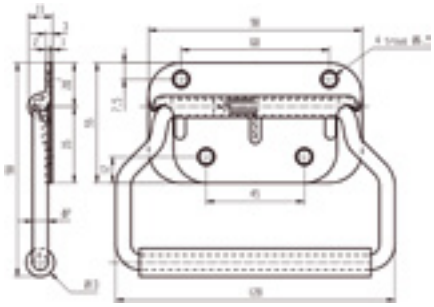

REF.	Kg 100 p.	P
733 510	22,5	25

Cotes en mm

7325 Poignée emboutie

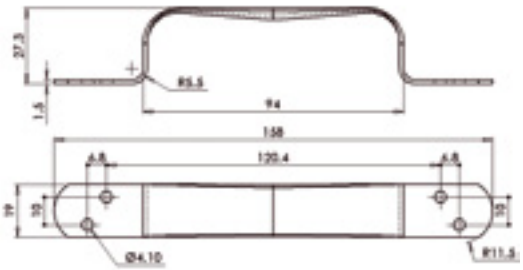

REF.	FINITION	Kg 100 p.	P
730 300	A.Z.	4	25
730 310	Inox	4,1	25

Cotes en mm

7310 Poignée à visser composite

REF.	FINITION	Kg 100 p.	P
795540	Noir	3,8	10

Cotes en mm

Poignée contemporaine Zamac éllipse Golf

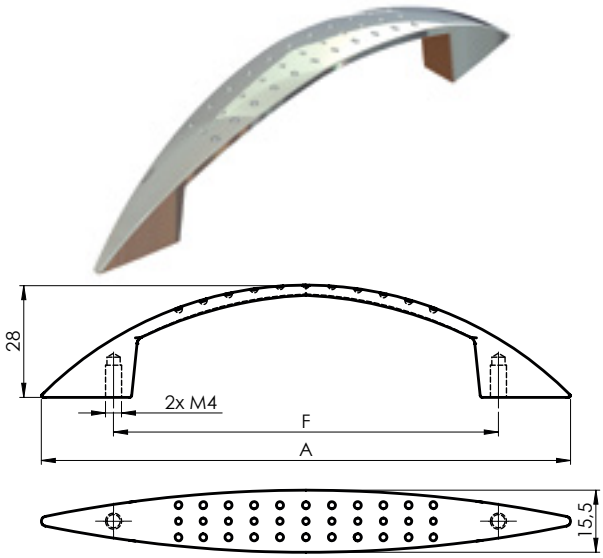

REF.	FINITION	A	F	Kg 100 p.	P
740 360	Nickelé satiné	164	128	4,9	25

Cotes en mm

Poignée contemporaine fil éllipse

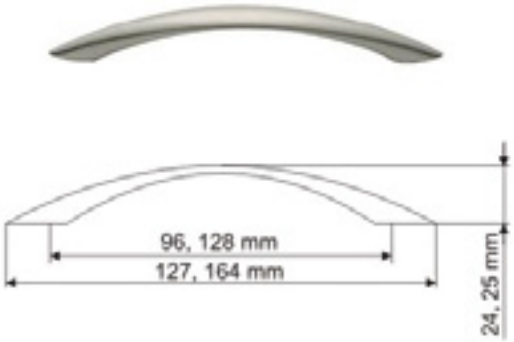

REF.	DIMENSION	C	F	G	Kg 100 p.	P
740 440	124x23	23	96	127	3,6	25

Cotes en mm

Poignée contemporaine rectangulaire courbée zamac

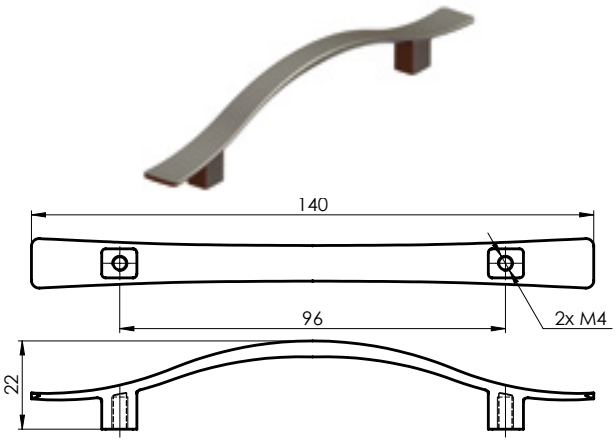

REF.	FINITION	Kg 100 p.	P
740 470	Nickelé satiné	3,7	25

Cotes en mm

7345 Poignée coquille emboutie A.N.

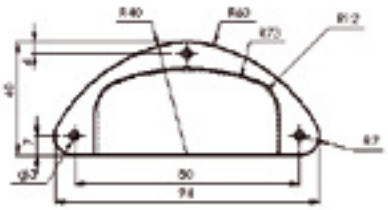

REF.	AxB	Kg 100 p.	P
730 100	94x29	2,4	50

Poignée moderne Zamac

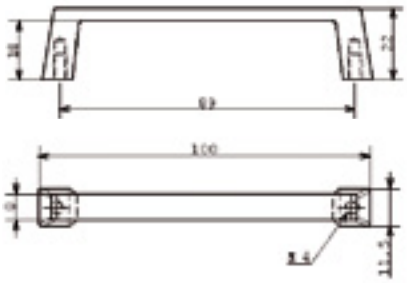

REF.	AxB	FINITION	Kg 100 p.	P
730 130	100x22	Chromé	4,2	25

Cotes en mm

Poignée fil Zamac chromé

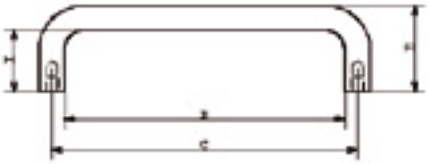

REF.	ENTRAXE	A	B	C	F	H	I	Kg 100 p.	P
740 220	96mm	104	88	96	8	28	20	8,5	24

Cotes en mm

Poignée Bretonne laiton massif

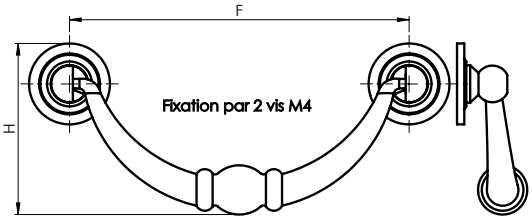

REF.	FINITION	F	H	Kg 100 p.	P
750 180	Poli	82	40	5,1	25
750 230	Poli	102	52	8	25

Cotes en mm

Bouton convexe zamac chromé Ø40

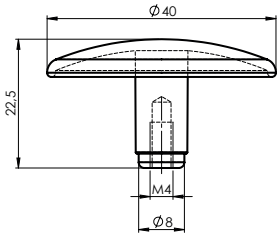

REF.	Kg 100 p.	P
710 210	2,9	25

Cotes en mm

Bouton bois pin brut

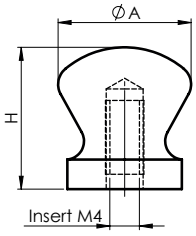

REF.	A	H	Kg 100 p.	P
720 900	Ø 18	19	1,3	25
720 910	Ø 30	32	2,15	25
720 920	Ø 40	35.5	3,7	25

Cotes en mm

Bouton bois hêtre brut Insert métal

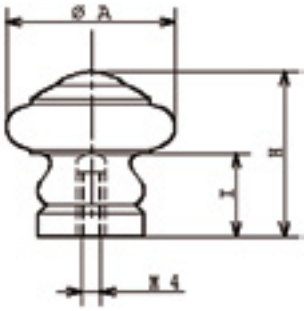

REF.	DIMENSION	H	I	Kg 100 p.	P
721 040	Ø 40 mm	36	18	2,2	25

Cotes en mm

7545 Entrée de serrure

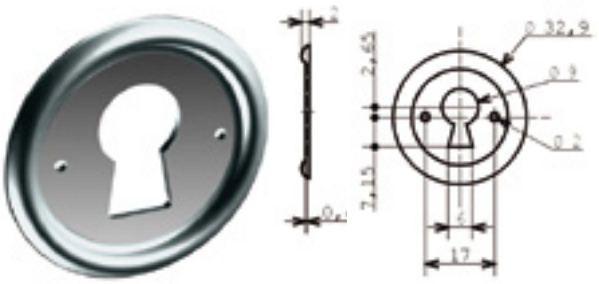

REF.	FINITION	Kg 100 p.	P
770 090	Acier nickelé	2,5	200

Cotes en mm

Entrée rustique Zamac

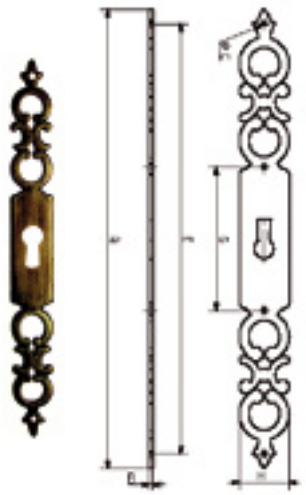

REF.	FINITION	A	B	C	E	G	H	Kg 100 p.	P
770 170	Bronzé	185	2,3	2,2	172	56	21	3	24

Cotes en mm

Entrée de serrure Bretonne laiton massif

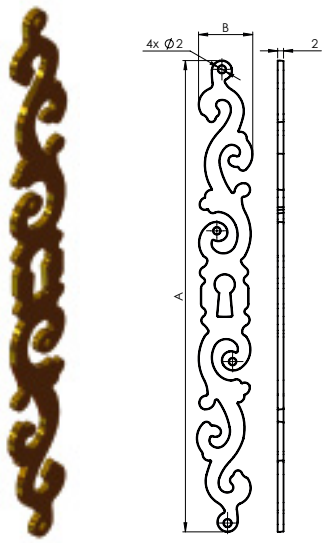

REF.	DÉSIGNATION	FINITION	A	B	Kg 100 p.	P
770 285	Gauche	Bronzé	180	20	3,4	24
770 205	Gauche	Poli	180	20	3,4	24

Cotes en mm