Notice de pose

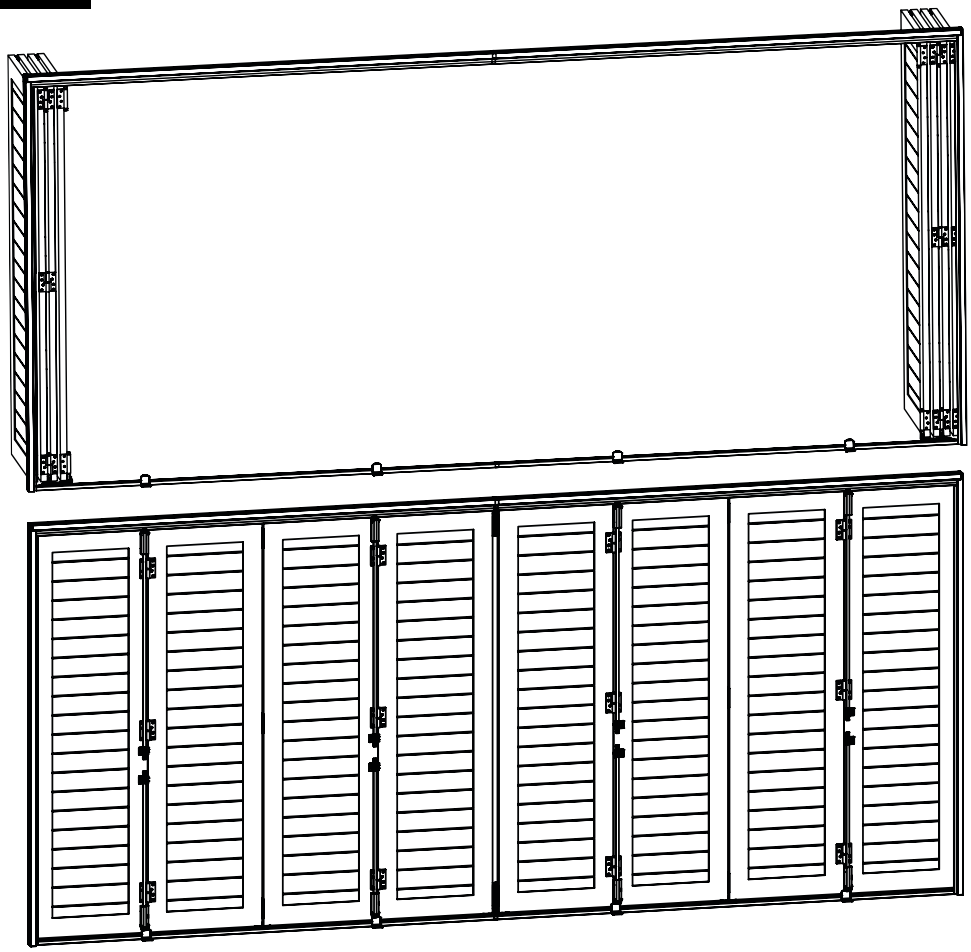

Vues de l'intérieur

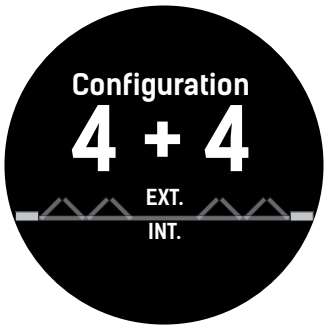

AI15024

Gamme VCP300

Ferrures pour volets coulissants pliants
Pour configurations 4+4

Composants

PROFILS & ACCESSOIRES POUR PRECADRE ALUMINIUM

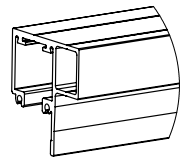

A VR10906

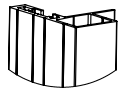

B VR10917

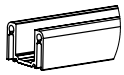

C VR10926

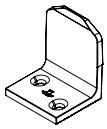

D VR10930

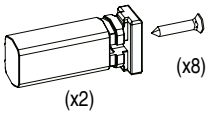

E VR10830

GUIDAGE HAUT

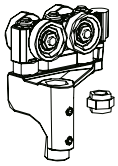

F1 VR10100G

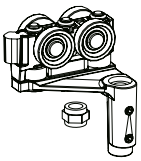

F2 VR10200D

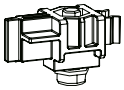

G VR10300

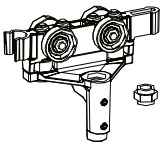

H1 VR10700G

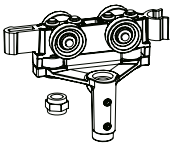

H2 VR10600D

GUIDAGE BAS

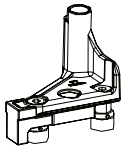

I1 VR10400G

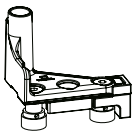

I2 VR10500D

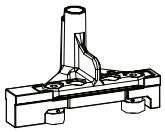

J1 VR10800G

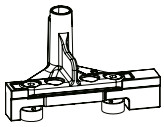

J2 VR10801D

LIAISONS PROFILS / VANTAUX

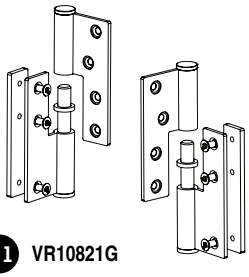

K1 VR10821G

K2 VR10822D

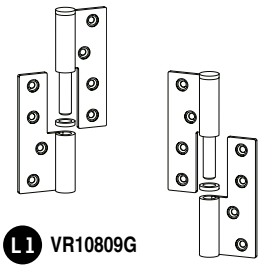

L1 VR10809G

L2 VR10810D

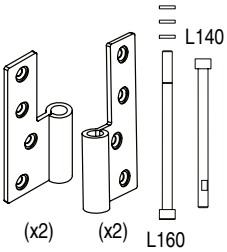

M VR10828

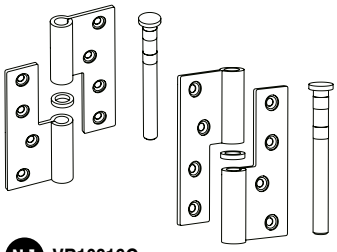

N1 VR10816G

N2 VR10817D

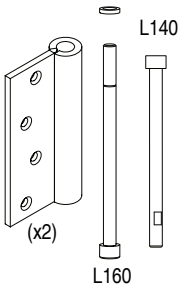

O VR10818

VERROUILLAGE

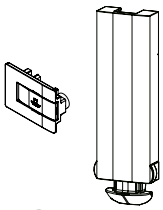

P VR10835

Q VR10837

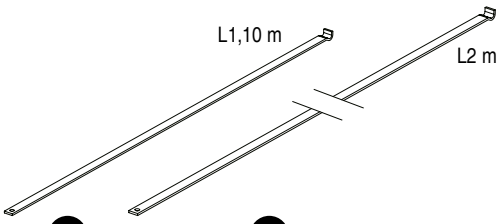

R VR10838J

S VR10839J

	Désignation	Code	Cdt	H vantail < 1800 mm	1800 <= H vantail > 2800 mm	2800 <= H vantail > = 3000 mm
				4+4	4+4	4+4
				Unité	Unité	Unité
	PROFILS & ACCESSOIRES POUR PRECADRE ALUMINIUM					
A	RAIL DE GUIDAGE HAUT ALUMINIUM 6M	VR10906	9	1	1	1
B	PROFIL TABLEAU AVEC RECOUVREMENT ALUMINIUM 6M	VR10917	9	1	1	1
C	RAIL DE GUIDAGE BAS U ALUMINIUM 6M	VR10926	9	1	1	1
D	BUTEE BASSE ZAMAK POUR RAIL GUIDAGE BAS U	VR10930	20	4	4	4
E	KIT 2 BUTEES FIXE RAIL BAS COMPOSITE + VISSERIE	VR10830	20	1	1	1
	GUIDAGE HAUT					
F1	CHARIOT HAUT EXTERIEUR GAUCHE VUE INTER	VR10100G	20	1	1	1
F2	CHARIOT HAUT EXTERIEUR DROIT VUE INTER	VR10200D	20	1	1	1
G	BUTEE CHARIOT HAUT COMPOSITE	VR10300	20	2	2	2
H1	CHARIOT HAUT INTERMEDIAIRE GAUCHE ZAMAK	VR10700G	20	1	1	1
H2	CHARIOT HAUT INTERMEDIAIRE DROIT ZAMAK	VR10600D	20	1	1	1
	GUIDAGE BAS					
I1	GUIDAGE BAS EXTERIEUR GAUCHE VUE INTER	VR10400G	20	1	1	1
I2	GUIDAGE BAS EXTERIEUR DROIT VUE INTER	VR10500D	20	1	1	1
J1	GUIDAGE BAS INTERMEDIAIRE GAUCHE VUE INTER	VR10800G	20	1	1	1
J2	GUIDAGE BAS INTERMEDIAIRE DROIT VUE INTER	VR10801D	20	1	1	1
	LIAISONS PROFILS / VANTAUX					
K1	PAUMELLE POUR TABLEAU GAUCHE VUE INTER.	VR10821G	20	2	3	4
K2	PAUMELLE POUR TABLEAU DROITE VUE INTER.	VR10822D	20	2	3	4
L1	PAUMELLE INTERMEDIAIRE PLATE GAUCHE	VR10809G	10	4	6	8
L2	PAUMELLE INTERMEDIAIRE PLATE DROITE	VR10810D	10	4	6	8
M	2 JEUX DE 2 DEMI-PAUMELLES CHARIOT INTERMEDIAIRE + VISSERIE	VR10828	20	2	2	2
N1	PAUMELLE INTERMEDIAIRE MILIEU GAUCHE + AXE AMOVIBLE + RONDELLE	VR10816G	20	-	1	2
N2	PAUMELLE INTERMEDIAIRE MILIEU DROITE + AXE AMOVIBLE + RONDELLE	VR10817D	20	-	1	2
O	2 DEMI-PAUMELLES EXTREMITE + VISSERIE	VR10818	20	2	2	2
	VERROUILLAGE					
P	KIT VERROU PLAT + LACET COMPOSITE NOIR	VR10835	10	8	8	8
Q	LACET+CACHE VERROU PLAT COMPO NOIR	VR10837	10	-	8	8
R	TRINGLE ALU 1,10M POUR VERROU PLAT	VR10838J	10	8	8	4
S	TRINGLE ALU 2M POUR VERROU PLAT	VR10839J	10	-	-	4

INFORMATIONS

Outils nécessaires

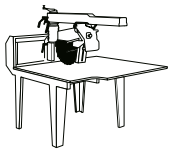

Scie circulaire

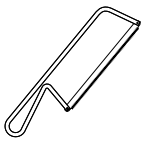

Scie à métaux

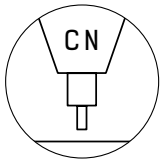

Commande numérique

Lime

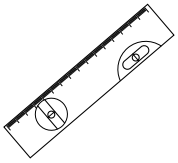

Niveau

Perceuse / Visseuse

Forets à métaux

Ø13 mm
Ø10 mm
Ø7 mm
Ø4,5 mm

Tournevis

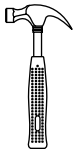

Marteau

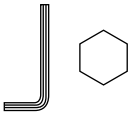

Clé 2,5 et 8

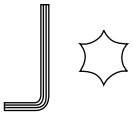

Clé T20 et T25

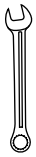

Clé de 14

Frein filet faible

Caractéristiques techniques

Largeur maxi : 500 mm
Hauteur maxi : 3 000 mm
Dépassement sur la façade : 500 mm maxi.
Poids : jusqu'à 20 kg / vantail
Epaisseur : 30 à 35 mm

Conseils

TORBEL déclinera toute responsabilité si l'ensemble installé n'est pas composé exclusivement de nos accessoires prévus pour cette gamme. Il appartient au fabricant de s'assurer de la compatibilité des accessoires avec les volets. Le système doit être posé par un professionnel dans le respect des règles de l'art et de l'ensemble des DTU. Exclure la pose en bord de mer et la région 4 (Est de la Corse – DTU 34.4 EN1991-1-4). Respecter les dimensions maximales par vantail (3 m x 0,5 m x épaisseur comprise entre 30 et 35 mm) pour un poids maximum de 20 Kg par vantail.
Vérifier que la structure des vantaux soit suffisamment rigide et solide pour un bon fonctionnement.
Fixer solidement le précadre (sur une structure suffisamment résistante aux sollicitations du système) aux différents points singuliers (les points singuliers se situent au niveau des paumelles, des butées basses et des chariots vantaux ouverts et fermés…) avec la visserie adaptée au système et au matériau de la façade. Utiliser une fixation dans tous les trous des paumelles et des verrous prévus à cet effet avec la visserie adaptée (vis bois TF Ø5 ou rivet Ø4,8) à la nature des vantaux.
Prévoir les évidements nécessaires à l'évacuation des eaux notamment pour le rail de guidage bas.
Le système doit s'ouvrir et se fermer sans effort particulier (pas de frottement) et s'assurer qu'il n'existe aucun obstacle. Entretenir et lubrifier régulièrement les paumelles et les roulettes des chariots et guidages bas. Remplacer les pièces présentant une anomalie (usure importante, casse).
Vérifier régulièrement la visserie, resserrer ou la remplacer si besoin. Les usagers sont tenus de fermer les volets en cas d'absence et/ou d'avis de vent violent (équivalent vigilance orange). S'assurer que les verrous automatiques sont bien en position lorsque les volets sont fermés, sinon les manipuler manuellement. Il appartient au fabricant d'informer l'utilisateur final des consignes d'utilisation et d'entretien de nos produits.

Hauteur vantail = Hauteur précadre – 87 mm

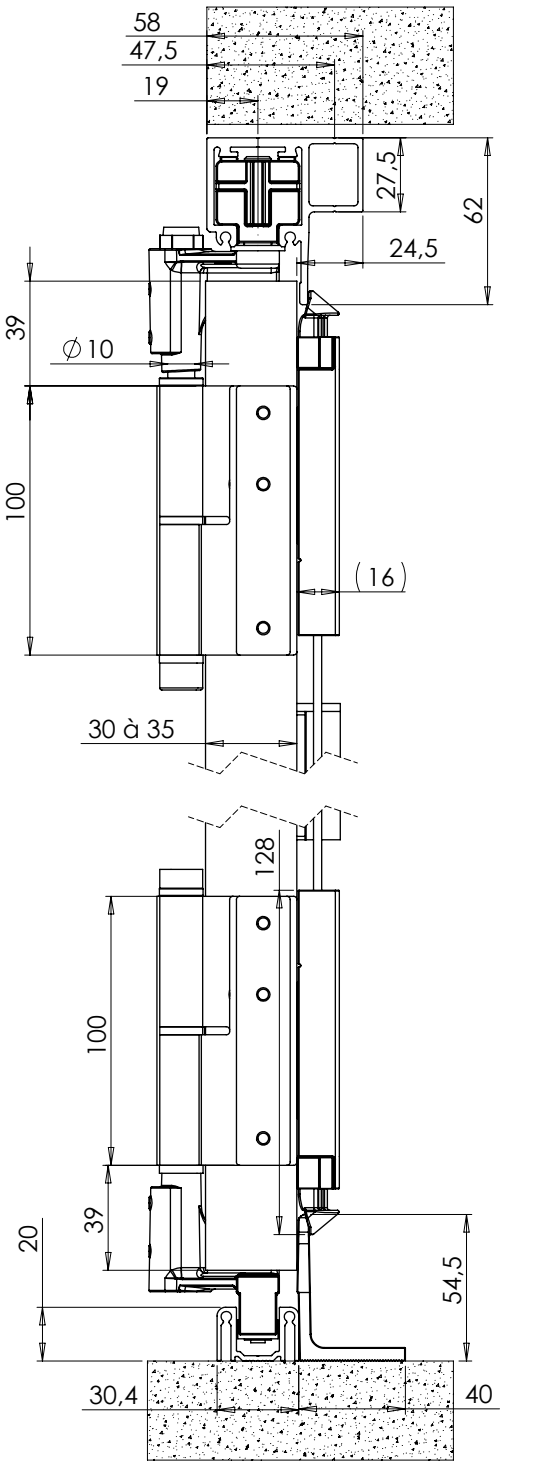

Côté extérieur

Côté intérieur

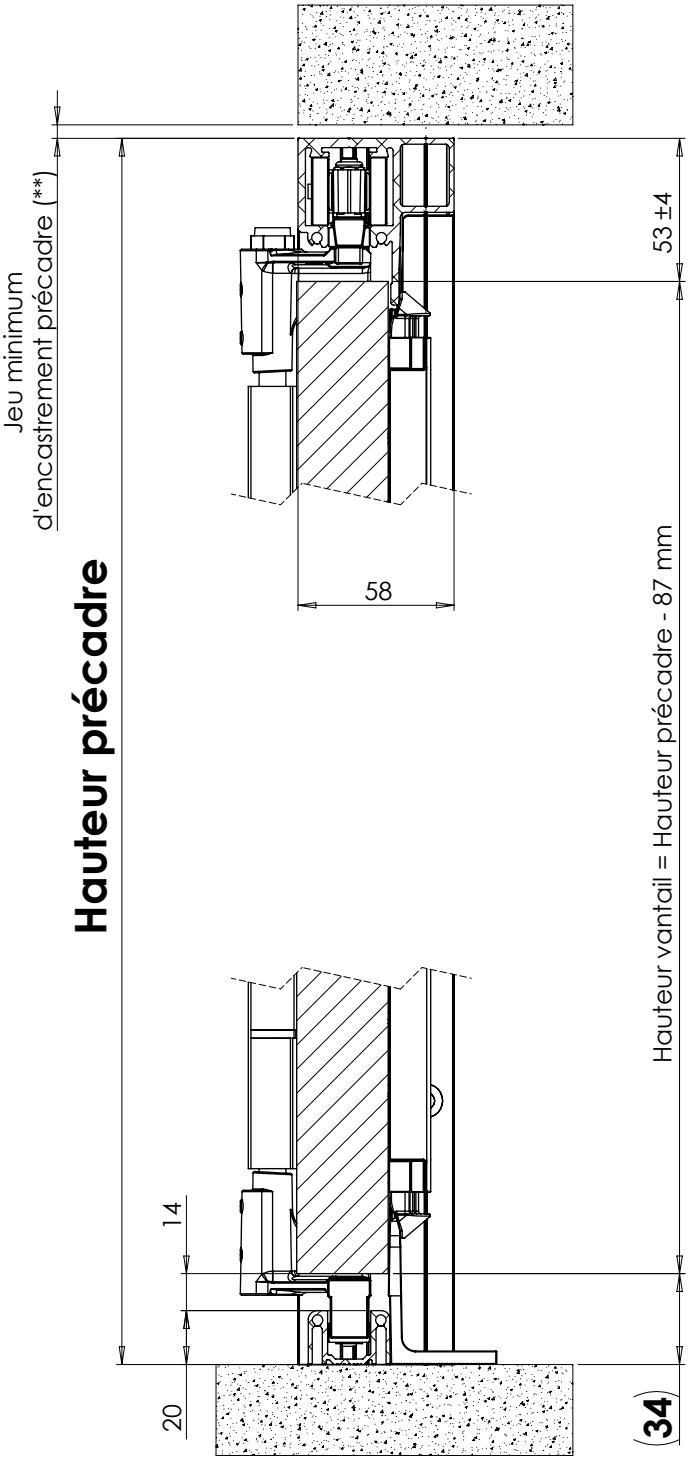

Côté extérieur

Côté intérieur

Plan de coupe

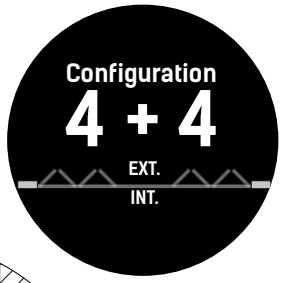

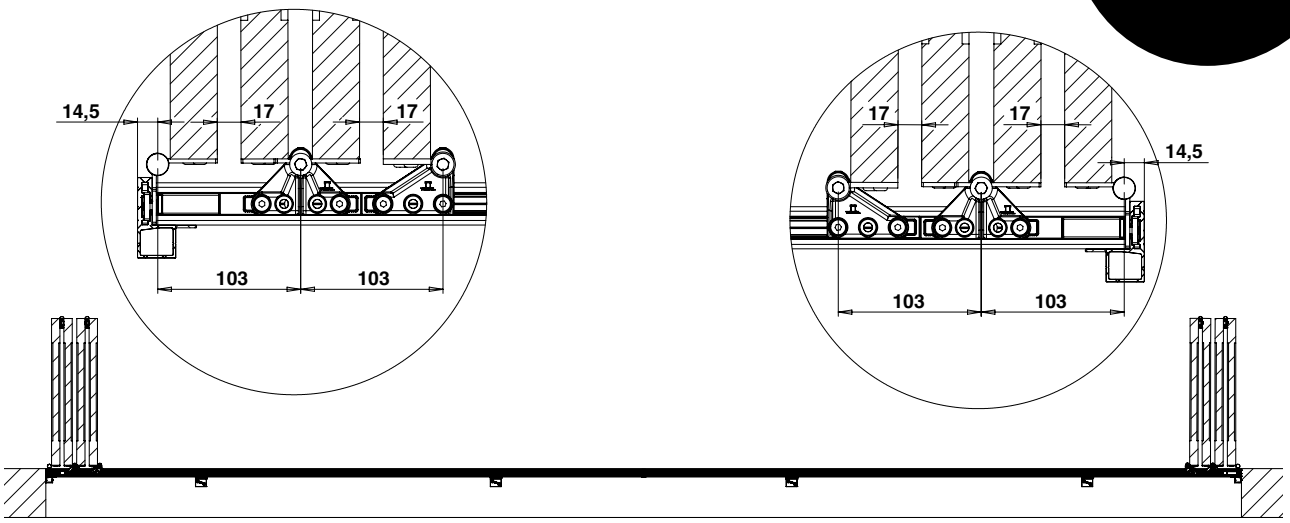

INTÉRIEUR

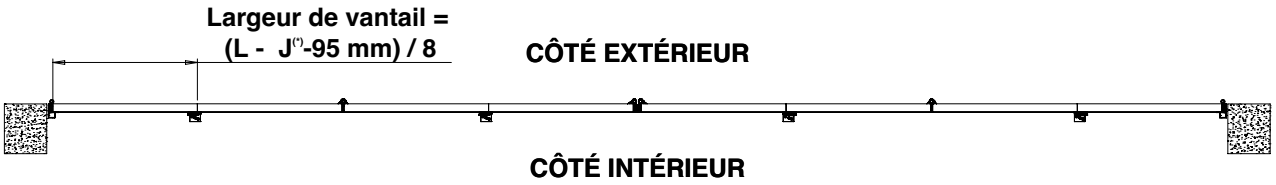

CÔTÉ EXTÉRIEUR

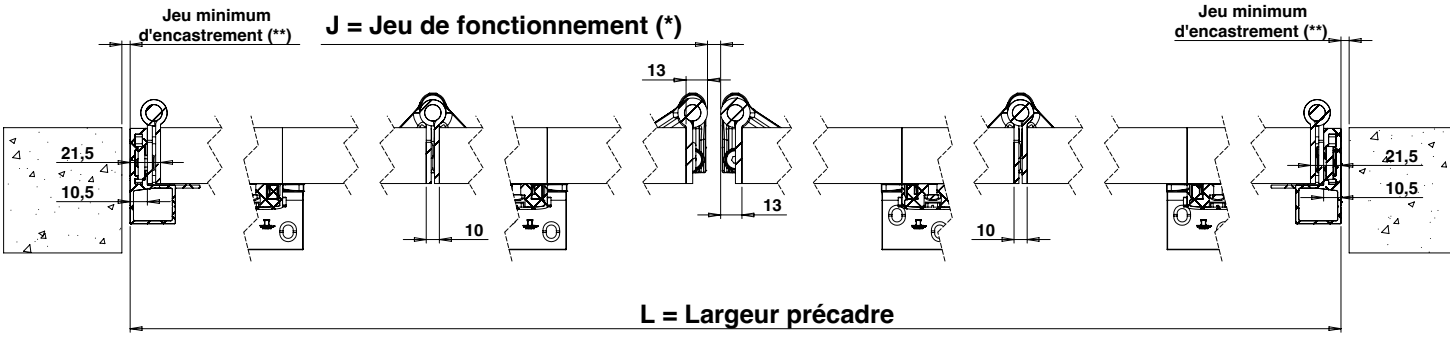

CÔTÉ INTÉRIEUR

(*) Le jeu de fonctionnement J doit intégrer le recul du chariot lors de la fermeture, les tolérances dimensionnelles des vantaux et du précadre ainsi que les dilatations liées aux variations hygrométrique et thermique.

(*) Recul du chariot :
Vantail largeur 500 mm => 5 mm, 400 mm => 6.5 mm, 300 mm => 8,5 mm, 200 mm => 13 mm.

(**) Un jeu minimum d'encastrement périphérique au précadre de 5 mm est suggéré sur les dimensions minimums des ouvertures de baie.

1 Débits des profils

Configuration 4 + 4 EXT. INT.

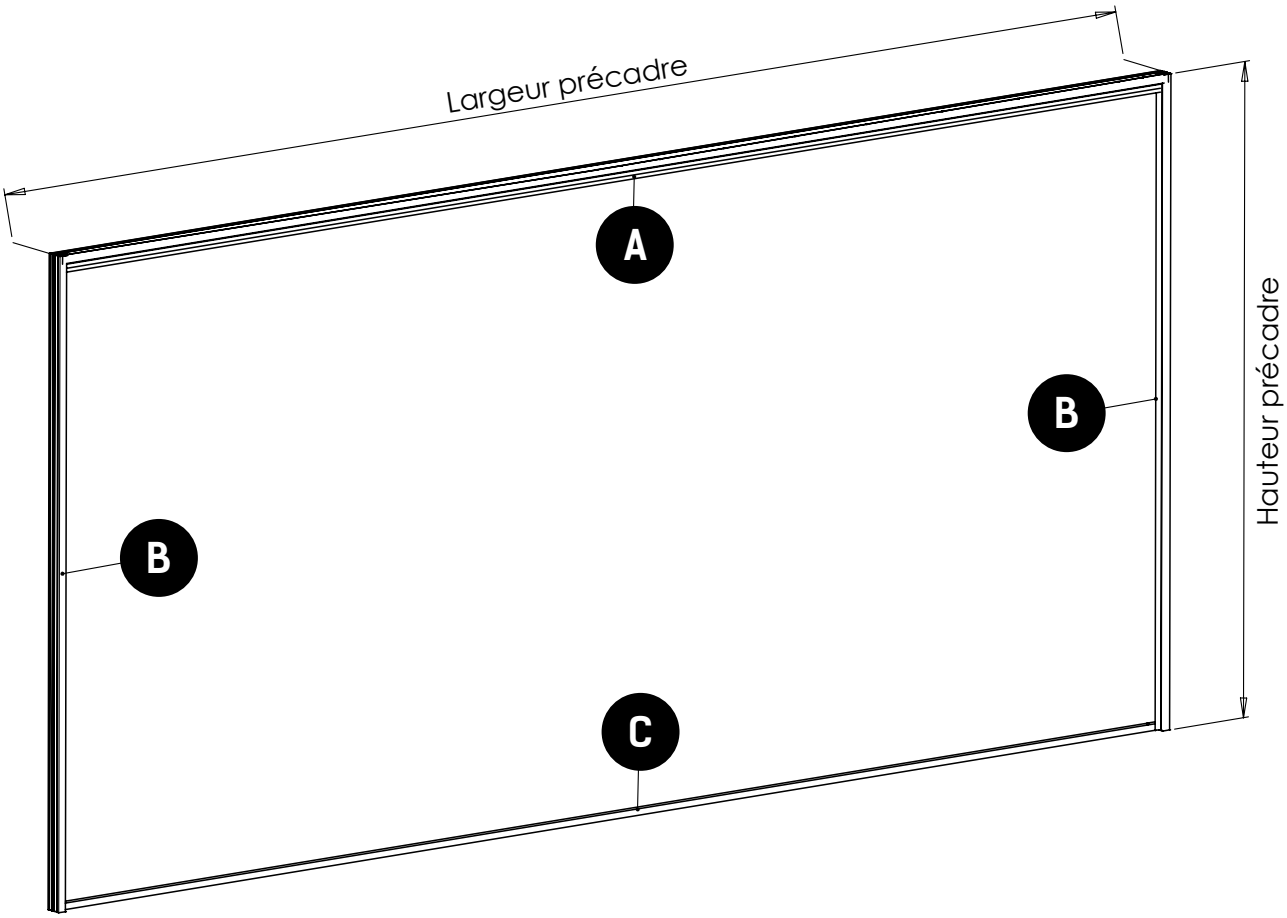

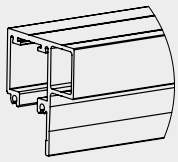 A VR10906	**Longueur rail de guidage haut = Largeur de précadre – 21 mm**
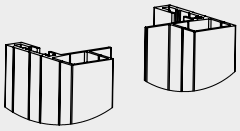 B VR10917	**Longueur profil tableau = Hauteur précadre**
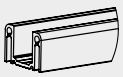 C VR10926	**Longueur rail de guidage bas = Largeur de précadre – 21 mm**

2 Percage et usinage des profils

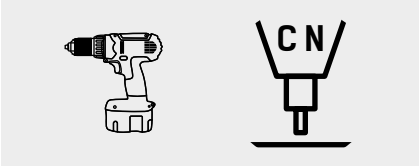

Les points de fixation doivent se situer au niveau des points singuliers.

2.1

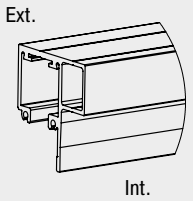

A VR10906

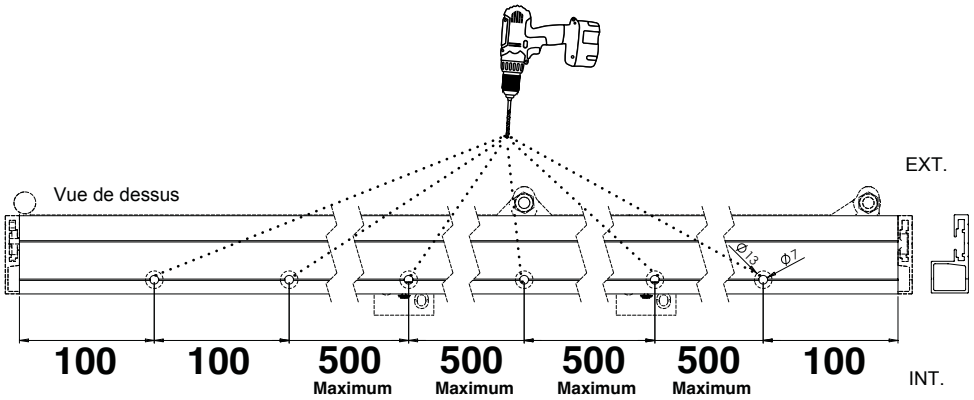

2.2

Avant usinage

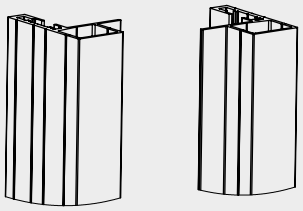

Gauche Droite

Après usinage

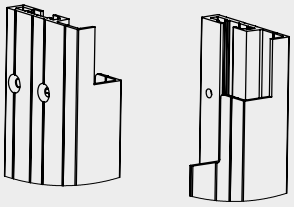

Gauche Droite

B VR10917

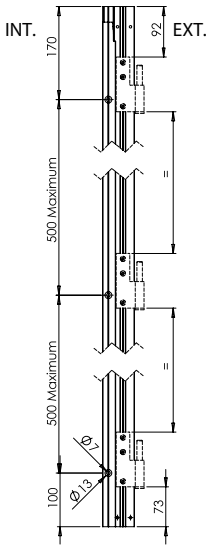

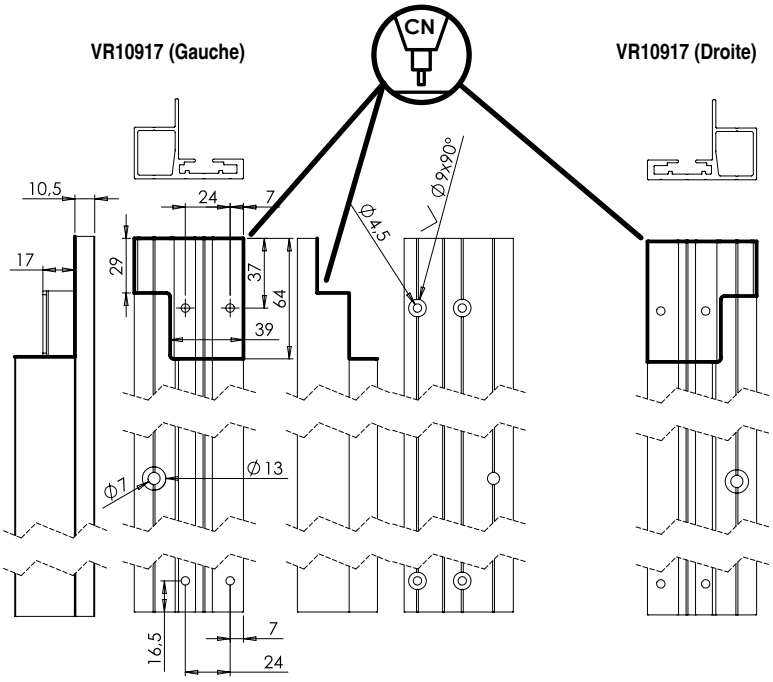

2 Percage et usinage des profils

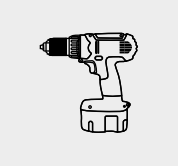

Les points de fixation doivent se situer au niveau des points singuliers.

2.3

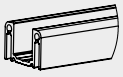

C VR10926

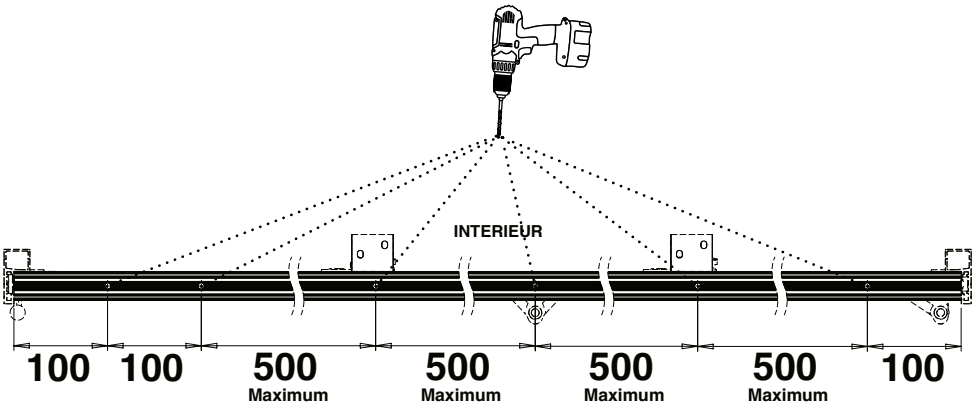

Drainage vertical du rail de guidage bas (cas où le rail est posé sur des cales)

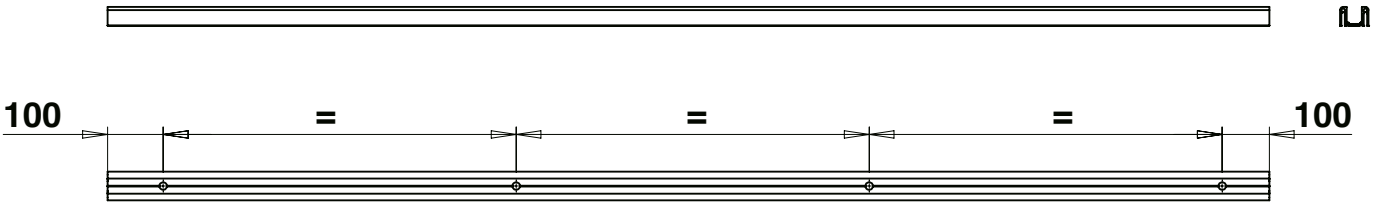

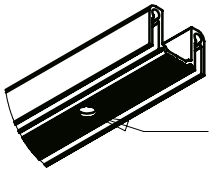

Drainage vertical Ø8

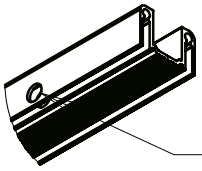

Drainage horizontal Ø8 (orienté vers l'extérieur)

3 Montage du précadre

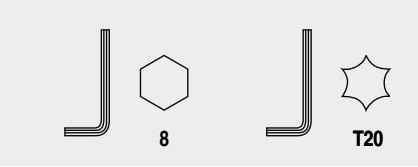

Pour faciliter le montage et permettre de poser le précadre à plat, les étapes ci-dessous sont orientées en vue de l'extérieur.

3.1

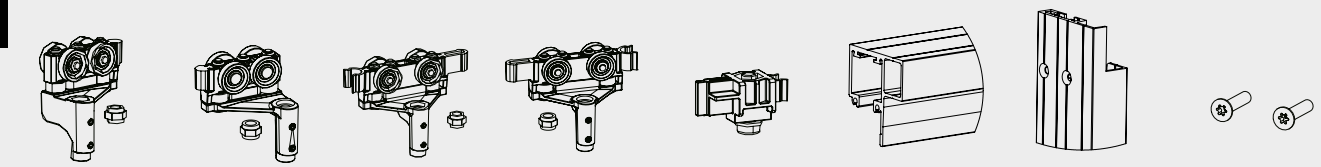

F1 VR10100G F2 VR10100D H1 VR10700G H2 VR10600D G VR10300 A VR10906 B VR10917 E VR10830

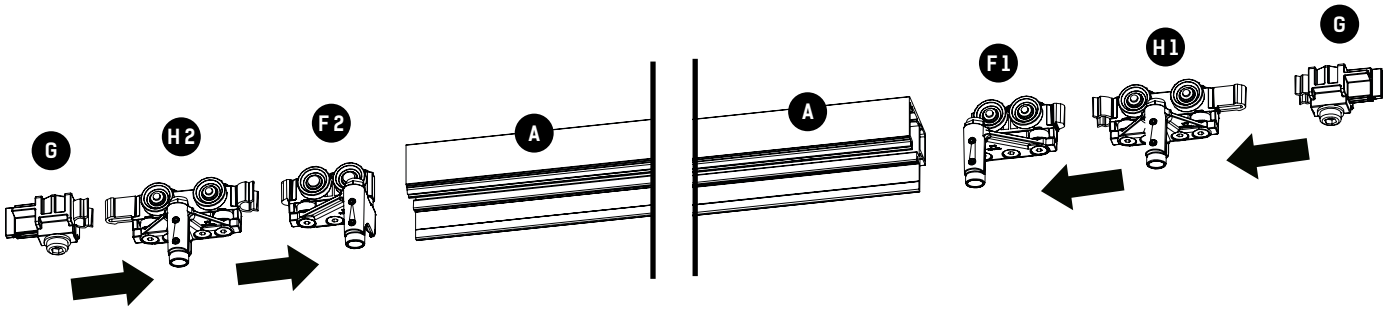

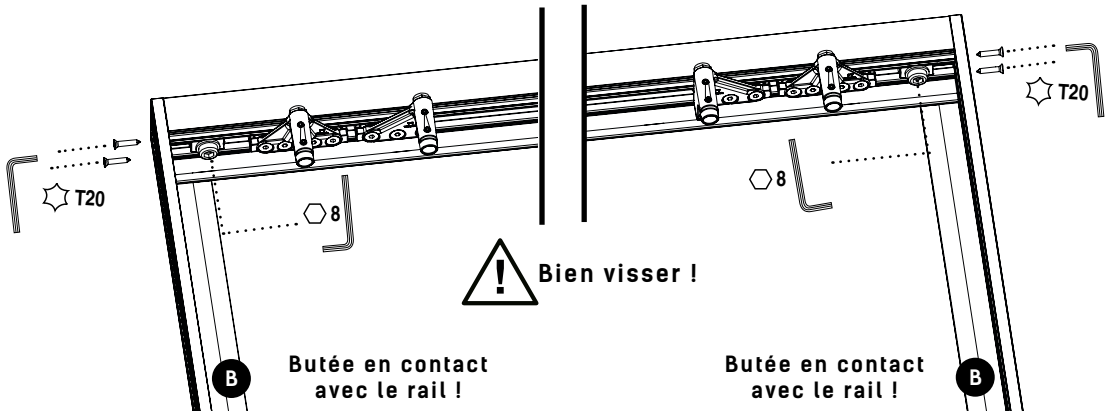

3.2

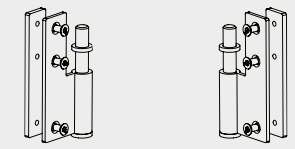

K1 VR10821G K2 VR10821D

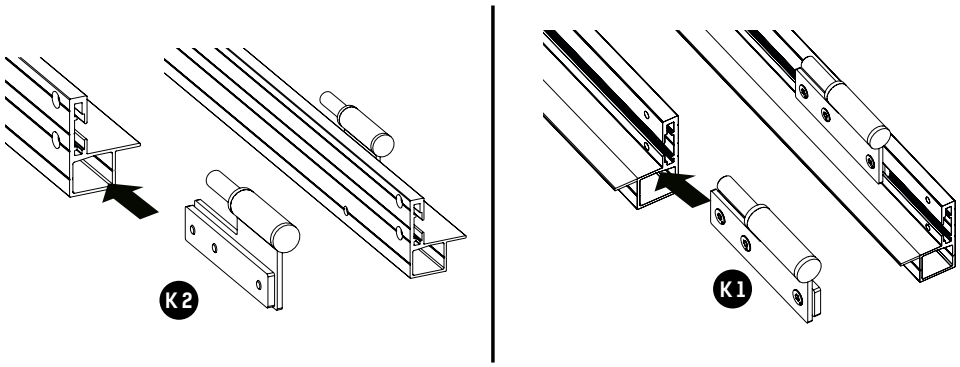

3 Montage du précadre

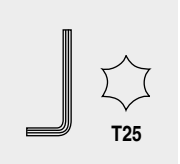

Pour faciliter le montage et permettre de poser le précadre à plat, les étapes ci-dessous sont orientées en vue de l'extérieur.

3.3

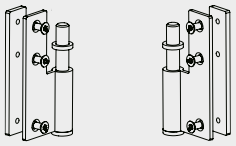

K1 VR10821G K2 VR10821D

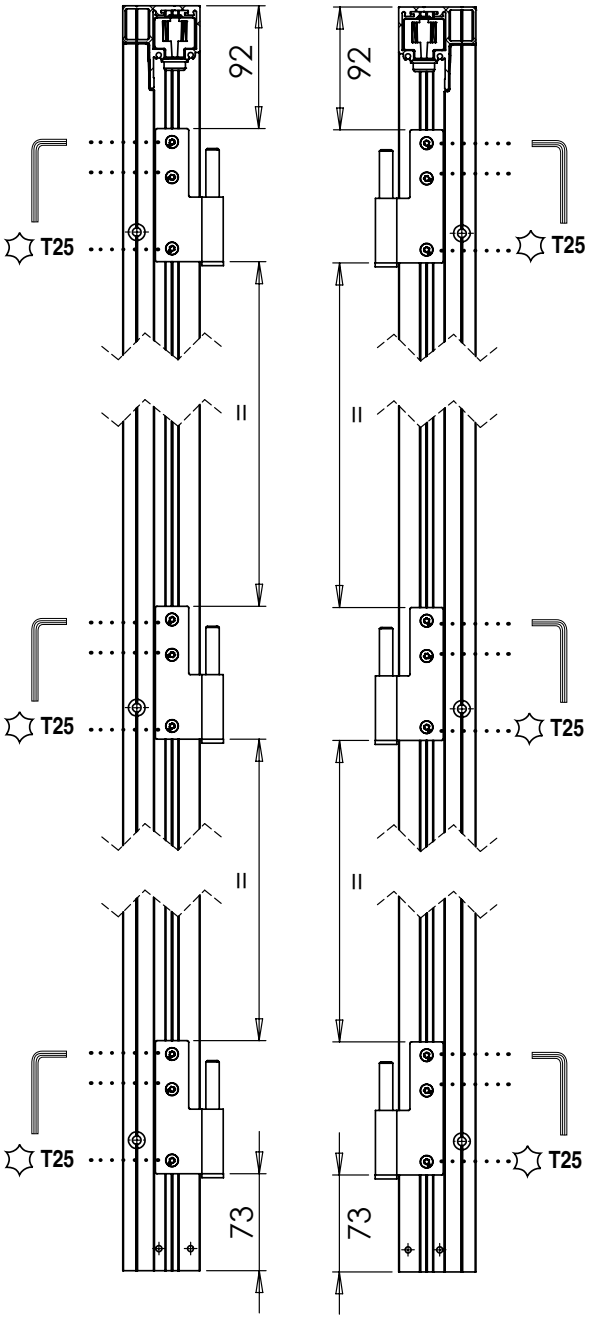

H		
< 1800 mm	1800 mm <....> 2800 mm	> 2800 mm
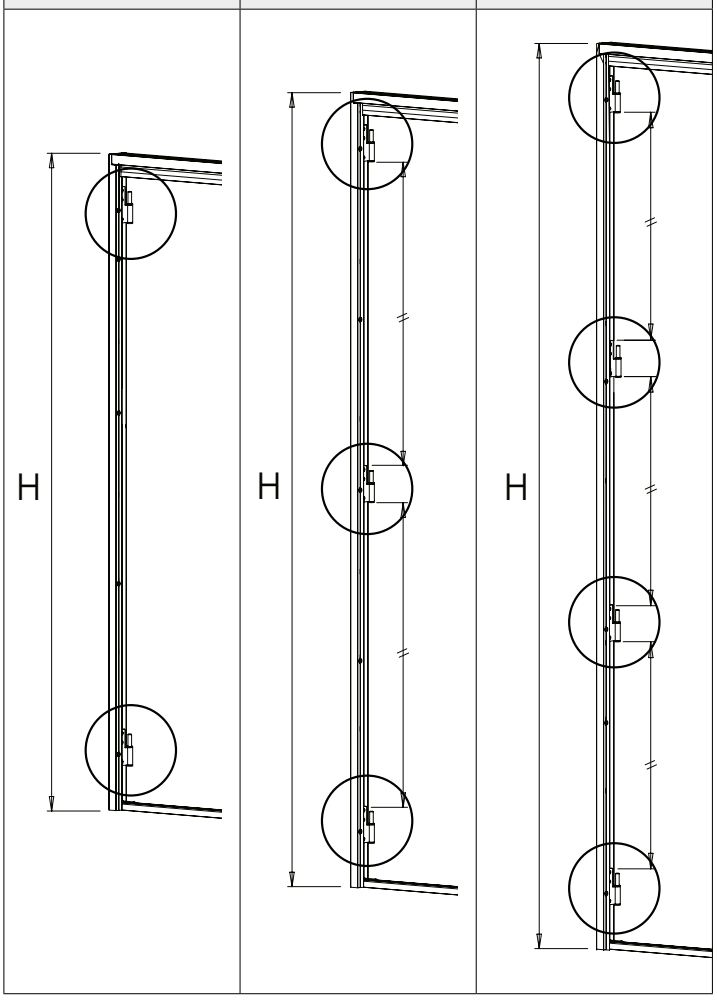		

3 Montage du précadre

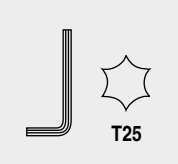

Pour faciliter le montage et permettre de poser le précadre à plat, les étapes ci-dessous sont orientées en vue de l'extérieur.

3.4

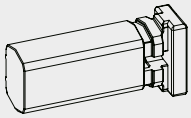

E VR10830

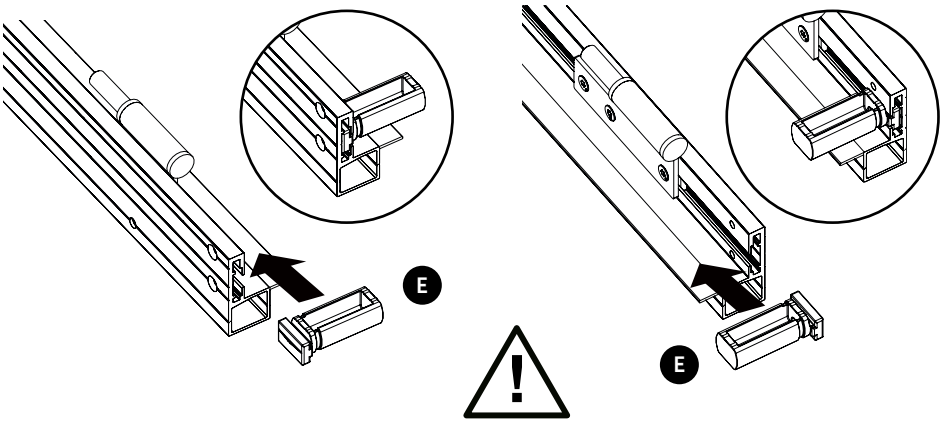

Attention au sens de pose de la butée !

3.5

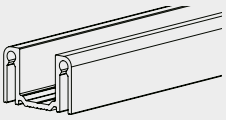

C VR10926

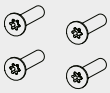

E VR10830

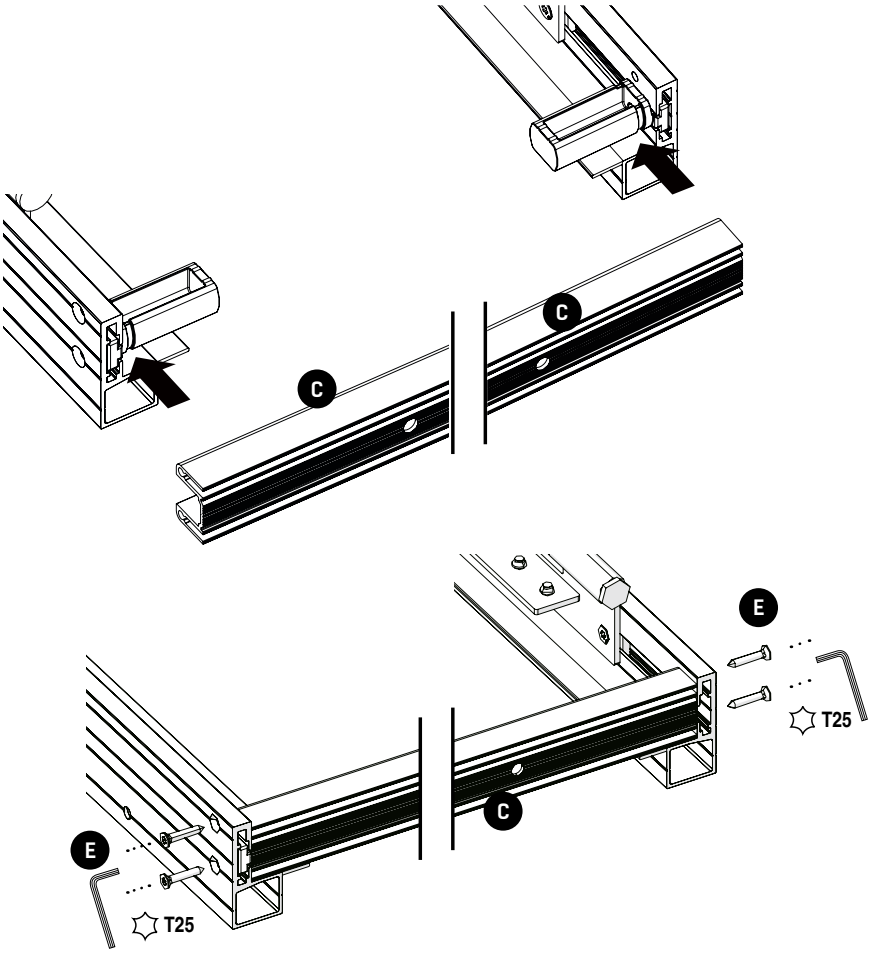

4 Préparation des vantaux

Vues de l'intérieur

Configuration 4 + 4 EXT. INT.

1ère paire de vantaux

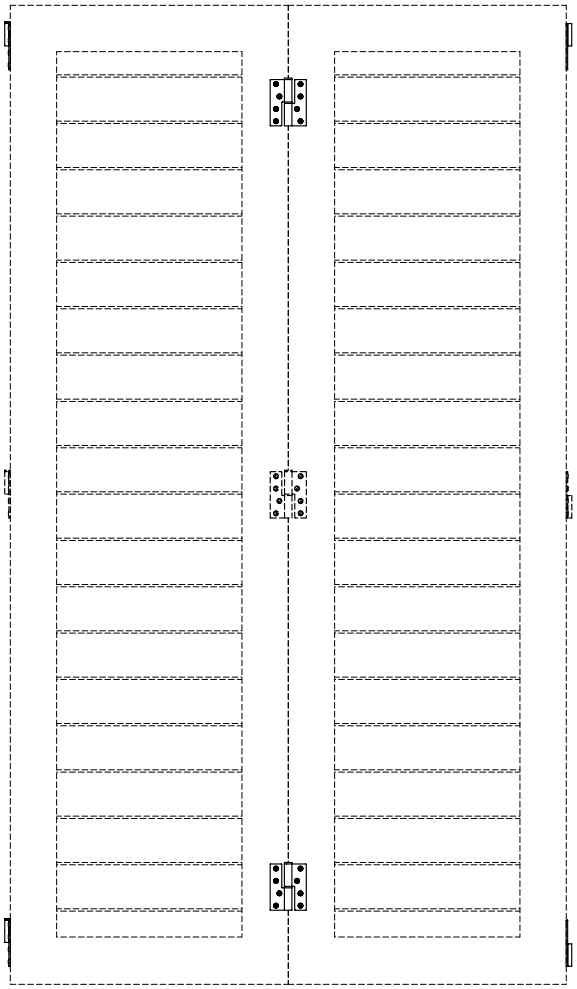

GAUCHE

2ème paire de vantaux

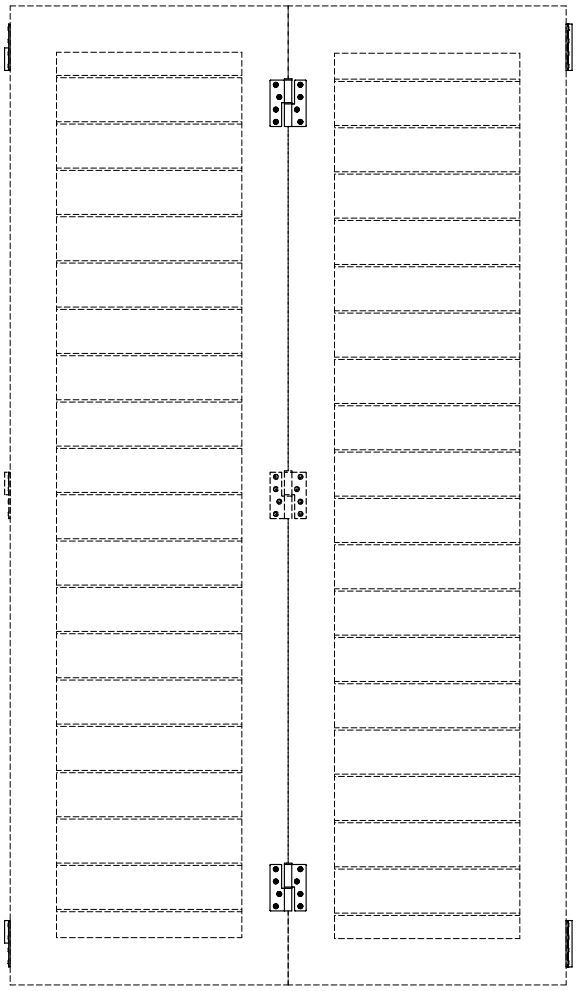

GAUCHE

H		
< 1800 mm	1800 mm <....> 2800 mm	> 2800 mm
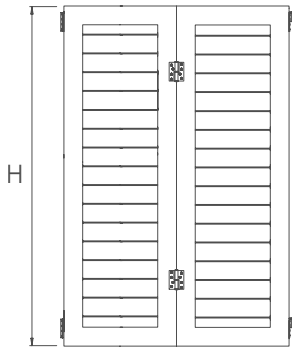	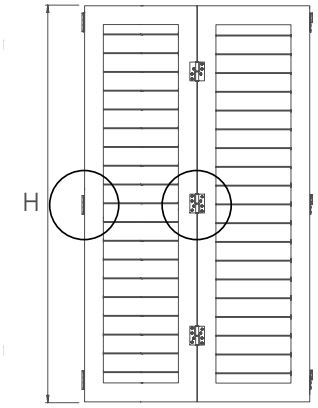	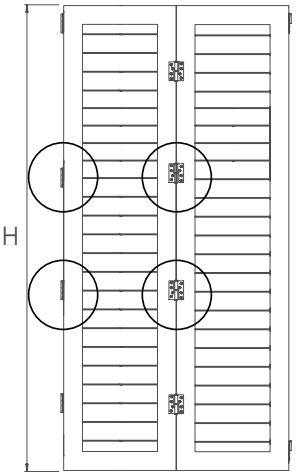

4 Préparation des vantaux 1ère paire

GAUCHE

Configuration 4 + 4 EXT. INT.

4.1

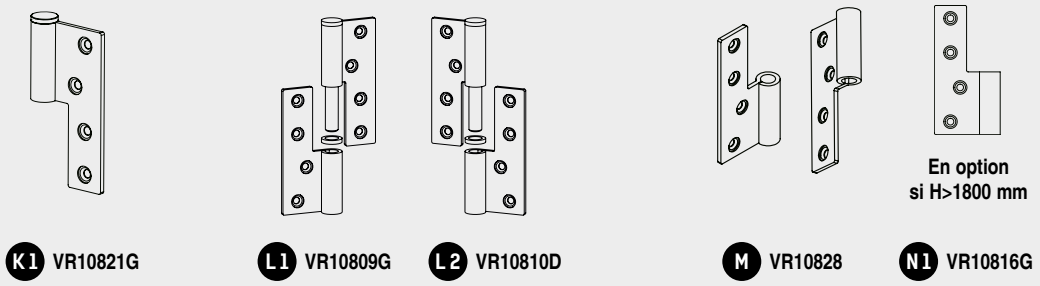

Vue de l'intérieur

Axe vers le bas !

Axe vers le bas !

Axe vers le bas !

160 mini

160 mini

39

Attention pour la position du verrou !
Voir P.25

Montage du verrou en atelier possible

P.25

4 Préparation des vantaux 2ème paire

GAUCHE

Configuration 4 + 4 EXT. INT.

4.2

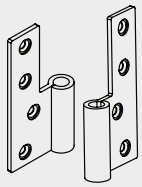

M VR10828

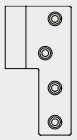

En option si H>1800 mm

N1 VR10816G

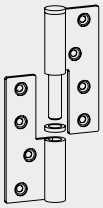

L1 VR10809G

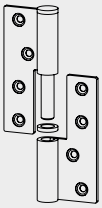

L2 VR10810D

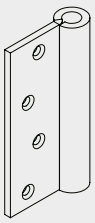

O VR10818

Vue de l'intérieur

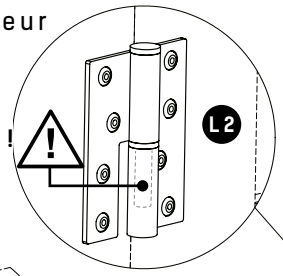

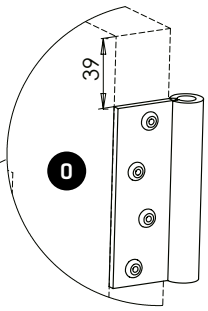

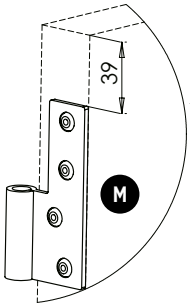

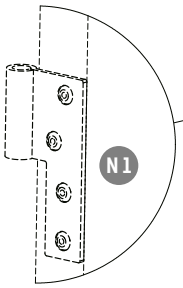

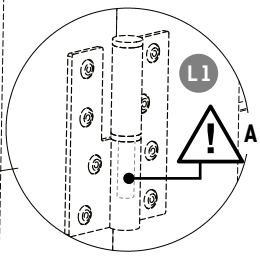

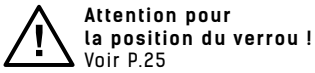

Attention pour la position du verrou !
Voir P.25

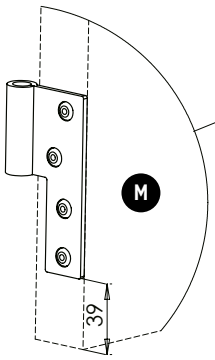

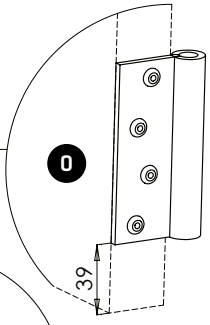

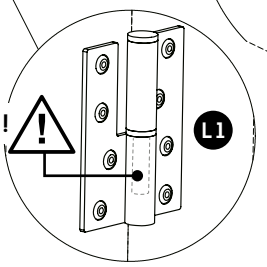

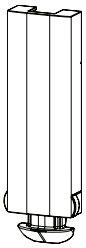

Montage du verrou en atelier possible

P.25

4 Préparation des vantaux

Vues de l'intérieur

Configuration 4 + 4 EXT. INT.

2ème paire de vantaux

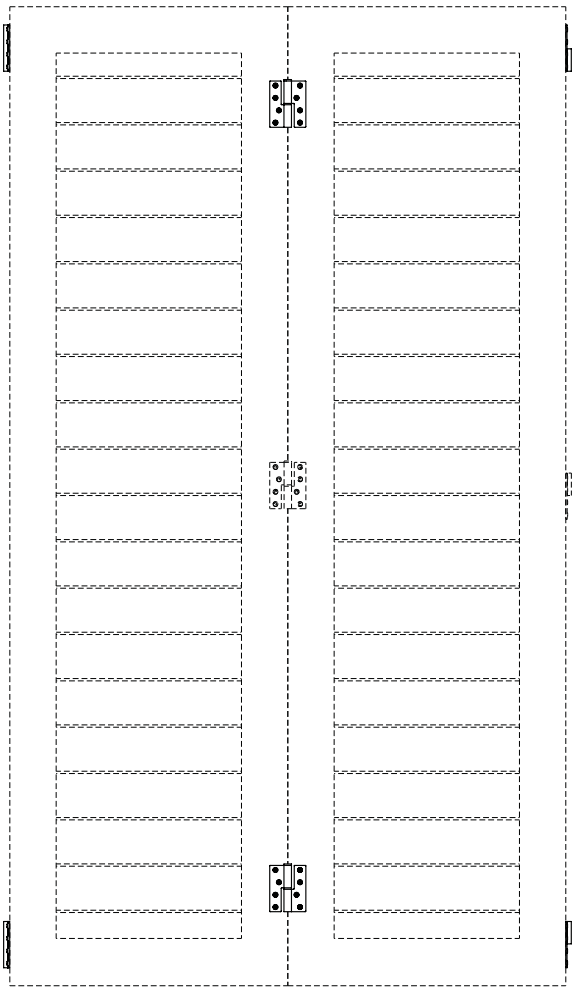

DROITE

1ère paire de vantaux

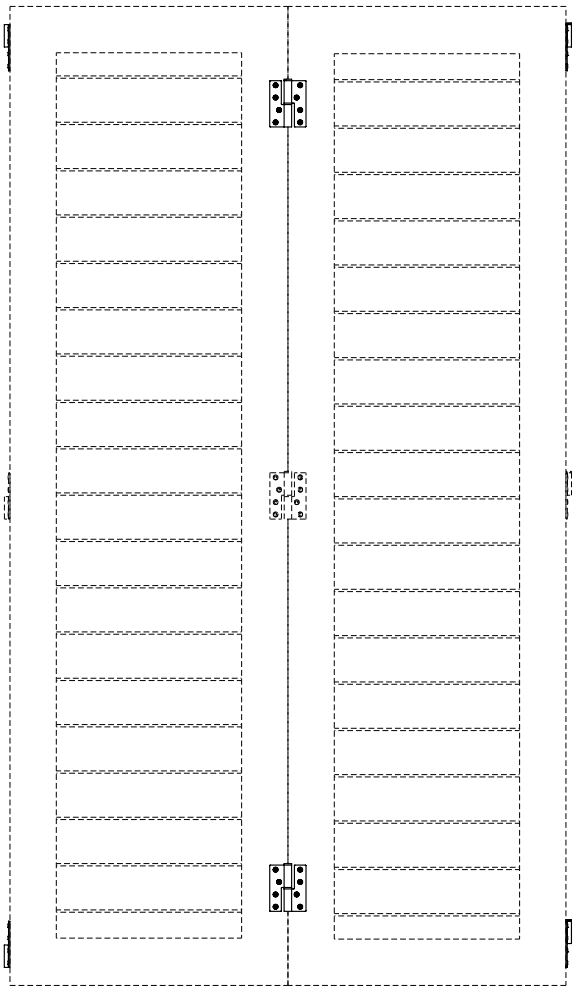

DROITE

H		
< 1800 mm	1800 mm <....> 2800 mm	> 2800 mm
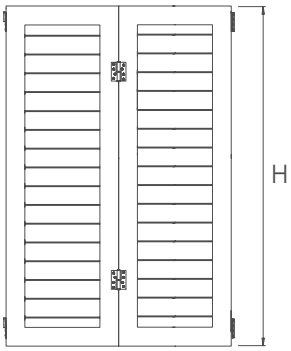	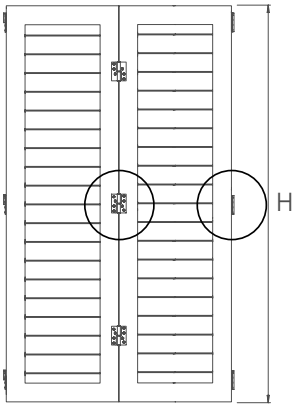	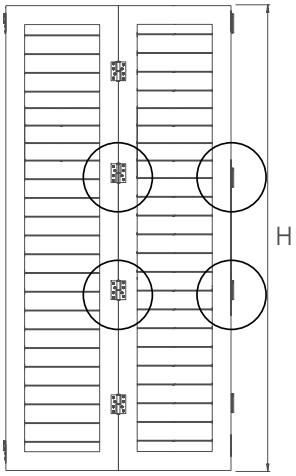

4 Préparation des vantaux 1ère paire

DROITE

Configuration 4 + 4 EXT. INT.

4.3

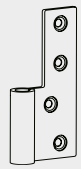

En option
si H>1800 mm
N2 VR10817D

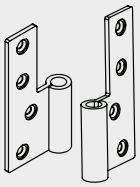

M VR10828

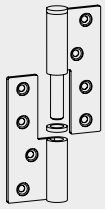

L1 VR10809G

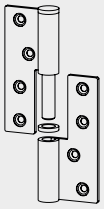

L2 VR10810D

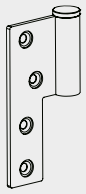

K2 VR10822D

Vue de l'intérieur

M

39

L1

Axe vers le bas !

160 mini

K2

39

Axe vers le bas !

L2

Attention pour la position du verrou !
Voir P.25

K2

N2

K2

39

M

39

L2

Axe vers le bas !

160 mini

L1

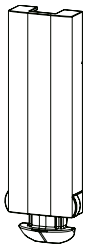

Montage du verrou en atelier possible

P.25

4 Préparation des vantaux 2ème paire

DROITE

Configuration 4 + 4 EXT. INT.

4.4

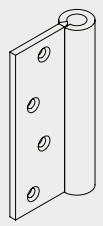

O VR10818

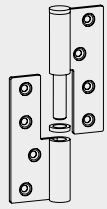

L1 VR10809G

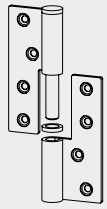

L2 VR10810D

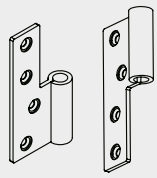

M VR10828

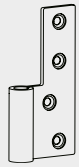

En option si H>1800 mm

N2 VR10817D

Vue de l'intérieur

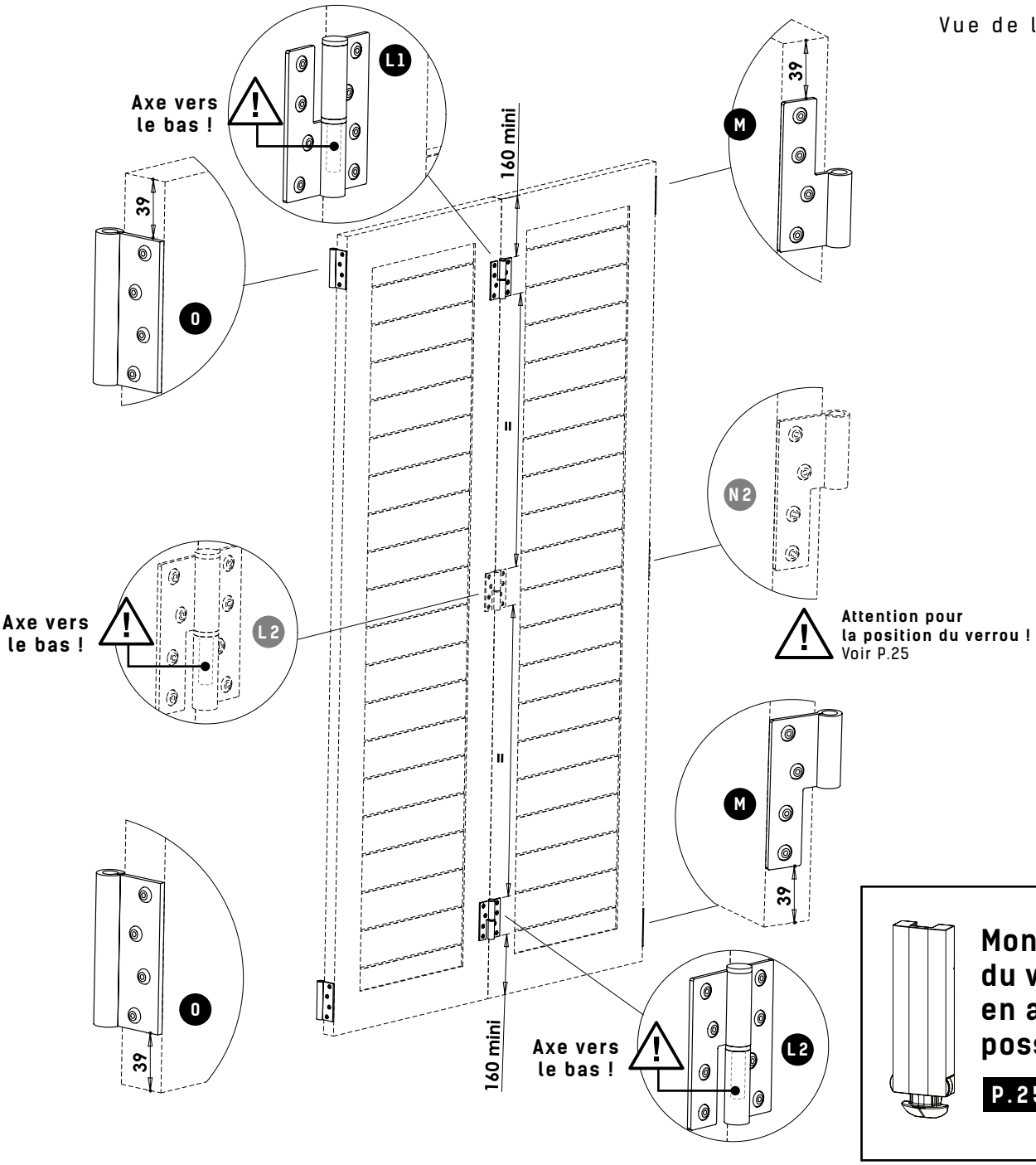

Montage du verrou en atelier possible

P.25

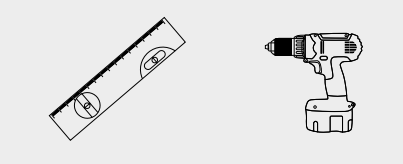

5 Mise en place du pré-cadre (ajustement géométrie et calage)

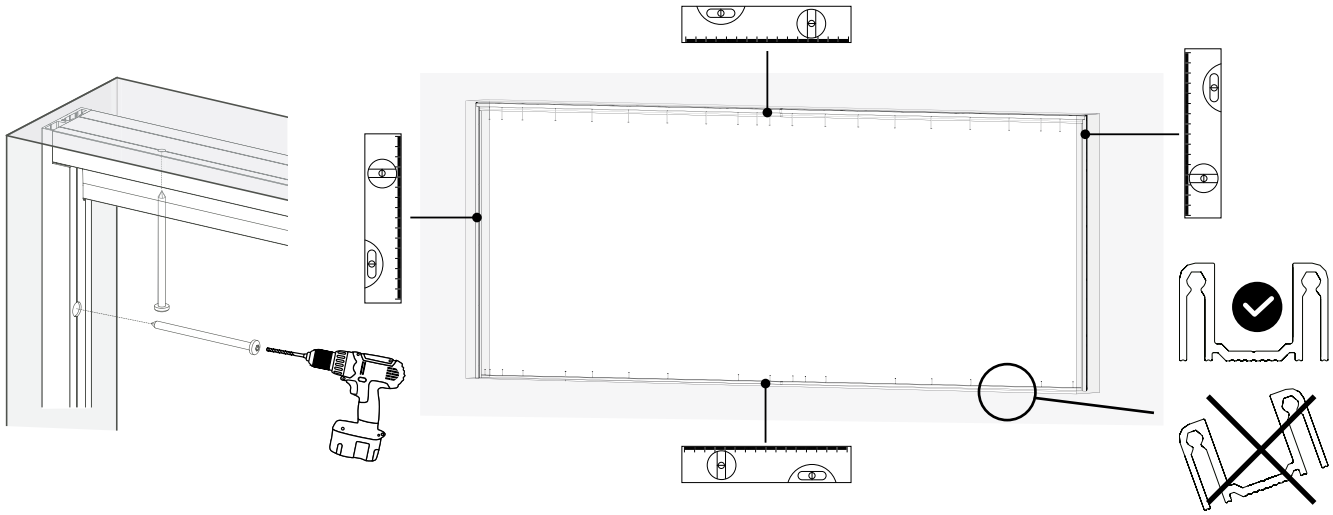

6 Montage des vantaux

Vues de l'intérieur

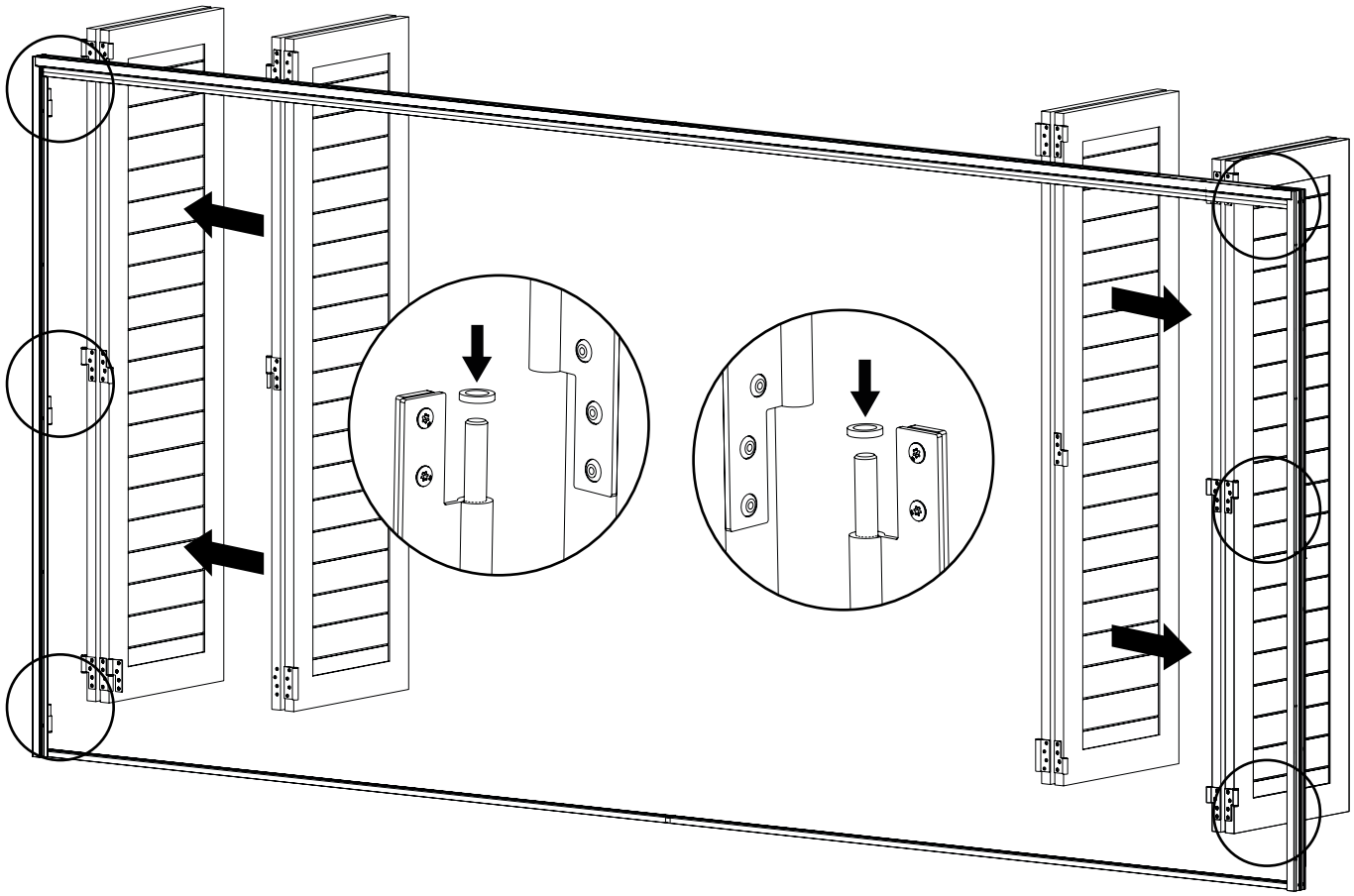

7 Montage des guidages

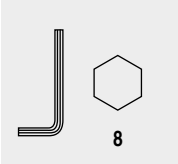

7.1

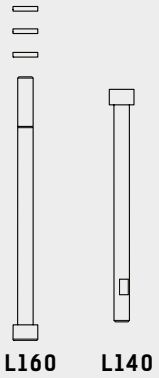

M VR10828

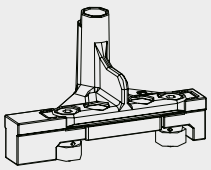

J1 VR10800G

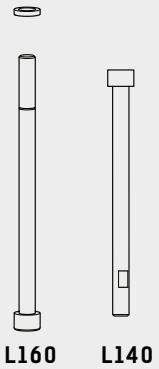

O VR10818

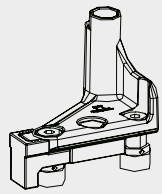

I1 VR10400G

M
L160

O
L160

8

Une rondelle d'ajustement facultative est disponible si besoin dans les kits.
VR10816G - VR10828

8

M
L140

O
L140

J1

I

7 Montage des guidages

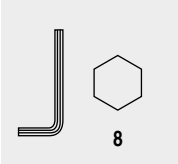

7.2

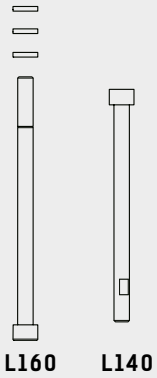

M VR10828

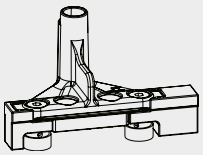

J2 VR10801D

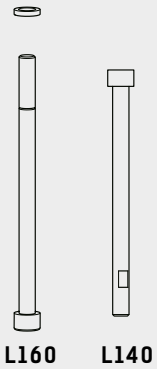

O VR10818

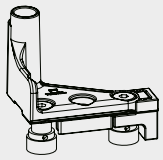

I2 VR10500D

M
L160

O
L160

8

Une rondelle d'ajustement facultative est disponible si besoin dans les kits.
VR10816G - VR10828

8

M
L140

O
L140

I2

J2

8 Réglage

Configuration 4 + 4 EXT. INT.

8.1

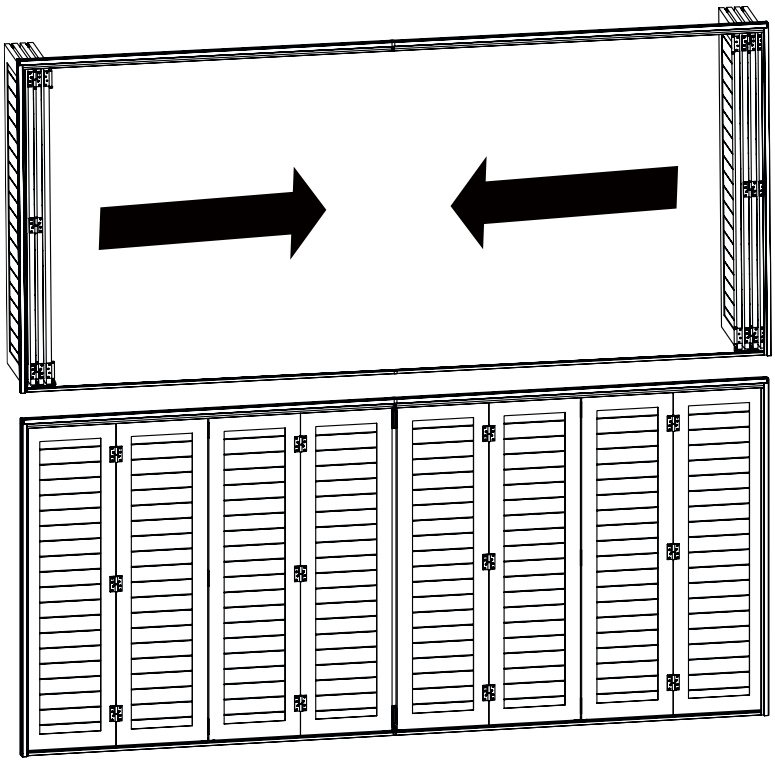

8.2

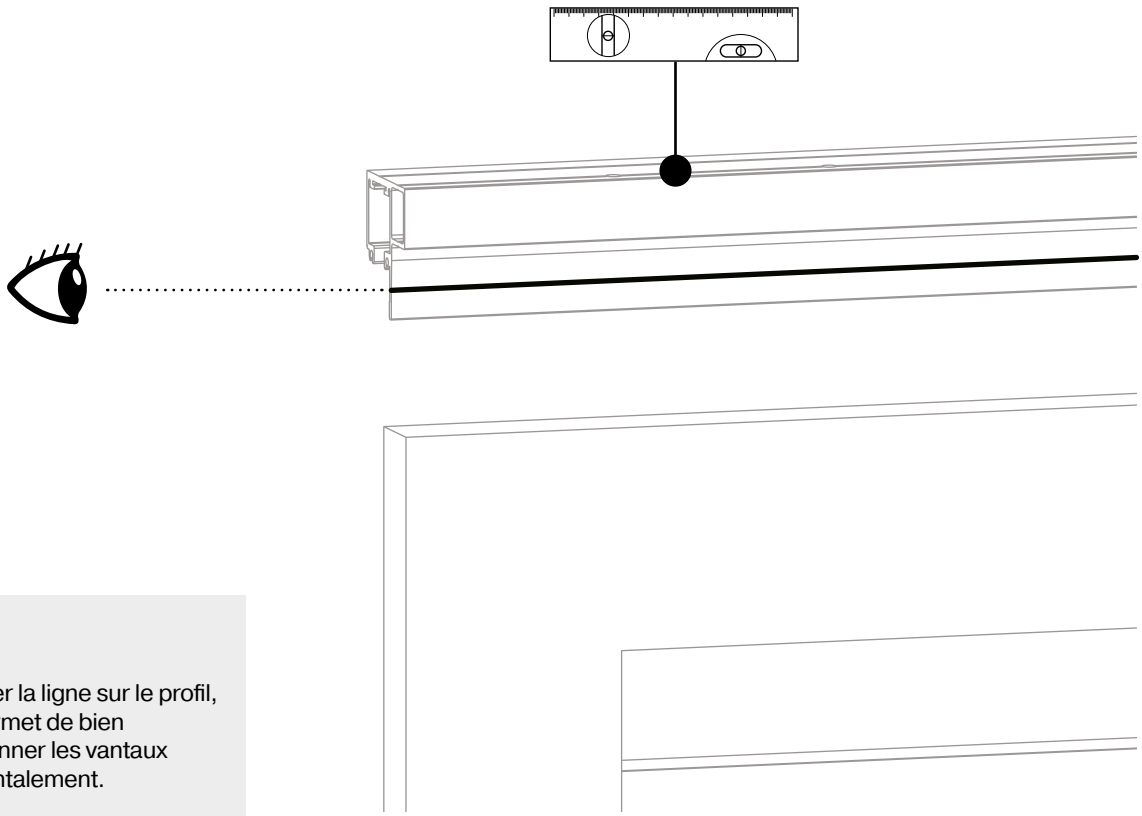

Repérer la ligne sur le profil, qui permet de bien positionner les vantaux horizontalement.

8 Réglage

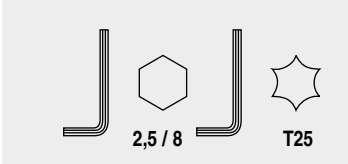

8.3

Vues de l'extérieur

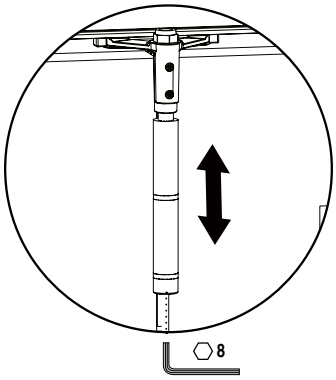

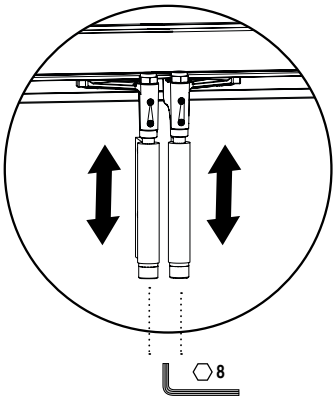

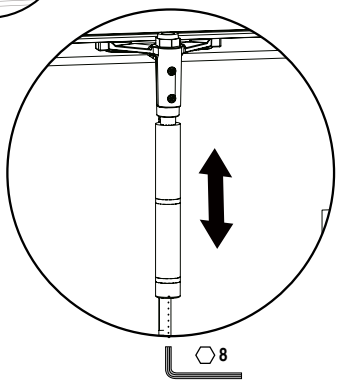

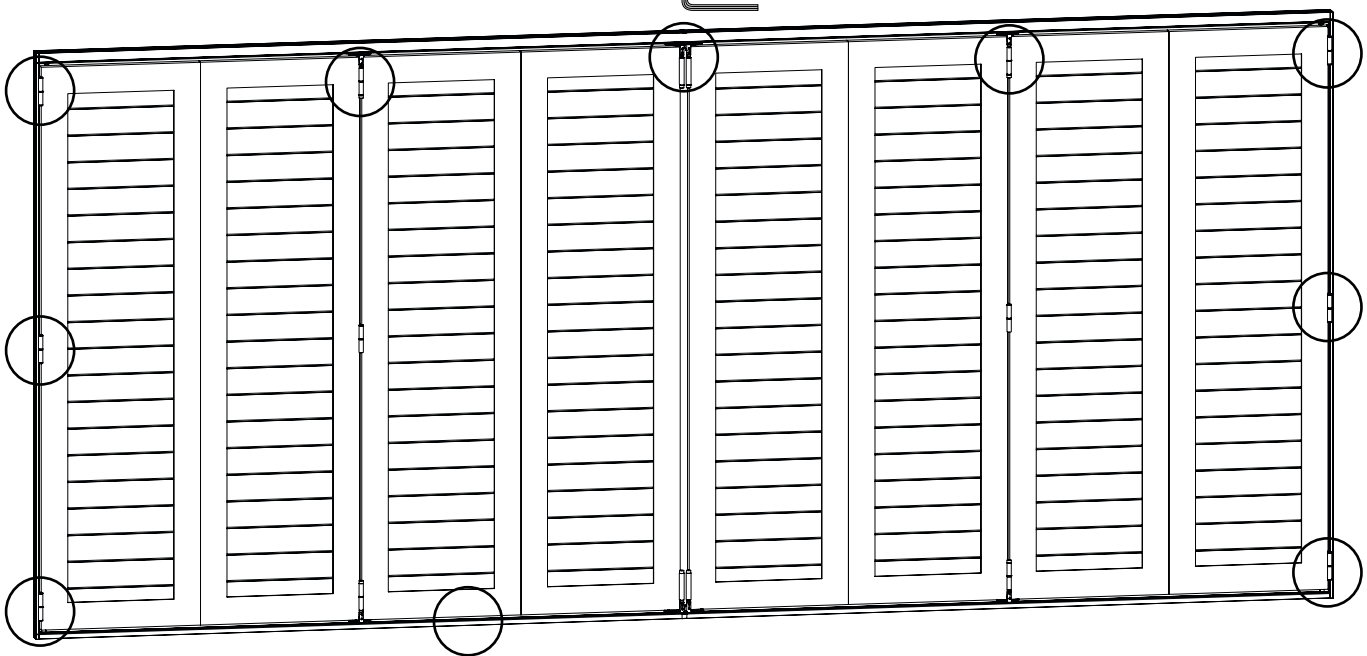

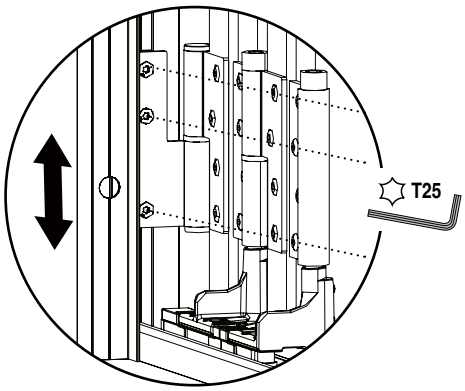

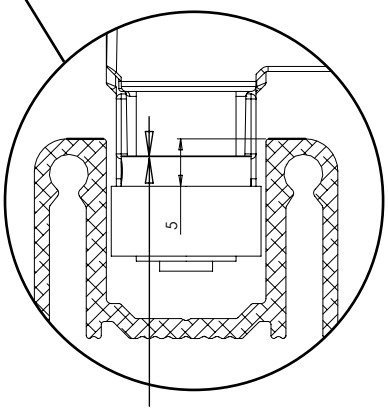

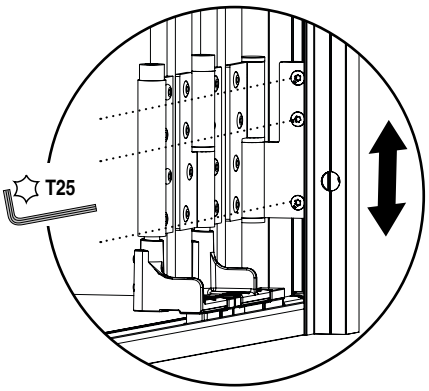

Vérifier que le dessus de l'épaulement de la roulette soit dans le rail pour garantir la prise optimum de 5 mm.

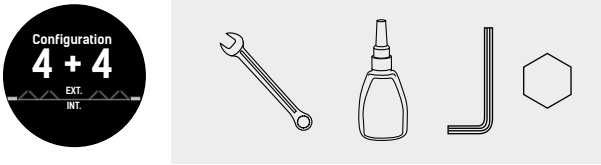

8.4

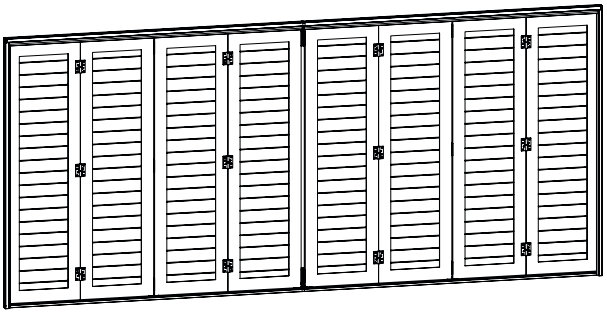

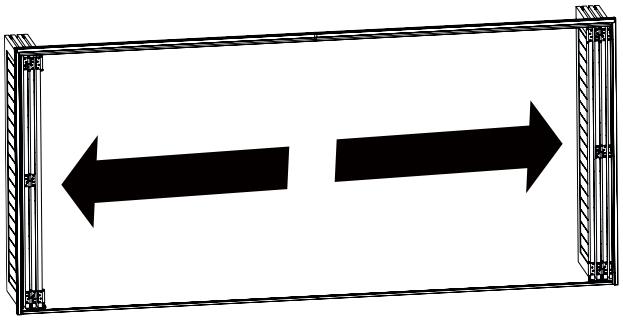

Sécurisation du montage

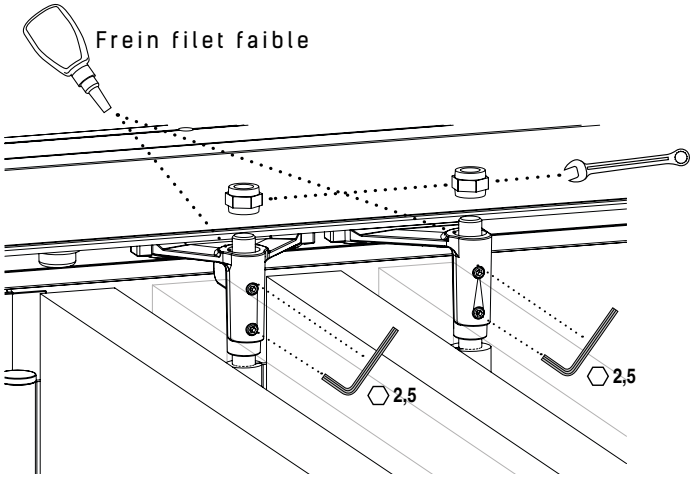

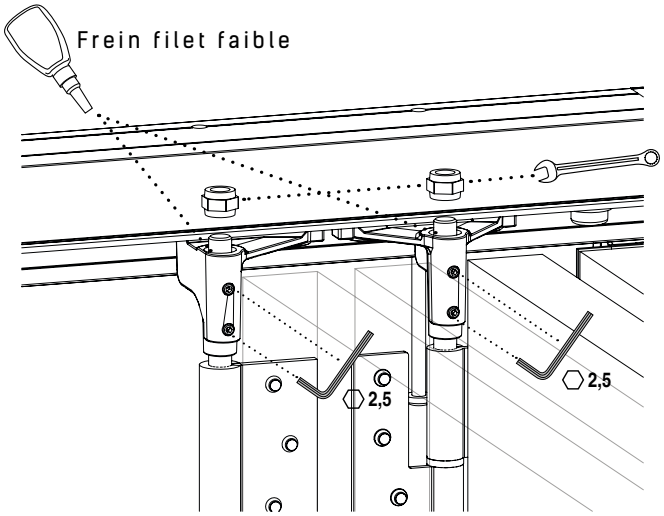

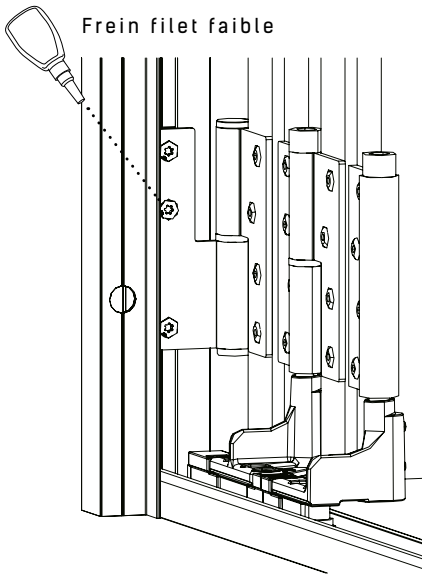

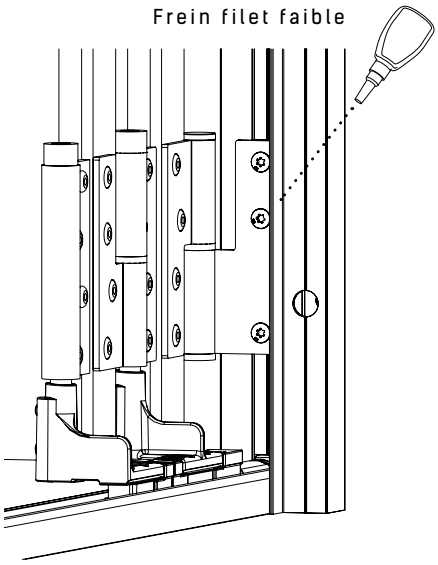

9 Montage du verrou et de la butée

Configuration 4 + 4 EXT. INT.

9.1

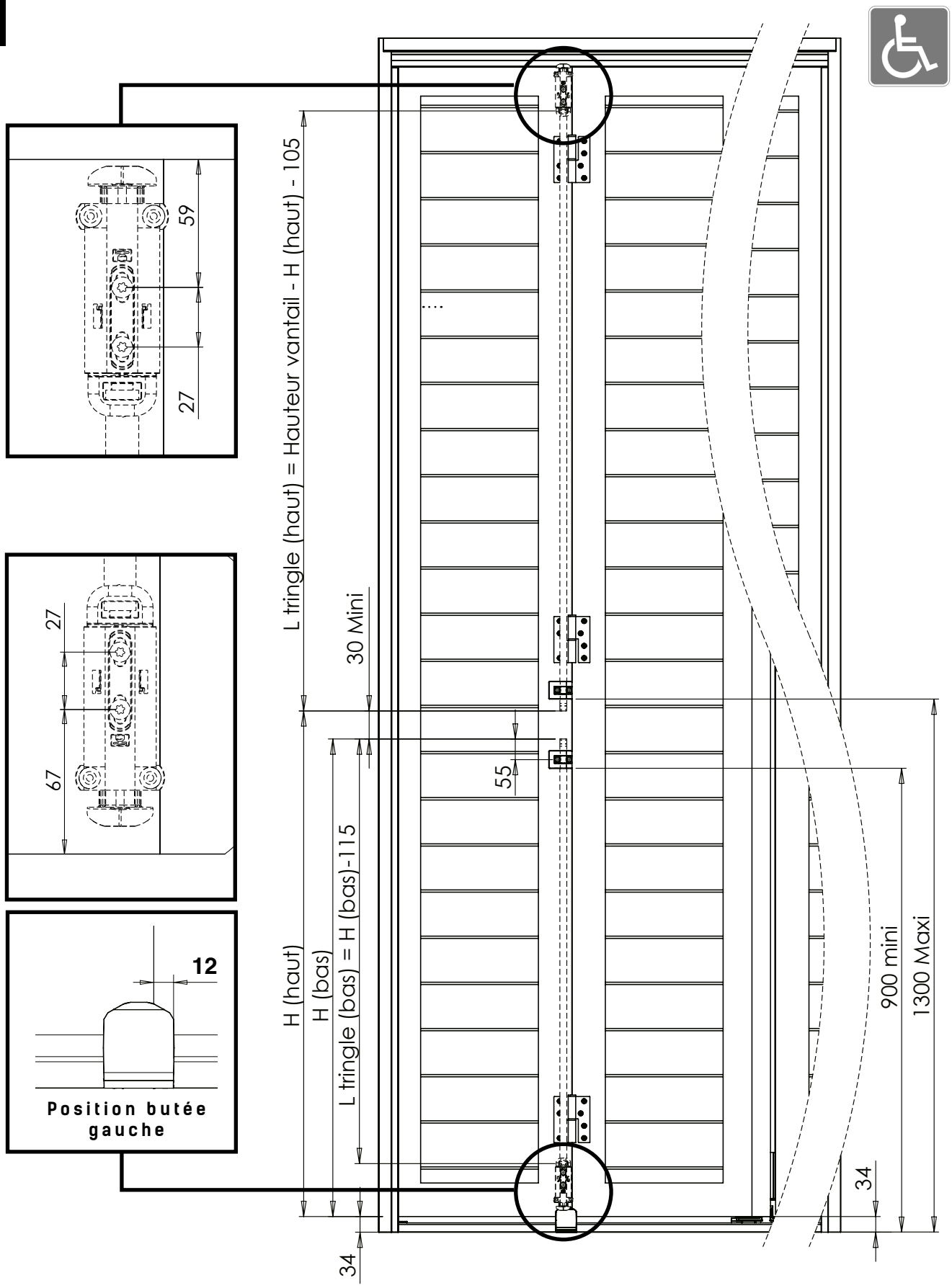

9 Montage du verrou et de la butée

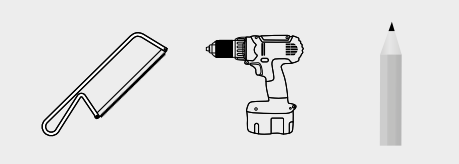

9.2

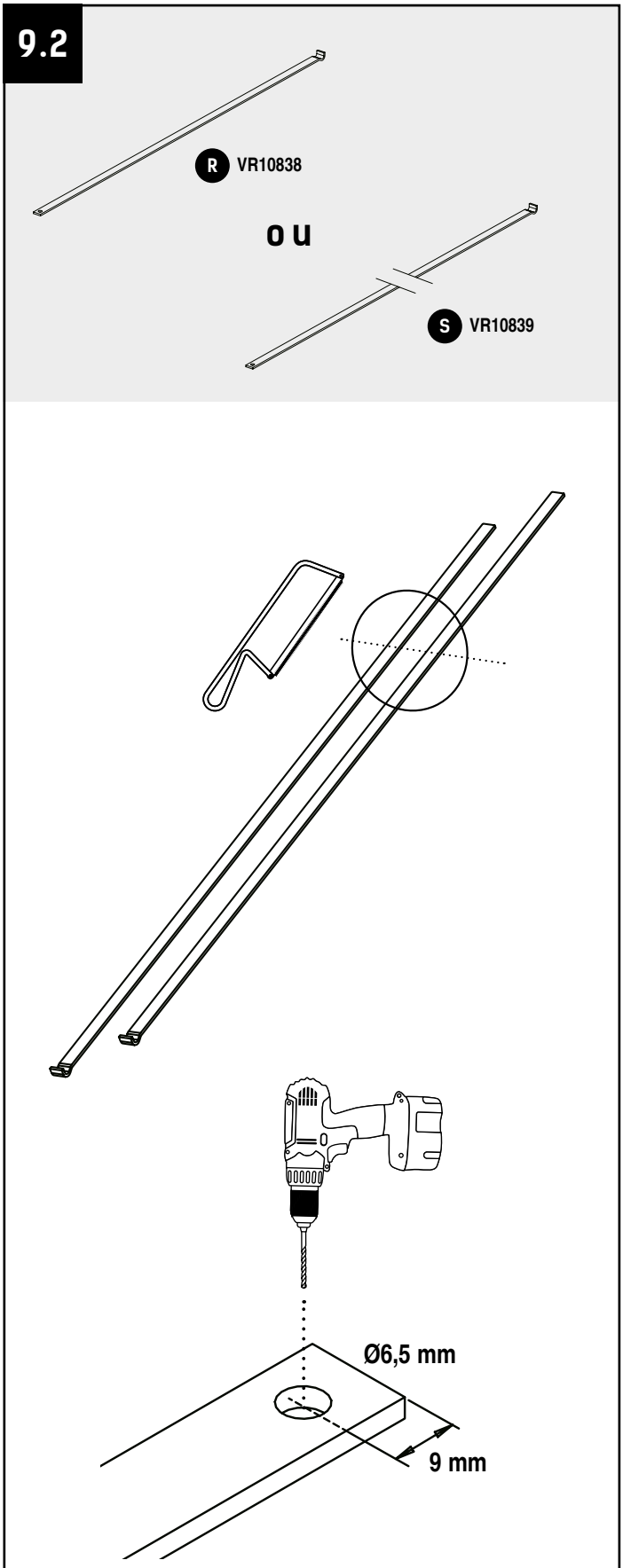

9.3

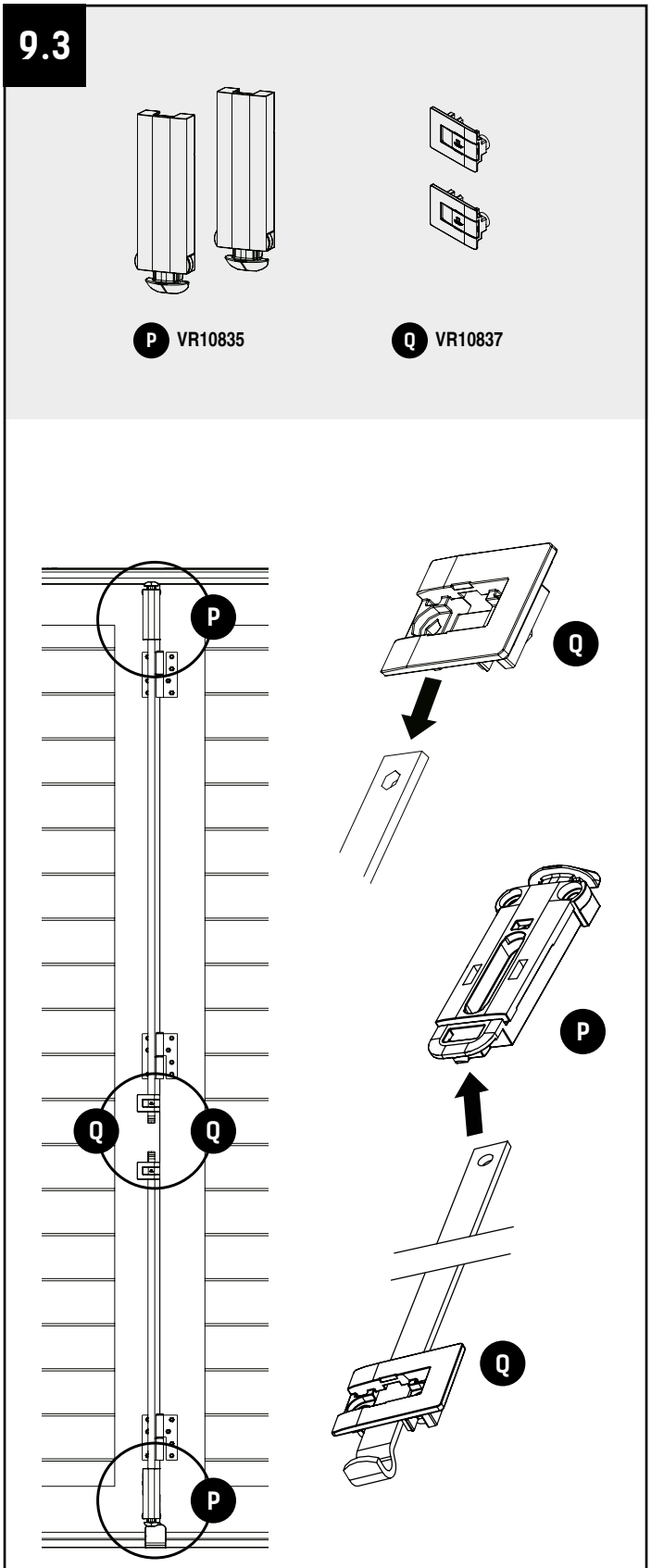

9 Montage du verrou et de la butée

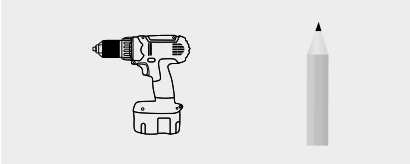

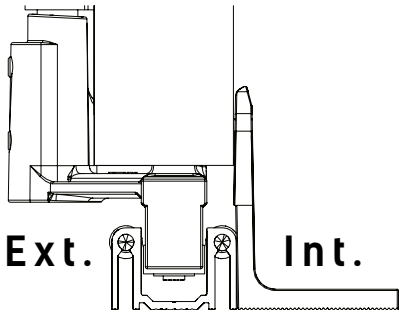

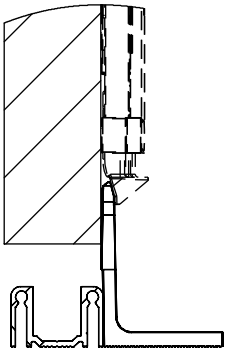

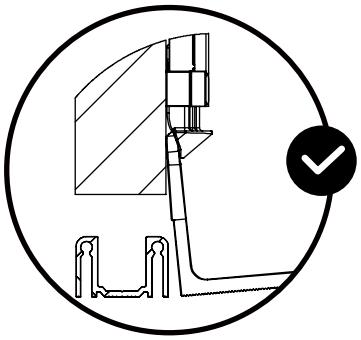

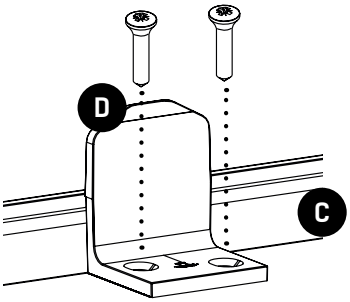

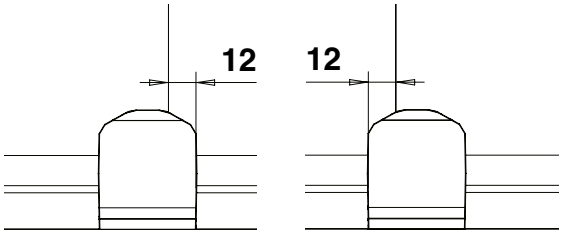

Position butée gauche

Position butée droite

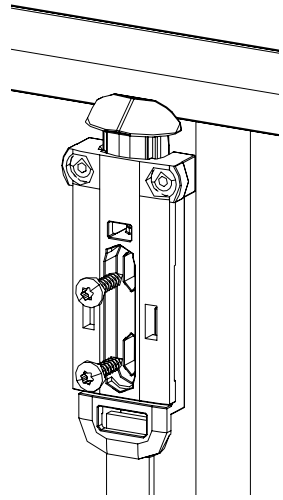

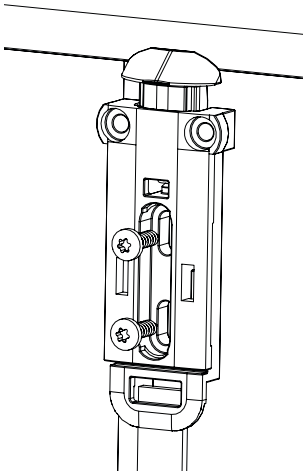

Q

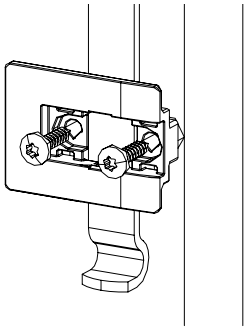

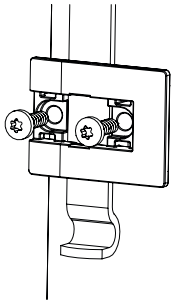

P

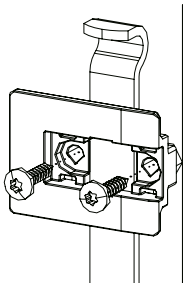

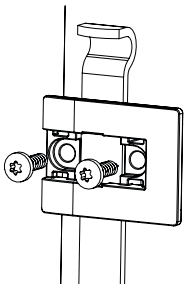

P

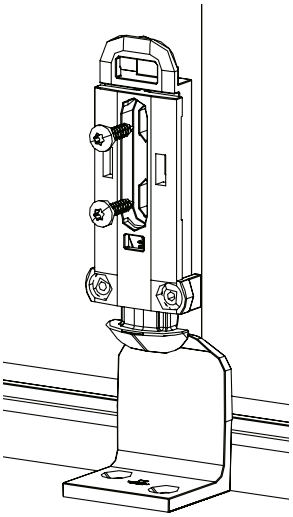

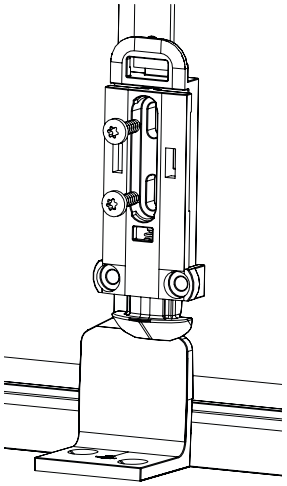

Q

D

9 Montage du verrou et de la butée

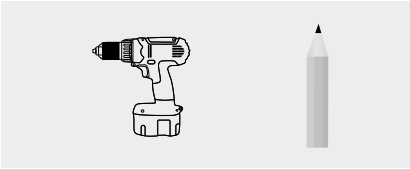

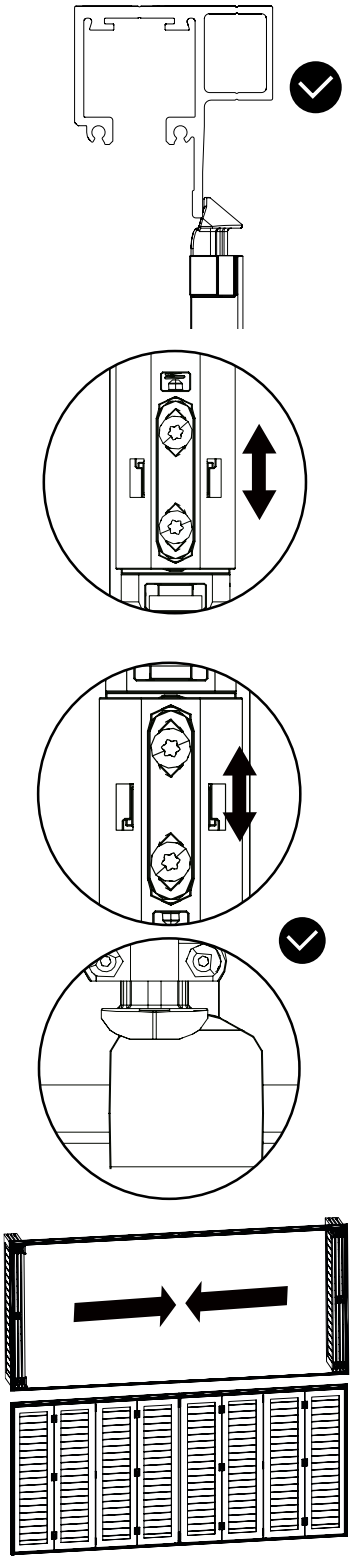

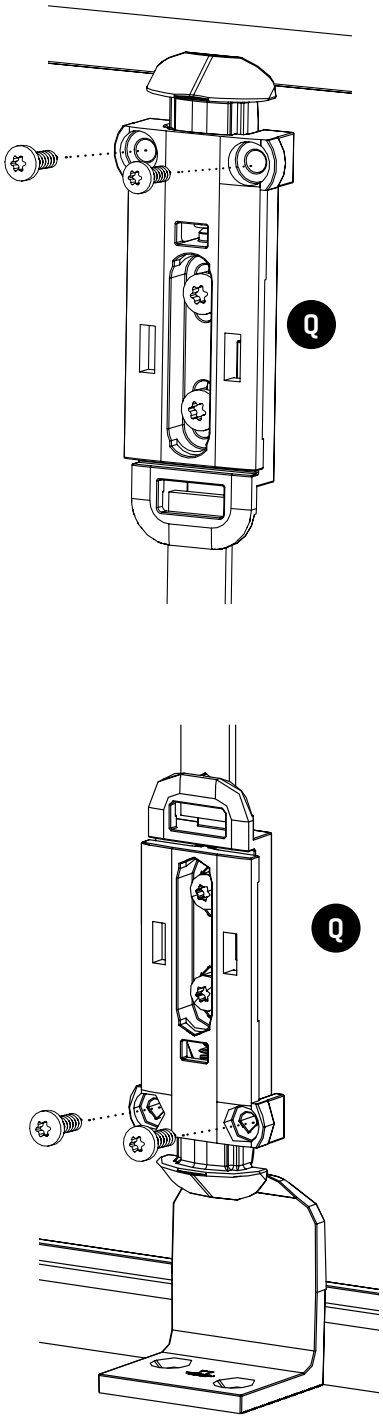

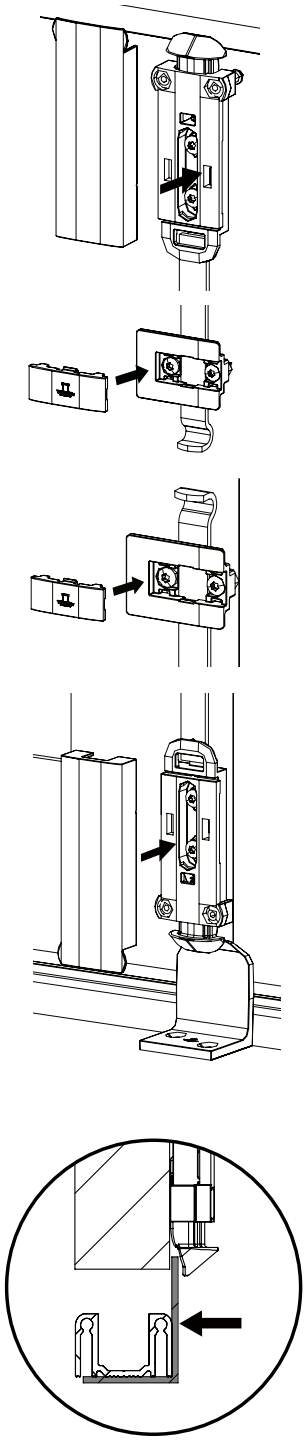

+ OPTION MONTAGE

Clair de jour masqué

Installation terminée !

TORBEL® INDUSTRIE
504, Avenue du canton de Levens F-06690 Tourrette-Levens
Tél : +33 4 93 91 01 44 - www.torbel.fr - info@torbel.com

03/25