Crémones, tringles & accessoires

Crémones 43/RY59 – Fonte

NOTRE SÉLECTION !

Bouton médium confort
Époxy noir 9005/30

Béquille coudée
Cémenté patiné argent

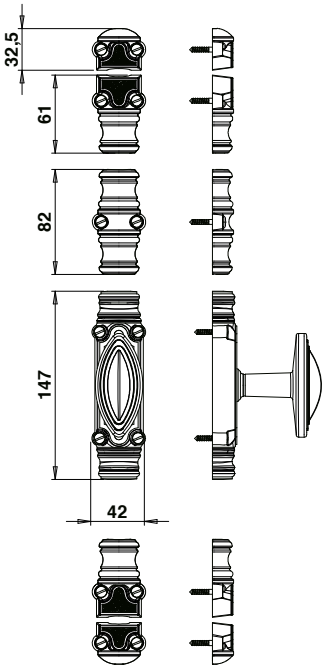

Atout produit :
Livré avec les guides plastiques
Voir P22.

Notre sélection

	Bouton médium confort	Béquille coudée	Bouton standard zamak	Bouton médium zamak	Bouton gr. modèle zamak	Bouton olive	Béquille bec de canard zamak	Bouton standard Fonte	Bouton torsadé	Bouton laiton ciselé	Bouton laiton lisse	Bouton Pompier
APPRET	J041183	Nous consulter	Nous consulter	Nous consulter	Nous consulter	Nous consulter	Nous consulter	J041162	Nous consulter	Nous consulter	Nous consulter	Nous consulter
EPOXY GRIS AUTHENTIQUE	J041181	Nous consulter	Nous consulter	Nous consulter	Nous consulter	Nous consulter	Nous consulter	J041182	Nous consulter	Nous consulter	Nous consulter	Nous consulter
EPOXY NOIR 9005 - 30%	J041185	43BCAJ	43STAJ	43MEAJ	43GMAJ	43OLAJ	43BDCAJ	J041272	J041267	J041261	J041278	J041268
EPOXY BLANC 9010	43MECAA	43BCAA	43STAA	43MEAA	43GMAA	43OLAA	43BDCAA	Nous consulter	Nous consulter	Nous consulter	Nous consulter	Nous consulter
EPOXY BLANC 9016	43MECAC	43BCAC	43STAC	43MEAC	43GMAC	43OLAC	43BDCAC	Nous consulter	Nous consulter	Nous consulter	Nous consulter	Nous consulter
CEMENTÉ PATINÉ VERNI	43MECA32	43BCA32	43STA32	43MEA32	43GMA32	43OLA32	43BDCA32	Nous consulter	Nous consulter	Nous consulter	Nous consulter	Nous consulter
CEMENTÉ PATINÉ ARGENT	43MECA8	43BCAC8	43STAC8	43MEAC8	43GMAC8	43OLAC8	43BDCAC8	Nous consulter	Nous consulter	Nous consulter	Nous consulter	Nous consulter
VIEUX BRONZE	43MES4	43BCA4	43STA4	43MEA4	43GMA4	43OLA4	43BDCA4	Nous consulter	Nous consulter	Nous consulter	Nous consulter	Nous consulter

Composition :
1 boîtier - 2 gâches - 2 chapiteaux -1 coulisseau - Visserie
1 sachet de guides plastiques
Conditionnement : 1 boîte

Compatible avec les tringles 16x8

Autres finitions nous consulter

Crémones 132 / RY59 à clé - Fonte

NOTRE SÉLECTION !

Bouton standard zamak
Cémenté patiné argent

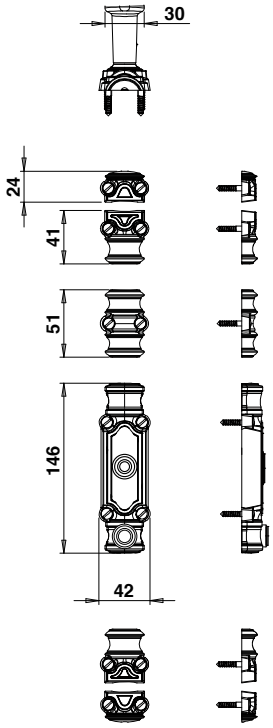

Notre sélection

	Bouton standard zamak	**Bouton grand modèle zamak**	**Bouton olive**	**Bouton médium confort**	**Bouton médium zamak**
APPRET	**Nous consulter**	Nous consulter	Nous consulter	J041291	Nous consulter
EPOXY GRIS AUTHENTIQUE	**Nous consulter**	Nous consulter	Nous consulter	Nous consulter	Nous consulter
EPOXY NOIR 9005 - 30%	**132STAJ**	Nous consulter	Nous consulter	J041293	Nous consulter
EPOXY BLANC 9010	**132STAA**	Nous consulter	Nous consulter	Nous consulter	Nous consulter
EPOXY BLANC 9016	**132STAC**	Nous consulter	Nous consulter	Nous consulter	Nous consulter
CEMENTÉ PATINÉ VERNI	**132STA32**	Nous consulter	Nous consulter	Nous consulter	Nous consulter
CEMENTÉ PATINÉ ARGENT	**Nous consulter**	Nous consulter	Nous consulter	Nous consulter	Nous consulter
VIEUX BRONZE	**Nous consulter**	Nous consulter	Nous consulter	Nous consulter	Nous consulter

Composition :
1 boîtier - 2 gâches - 2 chapiteaux -1 coulisseau -Visserie
Conditionnement : 1 boîte

Compatible avec les tringles 16x8

Autres finitions nous consulter

Crémones étroites 135 / RY16 – Fonte

NOTRE SÉLECTION !

Bouton standard zamak
Vieux bronze

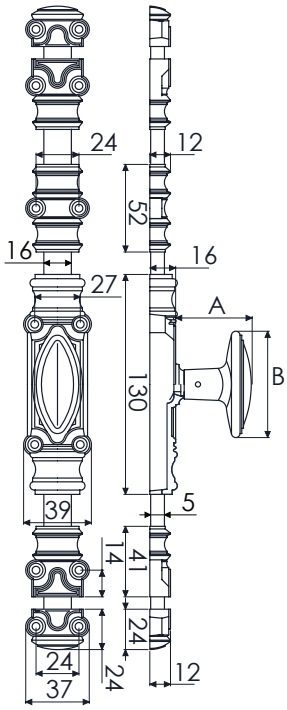

Atout produit :
Livré avec les guides plastiques
Voir P22.

Notre sélection

	Bouton standard zamak	**Béquille coudée**	**Bouton médium zamak**	**Bouton olive**	**Béquille bec de canard zamak**	**Bouton standard Fonte**	**Bouton laiton ciselé**	**Bouton laiton lisse**
APPRET	**Nous consulter**	Nous consulter	Nous consulter	Nous consulter	Nous consulter	J041362	Nous consulter	Nous consulter
EPOXY GRIS AUTHENTIQUE	**Nous consulter**	Nous consulter	Nous consulter	Nous consulter	Nous consulter	J041381	Nous consulter	Nous consulter
EPOXY NOIR 9005 - 30%	**135STAJ**	Nous consulter	Nous consulter	Nous consulter	Nous consulter	J041376	J041363	J041373
EPOXY BLANC 9010	**135STAA**	Nous consulter	Nous consulter	Nous consulter	Nous consulter	Nous consulter	Nous consulter	Nous consulter
EPOXY BLANC 9016	**135STAC**	Nous consulter	Nous consulter	Nous consulter	Nous consulter	Nous consulter	Nous consulter	Nous consulter
CEMENTÉ PATINÉ VERNI	**135STA32**	Nous consulter	Nous consulter	Nous consulter	Nous consulter	Nous consulter	Nous consulter	Nous consulter
CEMENTÉ PATINÉ ARGENT	**Nous consulter**	Nous consulter	Nous consulter	Nous consulter	Nous consulter	Nous consulter	Nous consulter	Nous consulter
VIEUX BRONZE	**135STA4**	Nous consulter	Nous consulter	Nous consulter	Nous consulter	Nous consulter	Nous consulter	Nous consulter

Composition :
1 boîtier - 2 gâches - 2 chapiteaux -1 coulisseau -Visserie
Conditionnement : 1 boîte

Compatible avec les tringles 16x5

Autres finitions nous consulter

Fausses crémones 44 / RY59 – Fonte

NOTRE SÉLECTION !

NOUVEAU BOUTON À CLÉ

Bouton Gr.modèle zamak
Époxy blanc 9010

Bouton à clé
Époxy noir 9005/30

Bénitier
Époxy blanc 9010

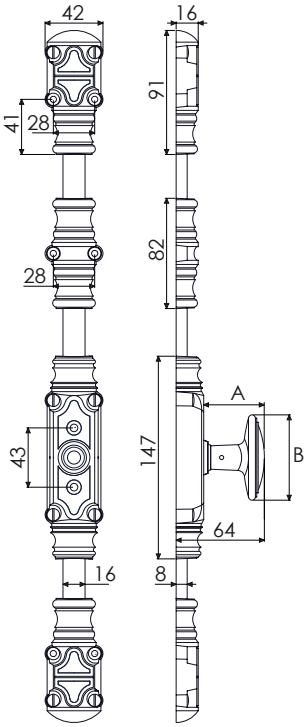

Notre sélection

	Bouton gr. modèle zamak	**Bouton médium confort**	**Bouton standard zamak**	**Bouton médium zamak**	**Bouton olive**	**Béquille coudée**	**Béquille bec de canard zamak**	**Bouton standard Fonte**	**Bouton laiton lisse**	**Bouton à clé**
APPRET	**Nous consulter**	**Nous consulter**	Nous consulter	Nous consulter	Nous consulter	Nous consulter	Nous consulter	Nous consulter	Nous consulter	Nous consulter
EPOXY GRIS AUTHENTIQUE	**Nous consulter**	**Nous consulter**	Nous consulter	Nous consulter	Nous consulter	Nous consulter	Nous consulter	Nous consulter	Nous consulter	Nous consulter
EPOXY NOIR 9005 - 30%	**44GMAJ**	**44MECAJ**	44STAJ	Nous consulter	Nous consulter	44BCAJ	44BDCAJ	J041151*	J041147*	Nous consulter
EPOXY BLANC 9010	**44GMAA**	**44MECAA**	44STAA	Nous consulter	Nous consulter	44BCAA	44BDCAA	Nous consulter	Nous consulter	Nous consulter
EPOXY BLANC 9016	**Nous consulter**	**44MECAC**	44STAC	Nous consulter	Nous consulter	44BCAC	44BDCAC	Nous consulter	Nous consulter	Nous consulter
CEMENTÉ PATINÉ VERNI	**44GMA32**	**44MECA32**	44STA32	Nous consulter	Nous consulter	44BCA32	44BDCA32	Nous consulter	Nous consulter	Nous consulter
CEMENTÉ PATINÉ ARGENT	**44GMAC8**	**44MECAC8**	44STAC8	Nous consulter	Nous consulter	44BCAC8	44BDCAC8	Nous consulter	Nous consulter	Nous consulter
VIEUX BRONZE	**44GMA4**	**44MECA4**	44STA4	Nous consulter	Nous consulter	44BCA4	44BDCA4	Nous consulter	Nous consulter	Nous consulter

Composition :
1 boîtier - 2 gâches - 2 chapiteaux -1 coulisseau -Visserie
Conditionnement : 1 boîte - **Livrée avec un carré de 51x7.**

Compatible avec les tringles 16x8

**Les chapiteaux et les gâches sont remplacés par 2 bénitiers.*

Autres finitions nous consulter

Fausses crémones étroites 136 / RY16 – Fonte

NOTRE SÉLECTION !

Bouton standard zamak
Vieux bronze

Béquille coudée
Cémenté patiné verni

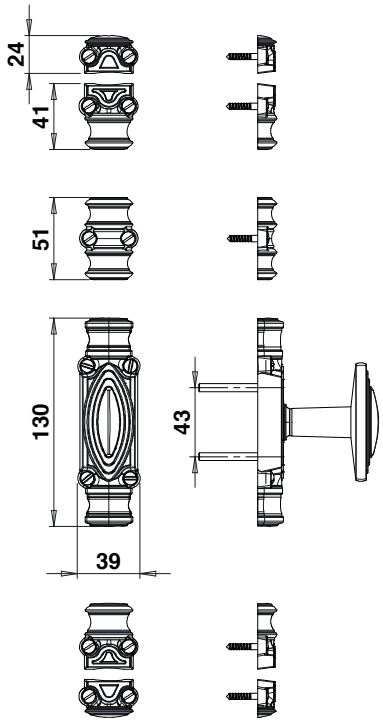

Notre sélection

	Bouton standard zamak	**Béquille coudée**	**Bouton médium zamak**	**Bouton olive**	**Béquille bec de canard zamak**	**Bouton standard Fonte**
APPRET	**Nous consulter**	**Nous consulter**	Nous consulter	Nous consulter	Nous consulter	Nous consulter
EPOXY GRIS AUTHENTIQUE	**Nous consulter**	**Nous consulter**	Nous consulter	Nous consulter	Nous consulter	Nous consulter
EPOXY NOIR 9005 - 30%	**136STAJ**	**136BCAJ**	Nous consulter	Nous consulter	Nous consulter	J041344
EPOXY BLANC 9010	**136STAA**	**136BCAA**	Nous consulter	Nous consulter	Nous consulter	Nous consulter
EPOXY BLANC 9016	**136STAC**	**136BCAC**	Nous consulter	Nous consulter	Nous consulter	Nous consulter
CEMENTÉ PATINÉ VERNI	**136STA32**	**136BCA32**	Nous consulter	Nous consulter	Nous consulter	Nous consulter
CEMENTÉ PATINÉ ARGENT	**136STAC8**	**136BCAC8**	Nous consulter	Nous consulter	Nous consulter	Nous consulter
VIEUX BRONZE	**136STA4**	**Nous consulter**	Nous consulter	Nous consulter	Nous consulter	Nous consulter

Composition :
1 boîtier - 2 gâches - 2 chapiteaux -1 coulisseau -Visserie
Conditionnement : 1 boîte - **Livrée avec un carré de 51x7.**

Compatible avec les tringles 16x5

Autres finitions nous consulter

Fausses crémones étroites 138 – Fonte

NOTRE SÉLECTION !

Bouton standard zamak
Cémenté patiné argent

Béquille coudée
Époxy noir 9005

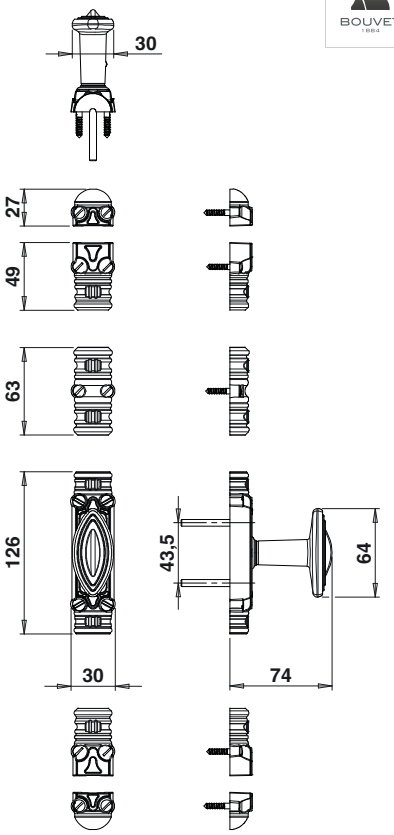

Notre sélection

	Bouton standard zamak	**Béquille coudée**	**Bouton médium zamak**	**Bouton grand modèle zamak**	**Bouton olive**	**Béquille bec de canard zamak**
APPRET	**Nous consulter**	**Nous consulter**	Nous consulter	Nous consulter	Nous consulter	Nous consulter
EPOXY GRIS AUTHENTIQUE	**Nous consulter**	**Nous consulter**	Nous consulter	Nous consulter	Nous consulter	Nous consulter
EPOXY NOIR 9005 - 30%	**138STAJ**	**138BCAJ**	Nous consulter	Nous consulter	Nous consulter	Nous consulter
EPOXY BLANC 9010	**138STAA**	**138BCAA**	Nous consulter	Nous consulter	Nous consulter	138BDCAA
EPOXY BLANC 9016	**138STAC**	**138BCAC**	Nous consulter	Nous consulter	Nous consulter	138BDCAC
PATINÉ VERNI	**138STA3**	**138BCA3**	Nous consulter	Nous consulter	Nous consulter	Nous consulter
CEMENTÉ PATINÉ ARGENT	**138STAC8**	**138BCAC8**	Nous consulter	Nous consulter	Nous consulter	138BDCAC8
VIEUX BRONZE	**138STA4**	**138BCA4**	Nous consulter	Nous consulter	Nous consulter	Nous consulter

Composition :
1 boîtier - 2 gâches - 2 chapiteaux -1 coulisseau -Visserie
Conditionnement : 1 boîte - **Livrée avec un carré de 51x7.**

Compatible avec les tringles 16x5

Autres finitions nous consulter

Rosettes 133 – Zamak

NOTRE SÉLECTION !

Bouton médium zamak
Cémenté patiné argent

Bouton standard zamak
Époxy noir 9005

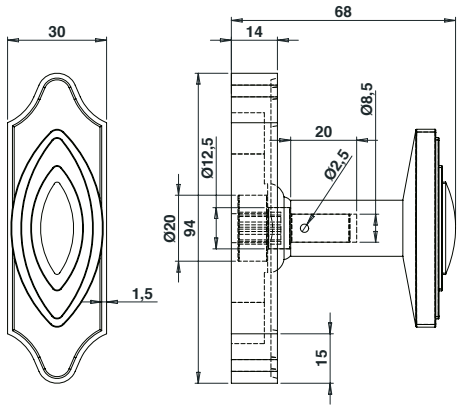

Notre sélection

	Bouton standard zamak	**Bouton médium zamak**	**Bouton grand modèle zamak**	**Bouton médium confort**	**Bouton olive**	**Béquille coudée**	**Béquille bec de canard zamak**	**Bouton à clé**
APPRET	**Nous consulter**	**Nous consulter**	Nous consulter	Nous consulter	Nous consulter	Nous consulter	Nous consulter	Nous consulter
EPOXY GRIS AUTHENTIQUE	**Nous consulter**	**Nous consulter**	Nous consulter	Nous consulter	Nous consulter	Nous consulter	Nous consulter	Nous consulter
EPOXY NOIR 9005 - 30%	**133STAJ**	**133MEAJ**	Nous consulter	Nous consulter	Nous consulter	Nous consulter	Nous consulter	J073682
EPOXY BLANC 9010	**133STAA**	**133MEAA**	133GMAA	Nous consulter	Nous consulter	133BCAA	133BDCAA	Nous consulter
EPOXY BLANC 9016	**133STAC**	**133MEAC**	133GMAC	Nous consulter	Nous consulter	133BCAC	133BDCAC	Nous consulter
PATINÉ VERNI	**133STA3**	**Nous consulter**	Nous consulter	Nous consulter	Nous consulter	Nous consulter	Nous consulter	Nous consulter
CEMENTÉ PATINÉ VERNI	**133STA32**	**133MEA32**	Nous consulter	Nous consulter	Nous consulter	133BCA32	Nous consulter	Nous consulter
PATINÉ ARGENT	**133STAC8**	**133MEAC8**	133GMAC8	Nous consulter	Nous consulter	133BCAC8	133BDCAC8	Nous consulter
VIEUX BRONZE	**133STA4**	**133MEA4**	133GMA4	Nous consulter	Nous consulter	133BCA4	133BDCA4	Nous consulter

Base rosette fonte sur les boutons à clé, le bouton médium confort 9005/30 et le cémenté patiné verni.

Composition :
1 boîtier
Conditionnement : 1 boîte - **Livrée avec un carré de 51x7.**

Autres finitions nous consulter

Crémones fortes RY70 – Fonte

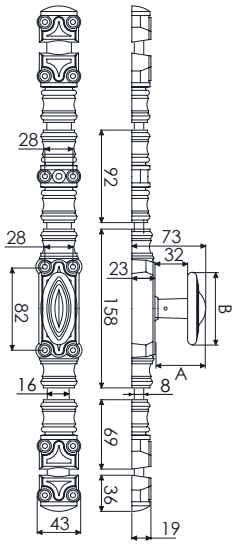

Bouton médium confort
Apprêt

	Bouton médium confort
APPRET	J042100
EPOXY GRIS AUTHENTIQUE	Nous consulter
EPOXY NOIR 9005 - 30%	J042102
EPOXY BLANC 9010	Nous consulter
EPOXY BLANC 9016	Nous consulter
PATINÉ VERNI	Nous consulter
CEMENTÉ PATINÉ ARGENT	Nous consulter
PATINÉ ARGENT	Nous consulter
VIEUX BRONZE	Nous consulter

Composition :
1 boîtier - 2 gâches - 2 chapiteaux -1 coulant
Conditionnement : 1 boîte

Compatible avec les tringles 18x9

Autres finitions nous consulter

Crémones fortes RY220 – Fonte

- **Déport crochet standard :** 18 mm (Existe aussi en 32 mm)

Composition :
1 boîtier - 1 gâche haute - 2 chapiteaux - 1 coulant
Conditionnement : 1 boîte

Compatible avec les tringles Ø18

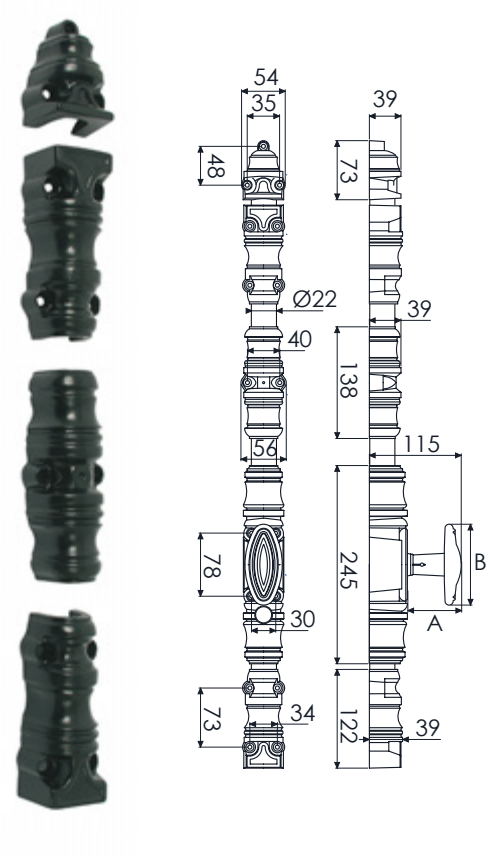

NOUVEAU
BOUTON À CLÉ

Bouton standard
Apprêt

Bouton standard
Version à clé
Époxy noir 9005

	Bouton standard	**Bouton standard Version à clé**
APPRET	J042400	Nous consulter
EPOXY GRIS AUTHENTIQUE	Nous consulter	Nous consulter
EPOXY NOIR 9005 - 30%	Nous consulter	J042412
EPOXY BLANC 9010	Nous consulter	Nous consulter
EPOXY BLANC 9016	Nous consulter	Nous consulter
PATINÉ VERNI	Nous consulter	Nous consulter
CEMENTÉ PATINÉ ARGENT	Nous consulter	Nous consulter
PATINÉ ARGENT	Nous consulter	Nous consulter
VIEUX BRONZE	Nous consulter	Nous consulter

Autres finitions nous consulter

Tringles 1/2 rondes

- **Conditionnement :** 1

Vieux bronze

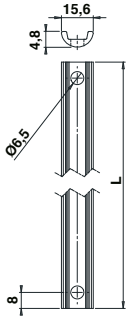

T4A.. Tringle 1/2 ronde 16x5 acier

	L1300 mm	L1940 mm
Z.BLANC	J062213	J062215
EPOXY NOIR 9005 - 30%	T4A130J	T4A200J
EPOXY BLANC 9010	T4A130A	T4A200A
EPOXY BLANC 9016	T4A130C	T4A200C
GRIS AUTHENTIQUE	J062021	Nous consulter
PATINÉ VERNI	T4A13032	T4A20032
CEMENTÉ PATINÉ ARGENT	T4A130C8	T4A200C8
VIEUX BRONZE	T4A1304	T42004

Pour crémones RY16, 135, 136 et 138.

- **Conditionnement :** 1

Vieux bronze

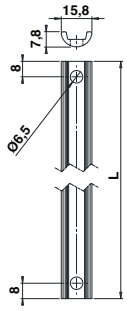

T8A.. Tringle 1/2 ronde 16x8 acier

	L1300 mm	L1940 mm
Z.BLANC	J062513	J062515
EPOXY NOIR 9005 - 30%	T8A130J	T8A200J
EPOXY BLANC 9010	T8A130A	T8A200A
EPOXY BLANC 9016	T8A130C	T8A200C
GRIS AUTHENTIQUE	J062733	Nous consulter
PATINÉ VERNI	T8A13032	T8A20032
CEMENTÉ PATINÉ ARGENT	T8A130C8	T8A200C8
VIEUX BRONZE	T8A1304	Nous consulter

Pour crémones RY59, 43, 44 et 132.

- **Conditionnement :** 1

Vieux bronze

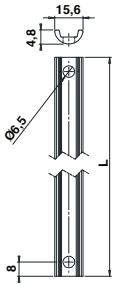

T4L1 Tringle 1/2 ronde 16x5 laiton

	L1300 mm	L1940 mm
VIEUX BRONZE	T4L1304	T4L2004
POLI VERNI	T4L1302	T4L2002

Pour crémones RY16, 135, 136 et 138.

- **Conditionnement :** 1

Vieux bronze

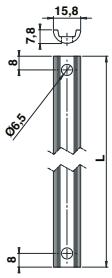

T8L.. Tringle 1/2 ronde 16x8 laiton

	L1300 mm	L1940 mm
VIEUX BRONZE	T8L1304	T8L2004
POLI VERNI	T8L1302	T8L2002

Pour crémones RY59, 43, 44 et 132.

Autres finitions nous consulter

Tringles 1/2 ronde

- **Conditionnement :** 10

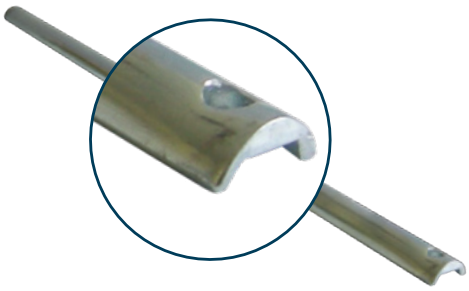

Gris authentique

J0627.. Tringle 1/2 ronde 18x9 acier

	L1300 mm	L1940 mm	L2440 mm
Z.BLANC	Nous consulter	Nous consulter	Nous consulter
EPOXY NOIR 9005 - 30%	Nous consulter	Nous consulter	Nous consulter
EPOXY BLANC 9010	Nous consulter	Nous consulter	Nous consulter
EPOXY BLANC 9016	Nous consulter	Nous consulter	Nous consulter
GRIS AUTHENTIQUE	J062754	Nous consulter	J062764
PATINÉ VERNI	Nous consulter	Nous consulter	Nous consulter
CEMENTÉ PATINÉ ARGENT	Nous consulter	Nous consulter	Nous consulter
VIEUX BRONZE	Nous consulter	Nous consulter	Nous consulter

Pour crémones RY70.

Tringles rondes

- **Conditionnement :** 1

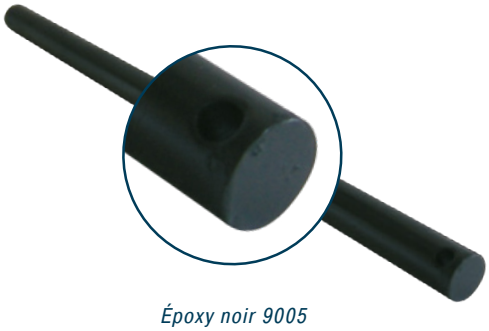

Époxy noir 9005

J06289.. Tringle ronde Ø22 acier

	Ø 22 mm L 2500 mm
ACIER PATINÉ CLAIR VERNI	J062891
EPOXY NOIR 9005 - 30%	J062890

Pour crémones RY220.

Carrés pour rosette

- **Conditionnement :** 1

J57189.. Carré 7 mm pour rosette

	L 55 mm	L 60 mm	L 65 mm
BRUT	J571892	J571893	J571894

Autres finitions nous consulter

Coulants pour crémones

- **Conditionnement :** 25

Vieux bronze

Cémenté patiné verni

CO43A.. Coulant pour crémones RY59, 43, 44

	H 82 mm L 42 mm
APPRET	J054580
EPOXY NOIR 9005 - 30%	CO43AJ
EPOXY BLANC 9010	CO43AA
EPOXY BLANC 9016	CO43AC
CEMENTE PATINÉ VERNI	CO43A32
CEMENTÉ PATINÉ ARGENT	CO43AC8
VIEUX BRONZE	CO43A4

CO135A.. Coulant pour crémones, RY 16, 135, 136

	H 51 mm L 39 mm
APPRET	J054585
EPOXY NOIR 9005 - 30%	CO43AJ
EPOXY BLANC 9010	CO135AA
EPOXY BLANC 9016	CO135AC
CEMENTE PATINÉ VERNI	CO135A32
CEMENTÉ PATINÉ ARGENT	Nous consulter
VIEUX BRONZE	CO135A4

Autres finitions nous consulter

Adaptateurs pour crémones

- **Conditionnement :** 25

ADAP.. Adaptateur 3 points

L 60 mm
Ø7 mm

BRUT	ADAP6CRE43

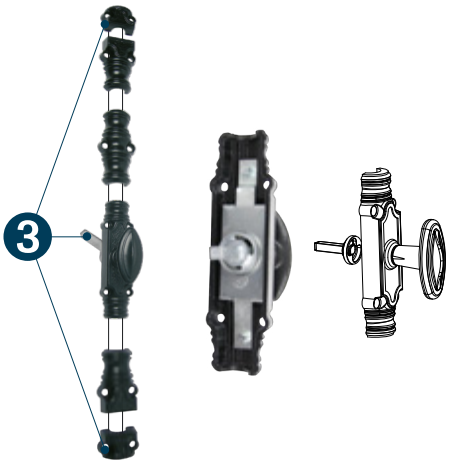

Fonctionnement

- **Adaptateur double fonction en zamak pour une fermeture sécurisée en ❸ points.**

Cet accessoire permet d'associer les fonctions d'un ferrage encastré et d'une crémone en applique.
Longueur du carré : 60 mm
Longueur de dépassement : 64 mm

- **Test de résistance et d'endurance :**
  Testé à 25000 cycles, la résistance à l'usure de l'adaptateur est satisfaisante pour un couple de forçage de 5N.m.

Caractéristiques techniques

L'adaptateur est une pièce en zamak constitué d'une embase de Ø25 et d'un carré de 7 mm. L'embase se positionne à l'arrière du boîtier et le carré assure la fermeture du troisième point.

Guides plastiques

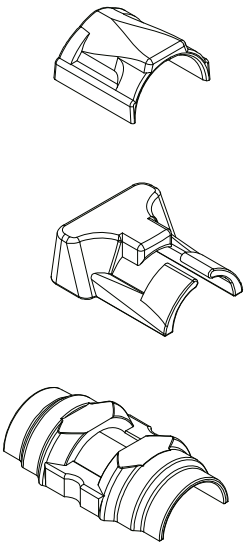

Fonctionnement

Toutes les crémones 43/RY59 et 136/RY16 sont livrées avec des guides antifrictions se positionnant entre le boitier, les accessoires et la tringle lors du montage de la crémone. Des pastilles adhésives fournies facilitent le montage. Les guides étant amovibles, ils peuvent être montés ou non sur la crémone en fonction des utilisations.

Caractéristiques techniques

Les guides sont en composite et offrent de bonnes caractéristiques physiques :

- Haute résistance à l'usure et aux agents chimiques.
- Faible coefficient de frottement et grande résistance à l'abrasion.

Atouts produits

❶ **Meilleur guidage :** Permet une réduction des vibrations de la tringle.
❷ **Suppression des frottements :** Causés par le passage de la tringle dans les accessoires lors de l'ouverture et de la fermeture de la fenêtre.
❸ **Immobilisation du mécanisme** lors de la manipulation de la poignée offrant une meilleure préhension et limitant les nuisances sonores.

Autres finitions nous consulter

Réhausses

- **Conditionnement :** 2

Ep. 20 mm
Vieux bronze

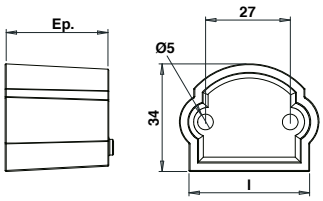

47A.. Réhausse de gâche acier pour crémones RY59, 43 et 44

	Ep. 6 mm	Ep. 10 mm	Ep. 14 mm	Ep. 17 mm	Ep. 20 mm	Ep. 25 mm	Ep. 30 mm
APPRET	J053591	J053592	J053594	Nous consulter	J053593	Nous consulter	Nous consulter
EPOXY NOIR 9005 - 30%	Nous consulter	47A10J	47A14J	47A17J	Nous consulter	Nous consulter	47A30J
EPOXY BLANC 9010	Nous consulter	47A10A	47A14A	47A17A	Nous consulter	Nous consulter	47A30A
EPOXY BLANC 9016	Nous consulter	47A10C	47A14C	47A17C	Nous consulter	Nous consulter	47A30C
PATINÉ VERNI	Nous consulter	47A103	47A143	47A173	Nous consulter	Nous consulter	47A303
CEMENTÉ PATINÉ ARGENT	Nous consulter	47A10C8	47A14C8	47A17C8	Nous consulter	Nous consulter	47A30C8
VIEUX BRONZE	Nous consulter	47A104	47A144	47A174	Nous consulter	Nous consulter	47A304

Epingles d'indexation

- **Conditionnement :** 1

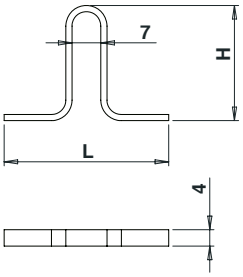

141A1.. Epingle d'indexation

	H23 / L39 mm	H28 / L40 mm	H31 / L52 mm
BRUT	141A1360	141A1380	141A440
	Pour fausse crémone 136	Pour fausse crémone 138 et rosette 133.	Pour fausse crémone 44

Fonctionnement

Permet de rajouter des crans tous les 90° pour permettre l'ouverture d'une fenêtre avec une position oscillo-battante.

Autres finitions nous consulter

Verrous de volet intérieurs

- **Conditionnement :** 1

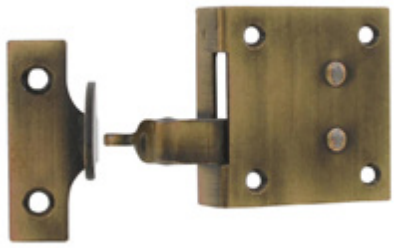

Modèle droite
Vieux bronze

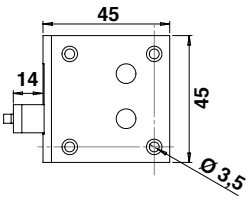

Modèle droite
Cémenté patiné argent

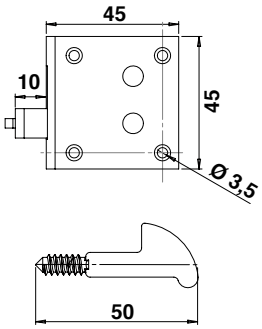

143A.. Verrou de volet intérieur 143

	Gauche	Droite
EPOXY NOIR 9005 - 30%	143AGJ	143ADJ
EPOXY BLANC 9010	143AGA	143ADA
EPOXY BLANC 9016	143AGC	143ADC
PATINÉ VERNI	143AG3	143AD3
CEMENTÉ PATINÉ ARGENT	143AGC8	143ADC8
VIEUX BRONZE	143AG4	143AD4

144A.. Verrou de volet intérieur 144

	Gauche	Droite
EPOXY NOIR 9005 - 30%	144AGJ	144ADJ
EPOXY BLANC 9010	144AGA	144ADA
EPOXY BLANC 9016	144AGC	144ADC
PATINÉ VERNI	144AG3	144AD3
CEMENTÉ PATINÉ ARGENT	144AGC8	144ADC8
VIEUX BRONZE	144AG4	144AD4

Autres finitions nous consulter

Valets

- Système permettant de verrouiller des volets intérieurs en même temps que la fenêtre.
- **Conditionnement :** 1

Patiné verni

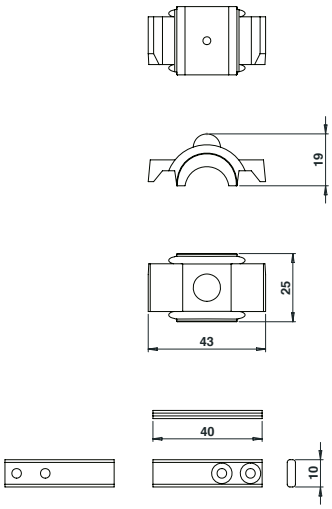

VALETA.. Valet double

	25 / 43 mm
BRUT	Nous consulter
EPOXY NOIR 9005 - 30%	VALETAJ
EPOXY BLANC 9010	VALETAA
EPOXY BLANC 9016	VALETAC
PATINÉ VERNI	VALETA3
CEMENTÉ PATINÉ ARGENT	VALETAC8
VIEUX BRONZE	VALETA4

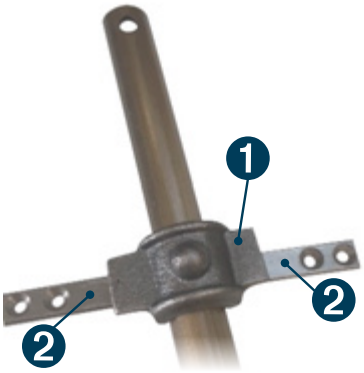

Fonctionnement

Le valet ❶ se fixe sur la tringle préalablement percée et en devient donc solidaire. En fermant la crémone, il se positionne par-dessus les 2 pattes ❷ et permet donc le verrouillage des volets.

Accessoires

- **Conditionnement :** 1

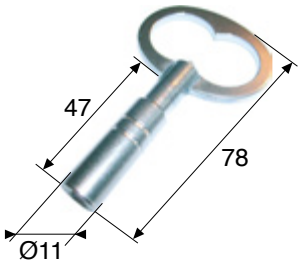

J041192 Clé à carré pour RY59 bouton «pompier»

	Clé 6 mm
Z.BLANC	J041192

- **Conditionnement :** 10

J054190 Verrou de tringle de crémone

	Clé
EPOXY NOIR 9005 - 30%	J054190

Autres finitions nous consulter