Equerres, tés

Soumis à la REP PMCB.

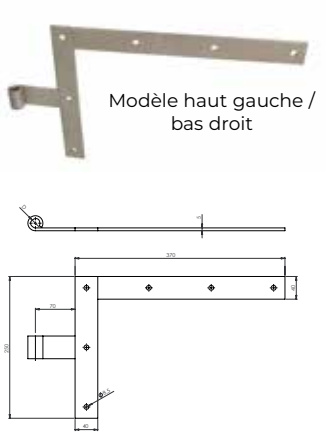

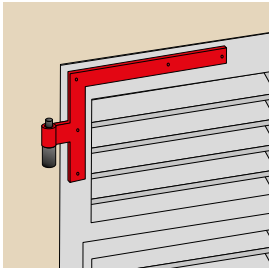

Equerre bout carré 35x4 Ø14

Code Gauche	Code Droite			Dispo. (sem.)
G900514	G900528	316L	10	1

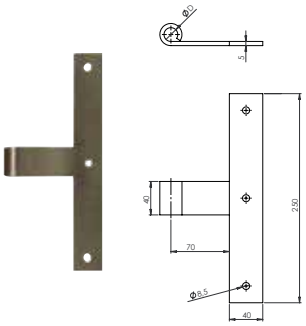

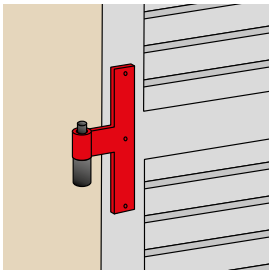

Té de milieu 35x4 Ø14

Code			Dispo. (sem.)
G900614	316L	10	1

Gonds

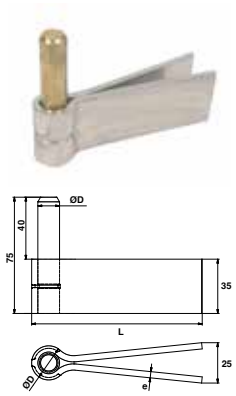

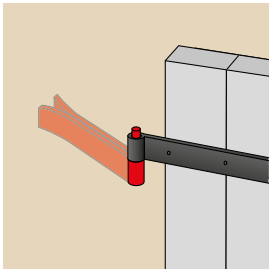

Gond à sceller 2 lames axe laiton

Code		ØD	L	e		Dispo. (sem.)
G901244	316L	14	110	4	10	1
G901246	316L	16	120	5	10	1