

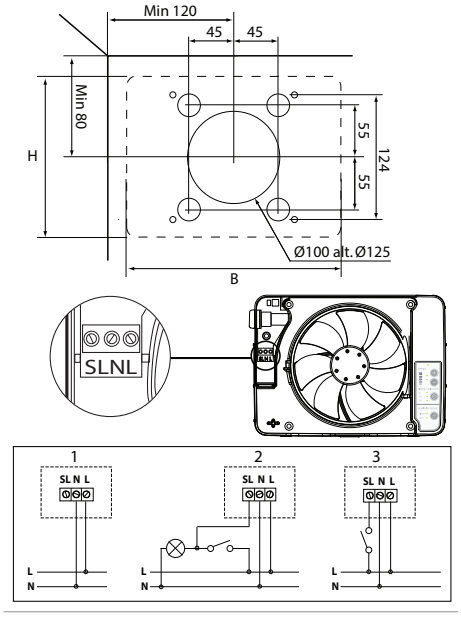

Ventilateur Intellivent composite

Code		B	H	Passage libre cm²		Dispo. (sem.)
1587 2050 81		200	150	132	1	4
1587 2050 80		200	150	132	1	4

Extrêmement silencieux 22 dB (A) seulement.
Faible consommation 5W.
Grande capacité 132m3/h.
Système intelligent de détection automatique d'humidité.