Paumelles mixtes "Loutre Sedan®"

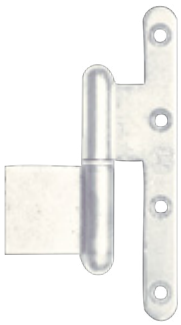

Modèle gauche

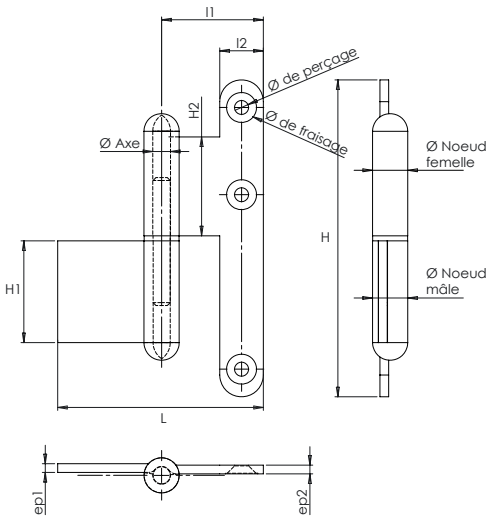

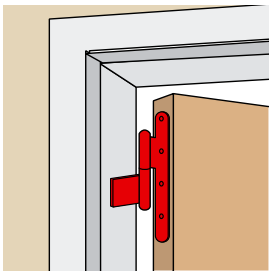

J534.. Paumelle mixte

Code Sens gauche	Code Sens droite		Dim.	H	H1	H2	l	l1	l2	ep1	ep2	Ø noeud mâle	Ø noeud femelle	Ø Axe	Ø perçage	Ø fraisage	Poids/p		Dispo. (sem.)
J534050	J534040	Z.BLANC	110 x 70	109	35	34	71	35	15	3	3	12	12	6	5	10	0,133	10	4
J534110	J534100	Z.BLANC	140 x 70	139	40	34	73	35	13	3	3,5	14	13	7	5,5	10,5	0,200	10	4
J534170	J534160	Z.BLANC	140 x 80	139	40	40	78	39,7	17,7	3	3,5	14	13	7	5,5	10,5	0,213	10	4

La paumelle mixte est constituée d'une lame mâle (en acier brut blanchi) à souder pour huisserie métallique et d'une lame femelle (en acier zingué blanc) pour menuiserie bois.

Modèle gauche

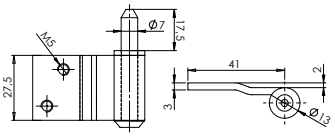

J5342.. Paumelle mixte – Lame mâle à visser incurvée 2 trous décalés

Code Sens gauche	Code Sens droite		Poids		Dispo. (sem.)
J534290	J534280	Z.BLANC	0,060	200	2

Graisser l'axe lors de l'installation et régulièrement. Visserie non fournie.

Paumelles mixtes "Loutre Sedan®"

Modèle gauche

J530770 Lame femelle bouts ronds

Code Sens gauche	Code Sens droite		Dim	Largeur des lames	e	ø nœud		Dispo. (sem.)
J530770	-	Z.BLANC	*140x70*	*17,5*	*3,5*	*14*	*100*	*2*

Modèle gauche

Modèle droite

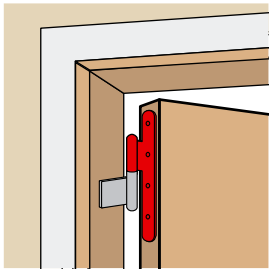

J530.. Lame femelle bouts ronds

Code Sens gauche	Code Sens droite		Dim	Poids		Dispo. (sem.)
J530580	J530550	Z.BLANC	140 x 55	0,075	100	STOCKÉ
J530830	J530810	Z.BLANC	140 x 80	0,115	100	STOCKÉ

Code Sens gauche	Code Sens droite		Dim	Poids		Dispo. (sem.)
J530680	*J530650*	Z.BLANC	*140 x 60*	*0,095*	*100*	*4*
J530340	-	Z.BLANC	*110 x 55*	*0,060*	*250*	*4*

Graisser l'axe lors de l'installation et régulièrement. Visserie non fournie.