Paumelles à souder SOUDAROC®

Soumis à la REP PMCB.

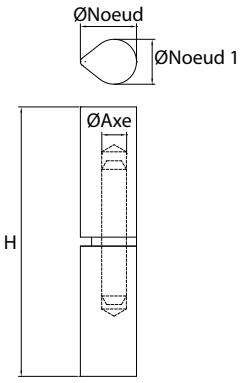

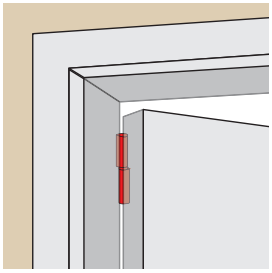





Paumelle SOUDAROC® bouts plats - Axe acier - Bague laiton

Code		H	Ø Noeud	Ø Noeud 1	Ø Axe	Charge max /Paumelle		Dispo. (sem.)
Axe acier								
SBL060	BRUT	60	12,5	10	5,5	30 kg	20	1
SBL080	BRUT	80	16	13	7	35 kg	20	1
SBL100	BRUT	100	20	16	9	40 kg	20	1
SBL120	BRUT	120	20	16	9	40 kg	10	1
SBL140	BRUT	140	25	20	11	65 kg	10	1
SBL160	BRUT	160	25	20	12	75 kg	10	1
SBL180	BRUT	180	29	23	14	95 kg	10	1
SBL200	BRUT	200	29	23	14	95 kg	10	1
Axe acier + Graisseur TK								
SBLTK060	BRUT	60	16	13	7	35 kg	20	4
SBLTK080	BRUT	80	20	16	9	40 kg	20	4
SBLTK100	BRUT	100	20	16	9	40 kg	10	1
SBLTK120	BRUT	120	25	20	9	40 kg	10	1
SBLTK140	BRUT	140	25	20	11	65 kg	10	1
SBLTK160	BRUT	160	29	23	14	95 kg	10	4
SBLTK180	BRUT	180	29	23	14	95 kg	10	1
SBLTK200	BRUT	200	29	23	14	95 kg	10	4

Paumelle SOUDAROC® bouts plats - Axe acier - Butée à billes



Code		H	Ø Noeud	Ø Noeud 1	Ø Axe	Charge max /Paumelle		Dispo. (sem.)	
Axe acier									
SBB080	BRUT	80	16	13	7	65 kg	20	1	CE 0333
SBB100	BRUT	100	20	16	9	70 kg	20	1	CE 0333
SBB120	BRUT	120	20	16	9	70 kg	10	1	CE 0333
SBB140	BRUT	140	25	20	11	100 kg	10	1	CE 0333
SBB160	BRUT	160	25	20	12	160 kg	10	1	CE 0333
SBB180	BRUT	180	29	23	14	160 kg	10	1	CE 0333
SBB200	BRUT	200	29	23	14	160 kg	10	1	CE 0333
Axe acier + Graisseur TK									
SBBTK100	BRUT	100	20	16	9	70 kg	10	4	
SBBTK120	BRUT	120	20	16	9	70 kg	10	1	
SBBTK140	BRUT	140	25	20	11	100 kg	10	1	
SBBTK160	BRUT	160	25	20	12	100 kg	10	4	
SBBTK180	BRUT	180	29	23	14	160 kg	10	1	
SBBTK200	BRUT	200	29	23	14	160 kg	10	4	

Soumis à la REP PMCB.

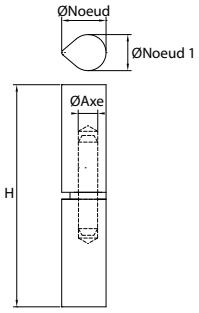

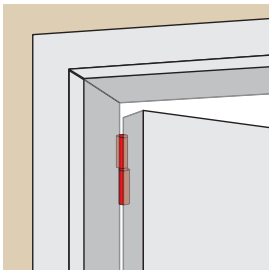



Paumelle SOUDAROC® bouts plats inox 304L - Axe inox - Bague inox

Code		H	Ø Noeud	Ø Noeud 1	Ø Axe	Charge max /Paumelle		Dispo. (sem.)
Axe INOX								
SI060	304L	60	12,5	10	6	30 kg	20	1
SI080	304L	80	16	13	7	35 kg	20	1
SI100	304L	100	20	16	9	40 kg	20	1
SI120	304L	120	20	16	9	40 kg	10	1
SI140	304L	140	25	20	11	45 kg	10	1
SI160	304L	160	25	20	11	65 kg	10	4
SI180	304L	180	25	20	11	75 kg	10	NC
SI200	304L	200	25	20	11	95 kg	10	NC
Axe INOX + Graisseur TK								
SITK080	304L	80	16	13	7	35 kg	20	4
SITK100	304L	100	20	16	9	40 kg	10	4
SITK120	304L	120	20	16	9	40 kg	10	1
SITK140	304L	140	25	20	11	45 kg	10	1
SITK160	304L	160	25	20	11	65 kg	10	NC
SITK180	304L	180	25	20	11	75 kg	10	NC
SITK200	304L	200	25	20	11	95 kg	10	NC



Paumelle SOUDAROC® bouts plats inox 304L Axe inox - Butée à billes

Code		H	Ø Noeud	Ø Noeud 1	Ø Axe	Charge max /Paumelle		Dispo. (sem.)
SIBB100	304L	100	20	16	9	40 kg	20	4
SIBB120	304L	120	20	16	9	40 kg	10	4
SIBB140	304L	140	25	20	11	45 kg	10	4

Paumelles à souder SOUDAROC®

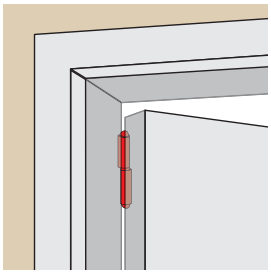

Soumis à la REP PMCB.



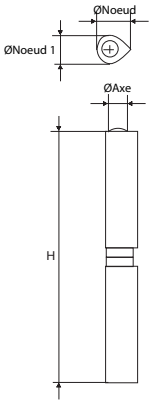

PRODUIT PROTÉGÉ



Paumelle SOUDAROC® bouts plats 3D

Code		H	Ø Noeud	Ø Noeud 1	Ø Axe	Charge max /Paumelle		Dispo. (sem.)
Réglable en 3 dimensions								
SR3D160	BRUT	160	25	20	12	75 kg	10	1
SR3D180	BRUT	180	25	20	12	100 kg	10	1
Réglable en 3 dimensions - Apte au feu								
SR3D160CF	BRUT	160	25	20	12	75 kg	10	4
SR3D180CF	BRUT	180	25	20	12	100 kg	10	4

Paumelle SOUDAROC® bouts plats 3D inox

Code		H	Ø Noeud	Ø Noeud 1	Ø Axe	Charge max /Paumelle		Dispo. (sem.)
Réglable en 3 dimensions								
SR3DI160	304L S	160	25	20	12	75 kg	10	4



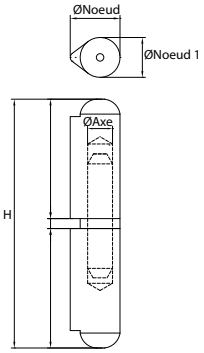

Paumelle SOUDAROC® bouts ronds - Bague laiton

Code		H	Ø Noeud	Ø Noeud 1	Ø Axe	Charge max /Paumelle		Dispo. (sem.)
Axe laiton								
SBRABL060	BRUT	60	12,5	10	5,5	30 kg	20	4
SBRABL080	BRUT	80	16	13	7	35 kg	20	4
SBRABL100	BRUT	100	20	16	9	40 kg	20	4
SBRABL120	BRUT	120	20	16	9	40 kg	10	4
SBRABL160	BRUT	160	25	20	12	75 kg	10	4



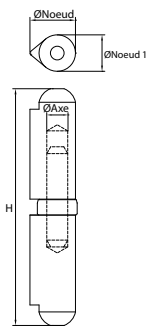

Paumelle SOUDAROC® bouts ronds Axe acier - Butée à billes

Code		H	Ø Noeud	Ø Noeud 1	Ø Axe	Charge max /Paumelle		Dispo. (sem.)
Axe acier								
SBRBB080	BRUT	80	16	13	7	65 kg	20	4
SBRBB120	BRUT	120	20	16	9	70 kg	10	4
SBRBB180	BRUT	180	25	20	12	160 kg	10	4
SBRBB200	BRUT	200	29	23	14	160 kg	10	4

Paumelles à souder SOUDAROC®

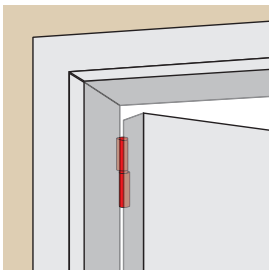

Soumis à la REP PMCB.

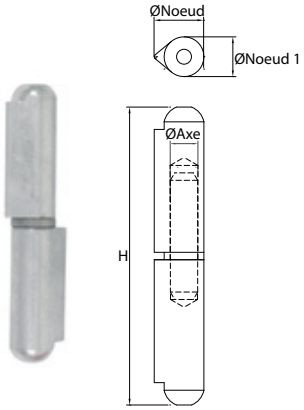

Paumelle SOUDALU aluminium bouts ronds - Bague inox - Axe inox

Code		H	Ø Noeud	Ø Noeud 1	Ø Axe	Charge max /Paumelle		Dispo. (sem.)
SALBRABI10	BRUT	100	20	16	10	30 kg	20	1
SALBRABI12	BRUT	120	20	16	11	30 kg	10	1
SALBRABI15	BRUT	150	25	20	13	55 kg	10	4
SALBRABI18	BRUT	180	25	20	14	60 kg	10	4

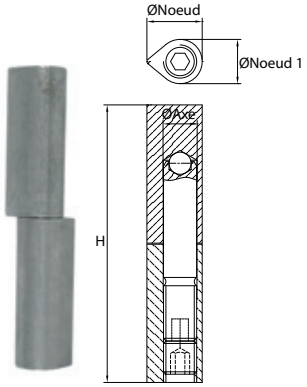

Paumelle SOUDAROC® bouts plats - Réglable

Code		H	Ø Noeud	Ø Noeud 1	Ø Axe	Charge max /Paumelle		Dispo. (sem.)
SREG080	BRUT	80	20	16	10	30 kg	20	4
SREG100	BRUT	100	20	16	12	40 kg	20	1
SREG120	BRUT	120	20	16	12	40 kg	10	1
SREG140	BRUT	140	25	20	14	65 kg	10	1
SREG160	BRUT	160	25	20	14	75 kg	10	1
SREG180	BRUT	180	25	20	14	85 kg	10	1

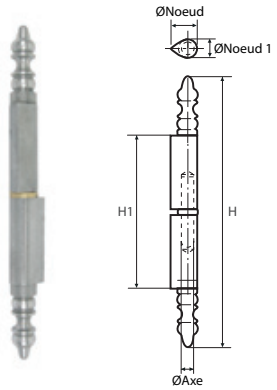

Paumelle SOUDAROC® rustique

Code		H	H1	Ø Noeud	Ø Noeud 1	Ø Axe	Charge max /Paumelle		Dispo. (sem.)
SR100	BRUT	190	100	20	16	9	40 kg	10	4
SR120	BRUT	210	120	20	16	9	40 kg	10	NC
SR140	BRUT	252,5	140,5	25	20	11	65 kg	10	4
SR160	BRUT	272,5	160,5	25	20	12	75 kg	10	4