Jalousie standard

Soumis à la REP PMCB.

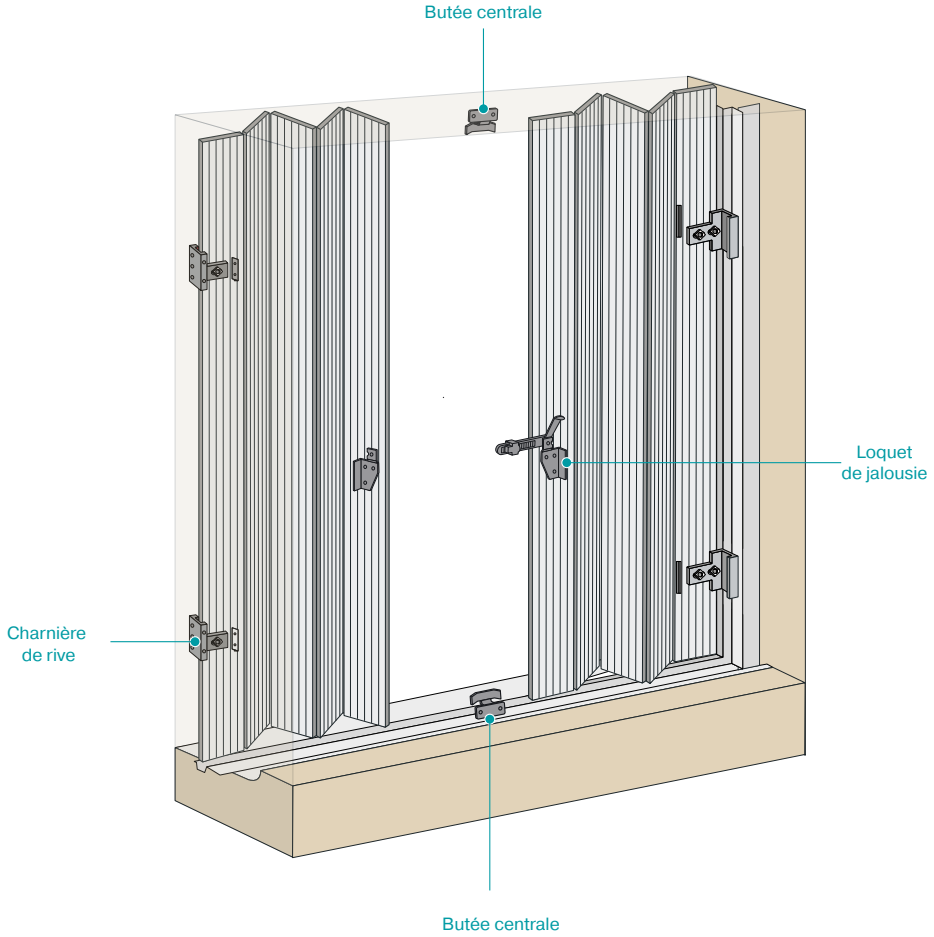

Jalousie à projection

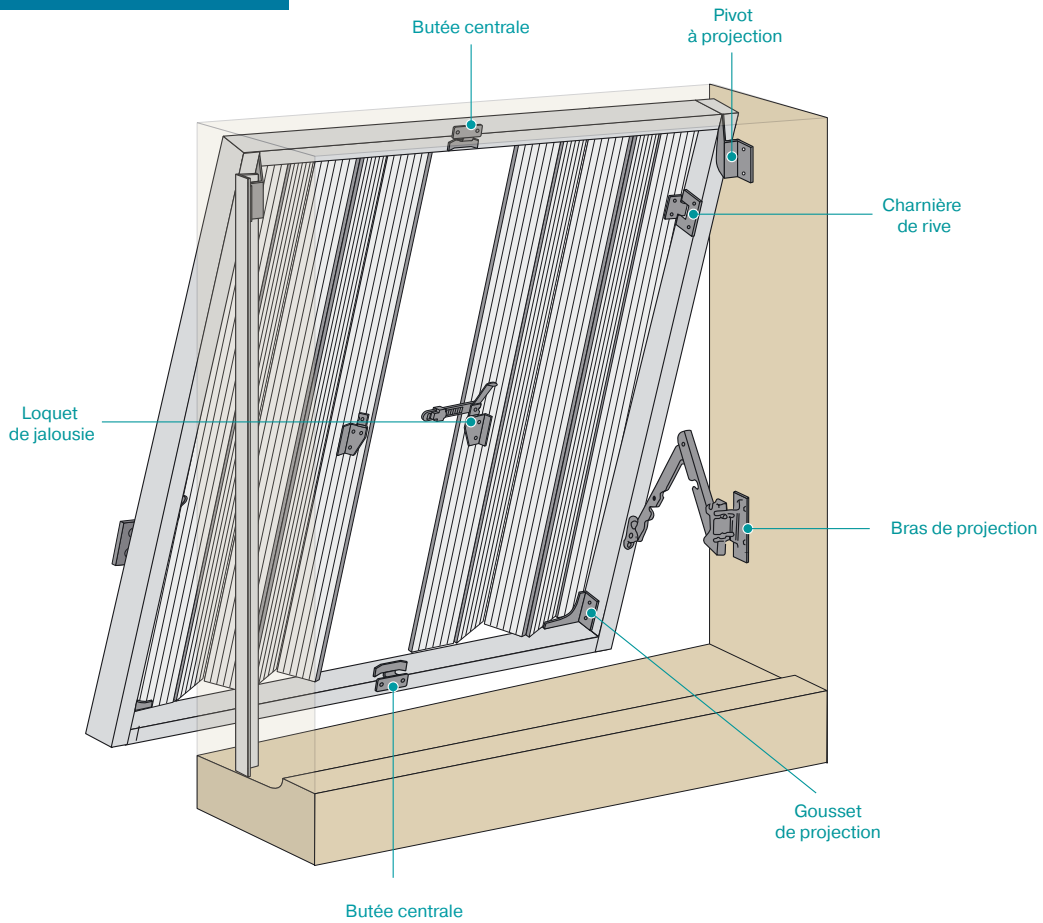

Soumis à la REP PMCB.

Modèle gauche

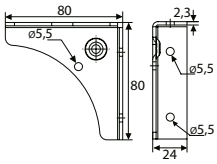

Gousset de projection aluminium

Code		Modèle		Dispo. (sem.)
B0460510	ALU	Gauche	100	4
B0460610	ALU	Droite	100	4

Modèle gauche

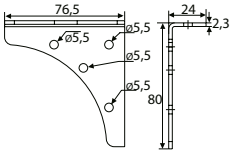

Gousset de projection grugé percé

Code		Modèle		Dispo. (sem.)
B0234710	ALU	Gauche	200	4
B0234810	ALU	Droite	200	4

Modèle droite

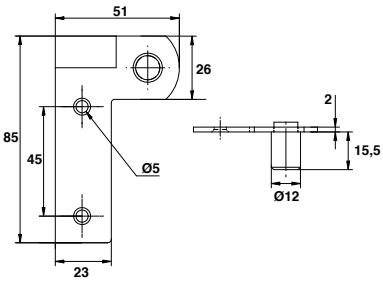

Support tourillon

Code		Modèle		Dispo. (sem.)
B0568000	304L	Gauche	125	NC
B0568200	304L	Droite	125	NC

Jalousie standard / à projection

Soumis à la REP PMCB.

Modèle droite

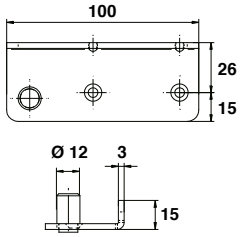

Pivot de projection

Code		Modèle		Dispo. (sem.)
B0761900	304L	Gauche	50	NC
B0764100	304L	Droite	50	NC

Modèle gauche

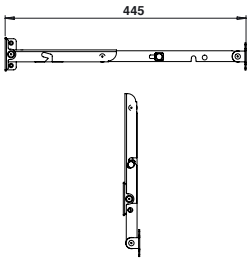

Bras de projection

Code		L	Modèle		Dispo. (sem.)
B0465500	304L	445	Gauche	25	1
B0465400	304L	445	Droite	25	1
B046550J	9005 - 30%	445	Gauche	25	2
B046540J	9005 - 30%	445	Droite	25	2
B046550S	9010 - 30%	445	Gauche	25	2
B046540S	9010 - 30%	445	Droite	25	2

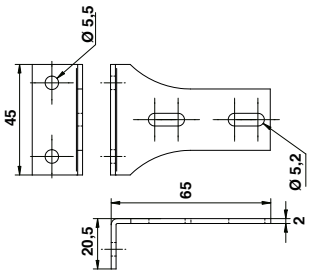

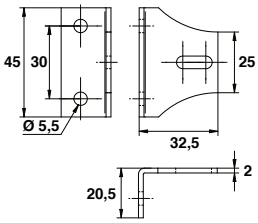

Platine cochonnet

Code			Dispo. (sem.)
1 Pour 4 à 6 vantaux			
B0595100	304L	250	1
2 Pour 8 à 12 vantaux			
B0595200	304L	300	1

Modèle gauche

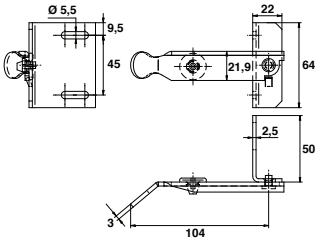

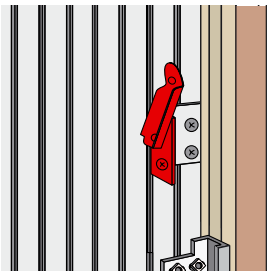

Arrêt sur équerre mortaisée avec butée

Code		Modèle		Dispo. (sem.)
B0244600	304L	Gauche	50	1
B0244700	304L	Droite	50	1

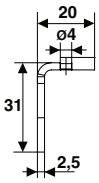

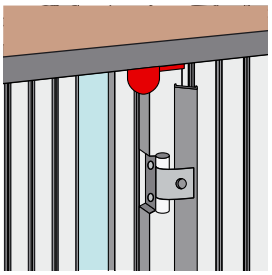

Butée du haut avec entaille

Code			Dispo. (sem.)	U
B0735100	304L	500	1	%

Soumis à la REP PMCB.

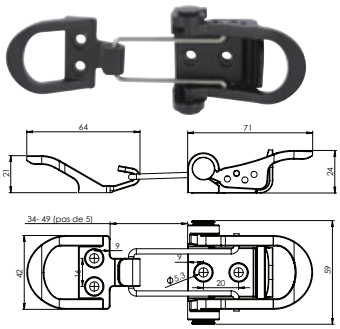

Loquet tendeur pour jalousie

Code			Dispo. (sem.)
B0458900	BRUT	10	2
B045890J	9005 - 30%	10	2
B045890Q	9016 - 30%	10	2
B045890S	9010 - 30%	10	2

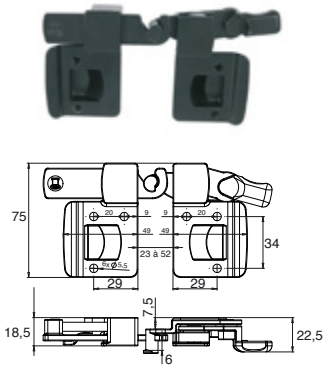

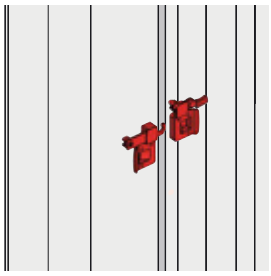

Loquet de jalousie

Code			Dispo. (sem.)
B025541J	BRUT	25	1
B025541Q	9005 - 30%	25	1
B0255410	9016 - 30%	25	1

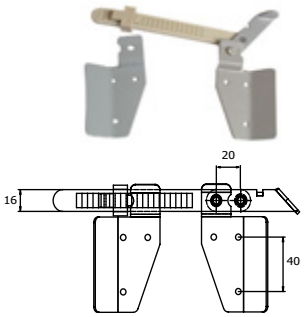

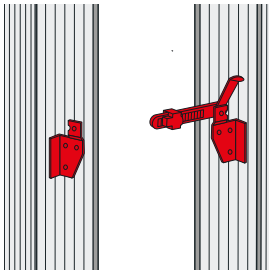

Loquet de jalousie déportée avec support

Code			Dispo. (sem.)
B0253016	EPOXY	250	2

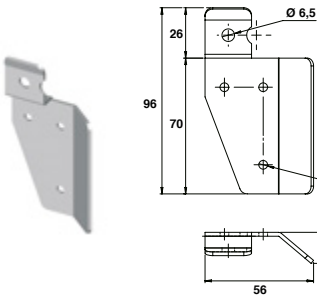

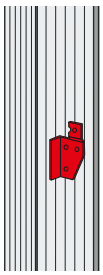

Platine de loquet de jalousie

Code			Dispo. (sem.)
B0211116	EPOXY	100	1

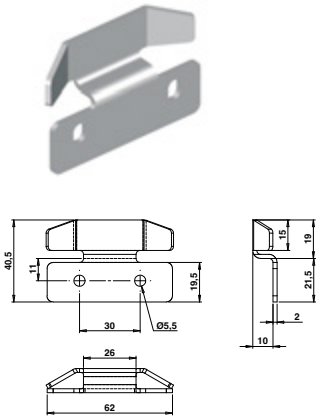

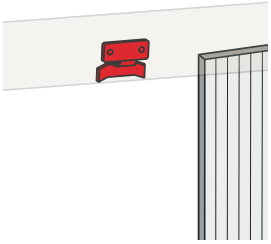

Butée centrale de jalousie

Code			Dispo. (sem.)
B126230J	9005 - 30%	250	2
B126230Q	9016 - 30%	250	2

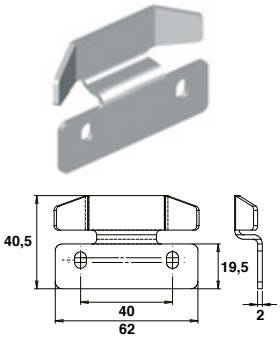

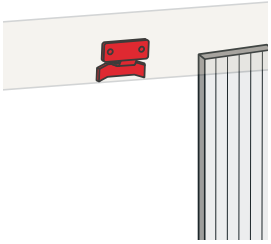

Butée centrale de jalousie

Code			Dispo. (sem.)
B1262400	BRUT	250	2
B126240Q	9016 - 30%	250	4

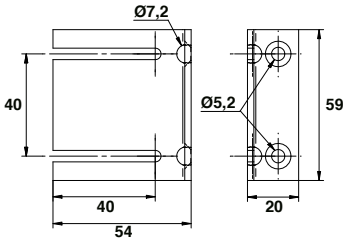

Equerre de fixation

Code			Dispo. (sem.)
B0215803	Z.BLANC	100	4