Comment entraîner des vantaux mécaniquement ?

TORBEL® vous propose 3 systèmes de motorisation différents :

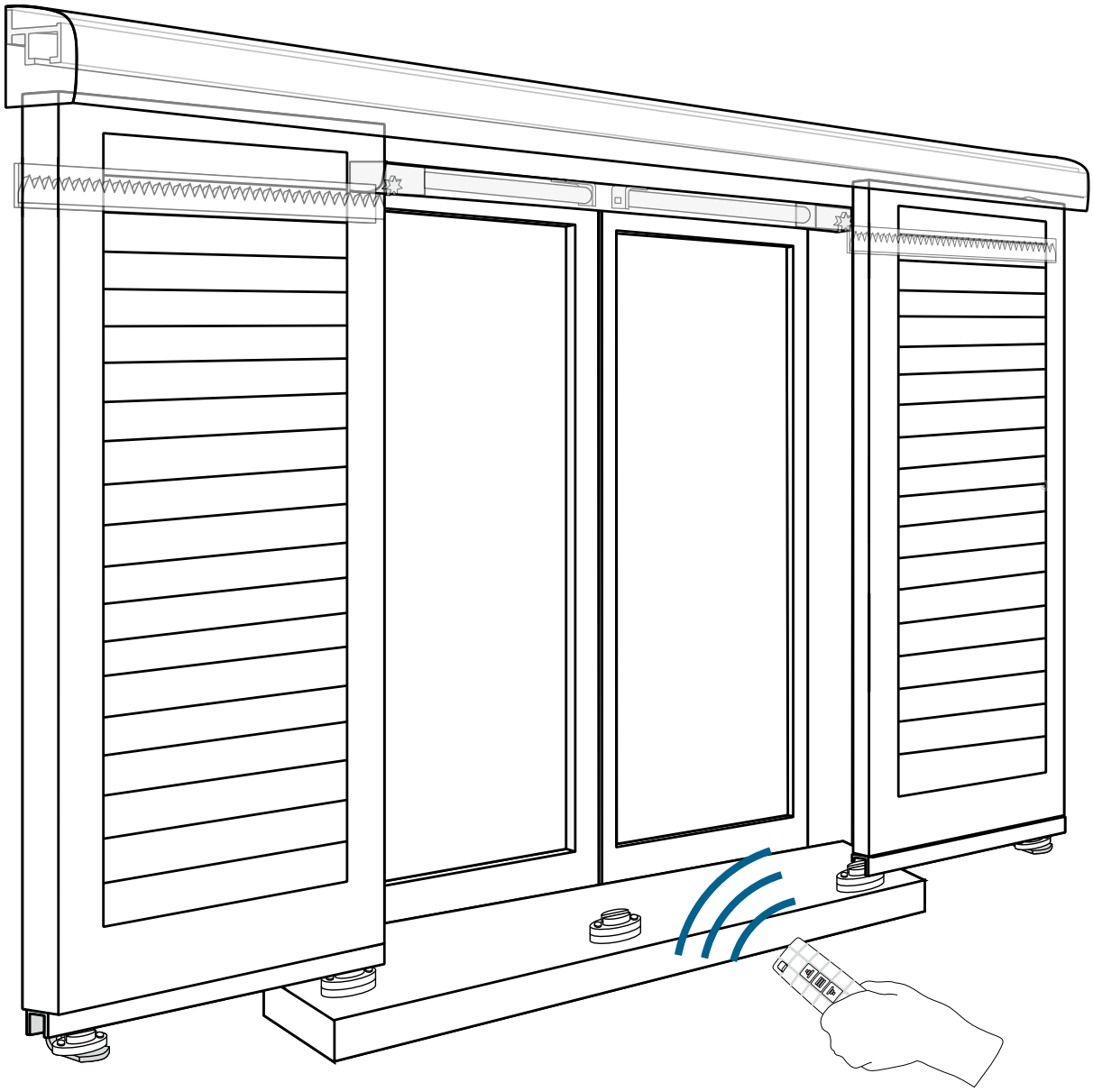

La motorisation TORBEL®

Soumis à la REP PMCB.

MOTORISER

Motorisation sous linteau

Entraînement par crémaillère - réglage manuel

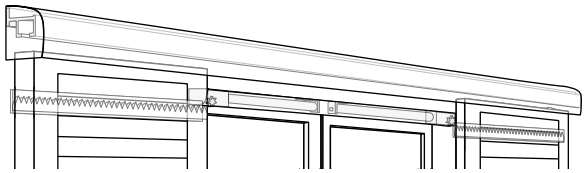

Motorisation par crémaillère
Le moteur est positionné sous le linteau de la fenêtre. Celui-ci entraîne, grâce à un arbre et un pignon, la crémaillère fixée au vantail.

> 1 moteur pour 1 vantail

Motorisation intégrée dans le rail

Entraînement par courroie

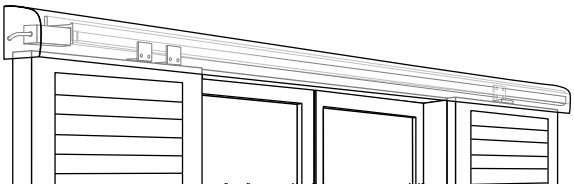

Motorisation par courroie
Le moteur est positionné en bout du rail de roulement. L'entraînement se fait grâce à la courroie et aux différentes équerres du système de synchronisation.
Motorisation domotisable.

> 1 moteur pour 1 ou 2 vantaux

Soumis à la REP PMCB.

MOTORISER

Entraînement par crémaillère - réglage manuel

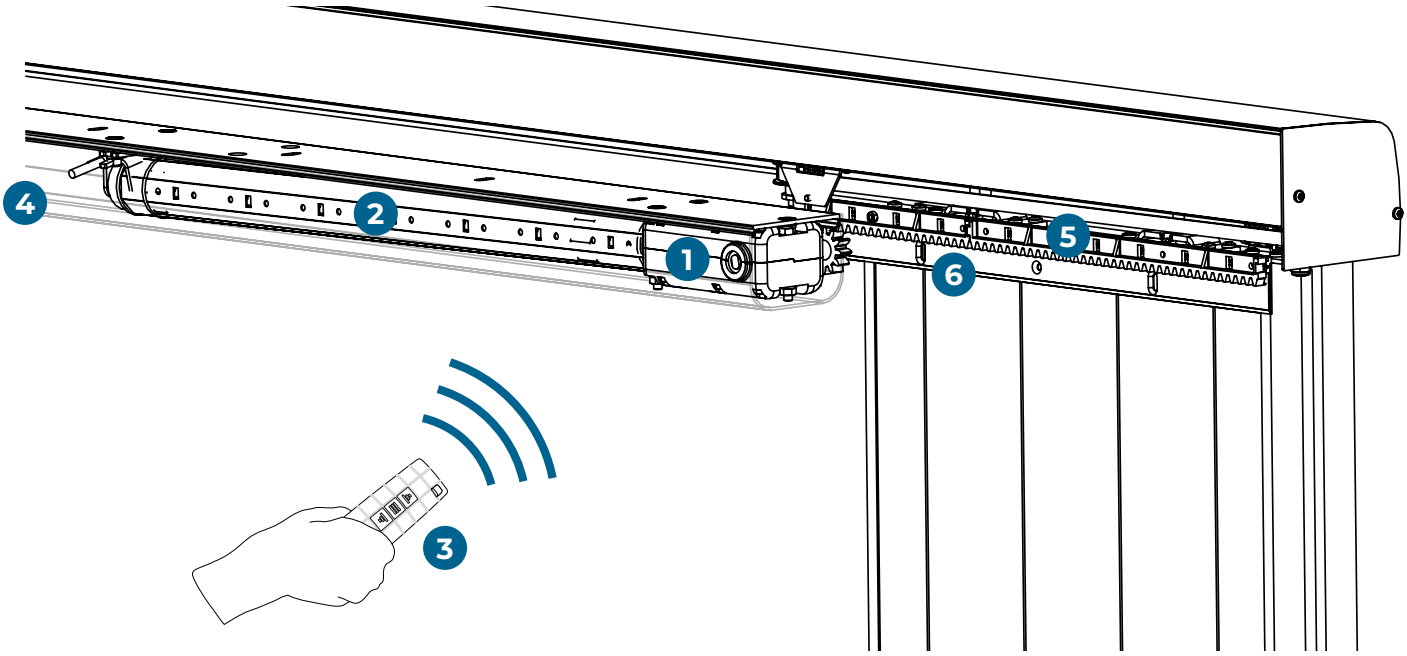

1 *1 motoréducteur sur sa plaque support moteur de 1,2 m*

3 *1 télécommande et son support mural*

5 *1 Kit 4 crémaillères POM* 0,3 m + visserie inox*

2 *1 moteur tubulaire*

4 *1 capot alu brut usiné de 1,2 m*

6 *1 profil support crémaillère alu brut*

Caractéristique

- Largeur de linteau :
  - 1 vantail 1 voie : ≥ 700 mm
  - 2 vantaux 1 voie : ≥ 1400 mm
- Profondeur minimale du linteau : 90 mm
- Poids maximal/vantail : 80 kg
- Epaisseur des volets : de 28 à 40 mm

Pour des linteaux <700 mm, une pose à la verticale peut-être envisagée. Nous consulter.

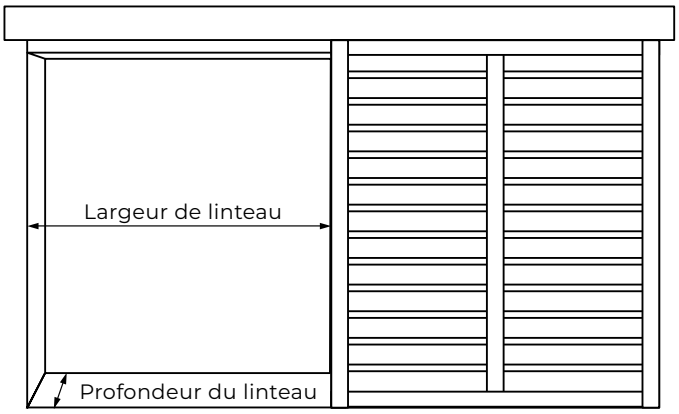

Soumis à la REP PMCB.

MOTORISER

Entraînement par crémaillère - réglage manuel

Longueur du capot moteur + plaque support moteur = Largeur de la baie
Longueur du profil support crémaillère = Largeur du vantail - 10 mm

Caractéristiques moteur

Course
- Réglage des fins de course via la télécommande
- Commande d'arrêt toutes positions

Commande
- Branchement sur secteur directement (230V)
- Télécommande radio
- Boîtier de réduction compatible avec moteurs et centrales domotiques du marché (via adaptateur)

Sécurité/Protection
- Système mécanique d'arrêt sur obstacle
- Système mécanique antimanœuvre forcée

Données techniques
- Vitesse d'avancée du vantail :
  - Moteur tubulaire radio : 4,5 m/min
  - Moteur tubulaire Somfy : 2,6 m/min
  - Moteur tubulaire filaire : 4,5 m/min
- Force d'entraînement maxi : 70 N
- Température d'utilisation : de -30°C à +70°C
- Degré de protection : IP44
- Marquage CE
- Distance entre le mur et le volet : min 15 mm / max 21 mm.

Notices & Configurateur disponibles sur simple demande.

Positionnement des crémaillères sur le vantail

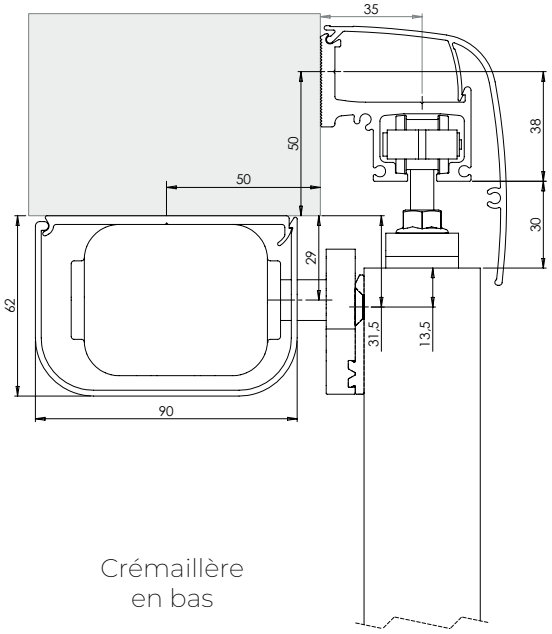

Crémaillère en bas

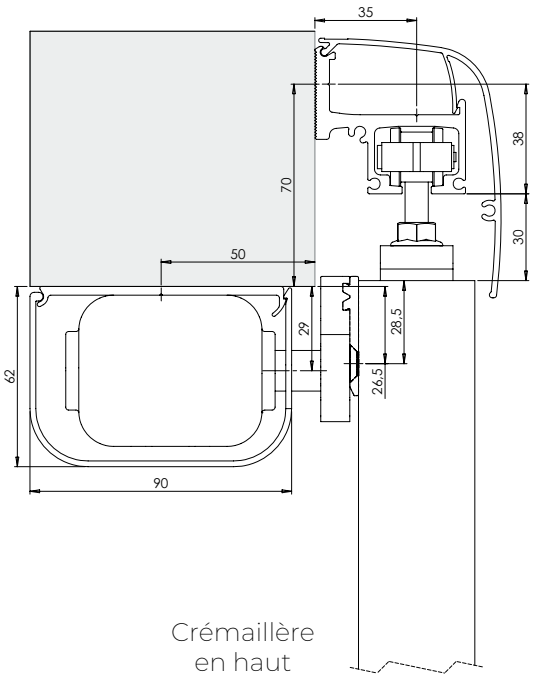

Crémaillère en haut

Moteur à réglage manuel

Kit moteur tubulaire radio

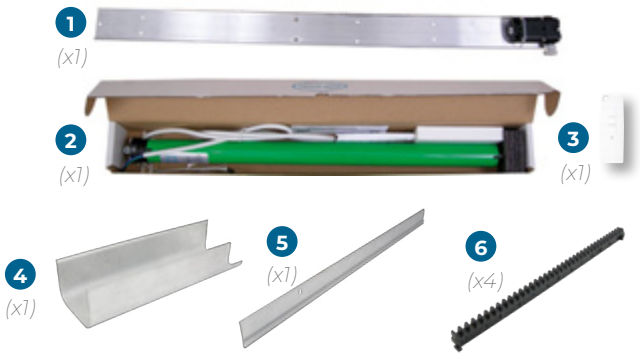

Kit motorisation tubulaire volet coulissant usiné à droite ou à gauche*

TORBEL spécifique

Code		L		Dispo. (sem.)
Capot usiné à droite vue de l'extérieur				
TSC9001D00	BRUT	1,2 m	1	2
TSC9002D00	BRUT	2,4 m	1	2
Capot usiné à gauche vue de l'extérieur				
TSC9001G00	BRUT	1,2 m	1	2
TSC9002G00	BRUT	2,4 m	1	2

** Vue de l'extérieur. Soumis à Eco-contribution.*

Composition

1 motoréducteur sur plaque support moteur L1,2 m ou L2,4 m
1 moteur tubulaire et sa télécommande
1 capot alu brut L1,2 m ou L2,4 m (usiné à droite ou à gauche)
1 ou 2 profils supports crémaillère alu brut L1,2 m selon le kit
4 ou 8 crémaillères de 0,3 m selon le kit

Avec système somfy.

Kit motorisation tubulaire SOMFY volet coulissant usiné à droite ou à gauche*

TORBEL spécifique

Code		L		Dispo. (sem.)
Capot usiné à droite vue de l'extérieur				
TSC9001DS0	BRUT	1,2 m	1	1
TSC9002DS0	BRUT	2,4 m	1	1
Capot usiné à gauche vue de l'extérieur				
TSC9001GS0	BRUT	1,2 m	1	1
TSC9002GS0	BRUT	2,4 m	1	1

** Vue de l'extérieur. Soumis à Eco-contribution.*

Composition

1 motoréducteur sur plaque support moteur L1,2 m ou L2,4 m
1 moteur tubulaire Somfy et sa télécommande Somfy
1 tube octogonal L0,508 m
1 capot alu brut L1,2 m ou L2,4 m (usiné à droite ou à gauche)
1 ou 2 profils supports crémaillère alu brut L1,2 m selon le kit
4 ou 8 crémaillères de 0,3 m selon le kit

Kit moteur tubulaire filaire

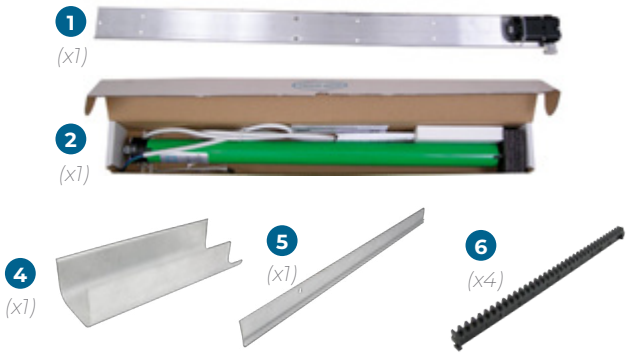

Kit motorisation tubulaire filaire volet coulissant usiné à droite ou à gauche*

TORBEL spécifique

Code		L		Dispo. (sem.)
Capot usiné à droite vue de l'extérieur				
TSC9003D01	BRUT	1,2 m	1	4
TSC9003D02	BRUT	2,4 m	1	4
Capot usiné à gauche vue de l'extérieur				
TSC9003G01	BRUT	1,2 m	1	4
TSC9003G02	BRUT	2,4 m	1	4

** Vue de l'extérieur. Soumis à Eco-contribution.*

Composition

1 motoréducteur sur plaque support moteur L1,2 m ou L2,4 m
1 moteur tubulaire
1 tube octogonal L0,54 m
1 capot alu brut L1,2 m ou L2,4 m (usiné à droite ou à gauche)
1 ou 2 profils supports crémaillère alu brut L1,2 m selon le kit
4 ou 8 crémaillères de 0,3 m selon le kit

Moteur à réglage manuel

Soumis à la REP PMCB.

MOTORISER

Moteur tubulaire volet coulissant + télécommande

Code			Dispo. (sem.)
TSC9001001		1	1

**Soumis à Eco-contribution.*

Composition

1 moteur tubulaire, 1 télécommande, 1 faisceau de câblage.

Bloc de réduction moteur tubulaire volet coulissant + visserie

Code			Dispo. (sem.)
TSC9001010		1	2

Equerre alu support moteur tubulaire volet coulissant + visserie

Code			Dispo. (sem.)
TSC9001022	BRUT	1	1

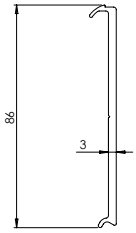

Plaque support moteur tubulaire alu

TORBEL spécifique

Code		L		Dispo. (sem.)
Pose moteur à gauche vue extérieur				
TSC92G1400	BRUT	1,2 m	1	1
TSC92G2400	BRUT	2,4 m	1	1
Pose moteur à droite vue extérieur				
TSC92D1400	BRUT	1,2 m	1	1
TSC92D2400	BRUT	2,4 m	1	1

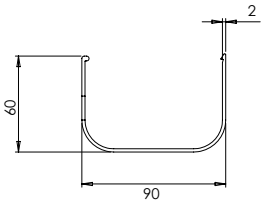

Plaque support moteur tubulaire alu

TORBEL spécifique

Code		L		Dispo. (sem.)
Pose moteur à gauche vue extérieur				
TSC90G1500	BRUT	1,2 m	1	1
TSC90G2500	BRUT	2,4 m	1	1
Pose moteur à droite vue extérieur				
TSC90D1500	BRUT	1,2 m	1	1
TSC90D2500	BRUT	2,4 m	1	1

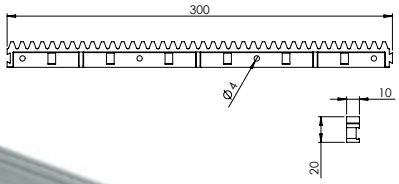

Kit 4 crémaillères POM 0,3 m + visserie inox

Code			Dispo. (sem.)
TSC8011600		1	1

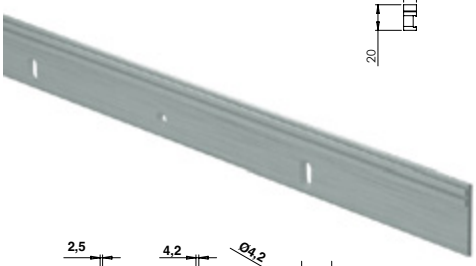

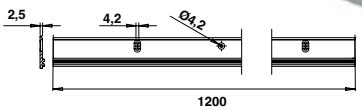

Profil support crémaillère alu 1200 mm pour vantail*

TORBEL spécifique

Code			Dispo. (sem.)
TSC8011700	BRUT	1	1

* Profil non laquable.

Soumis à la REP PMCB.

MOTORISER

Entraînement par courroie

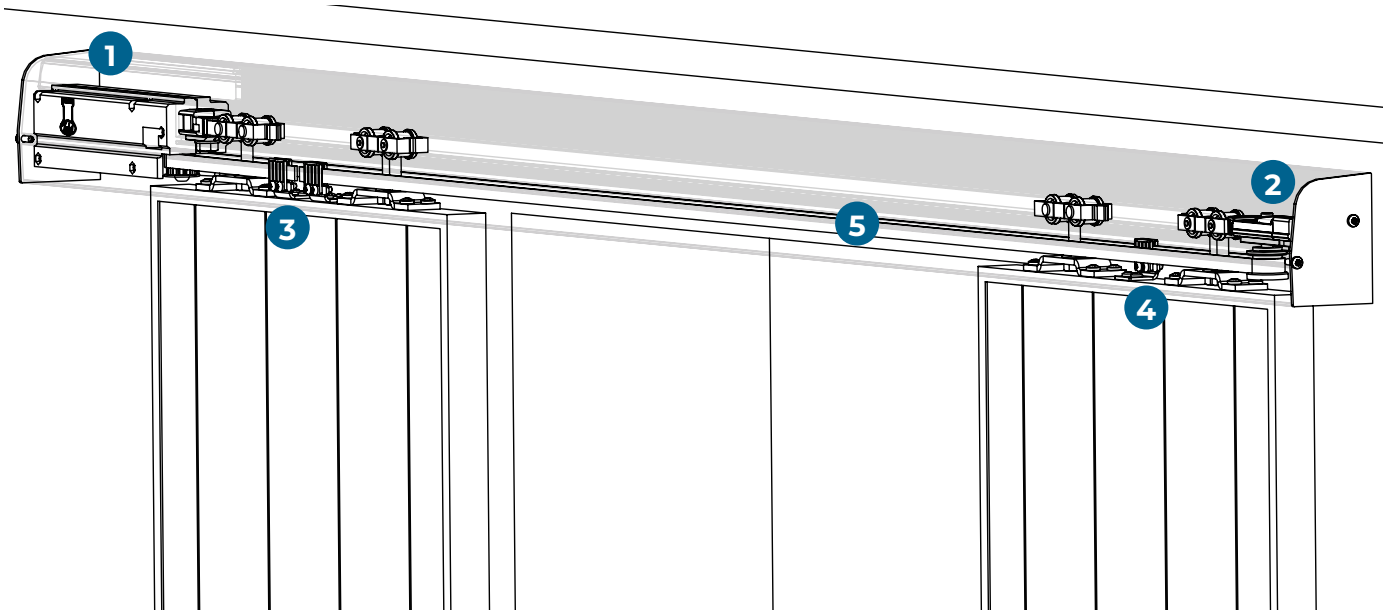

1 *Kit de motorisation universel version courroie*

Moteur domotisable.

2 *Tendeur de synchronisation*

4 *Equerre entraînement pour synchronisation*

3 *Equerres jonction pour synchronisation*

5 *Courroie crantée armée*

Symétrique

Ouverts, les vantaux se positionnent de chaque côté de la baie.

1V1V
1 vantail / 1 voie

2V1V
2 vantaux / 1 voie

4V2V
4 vantaux / 2 voies

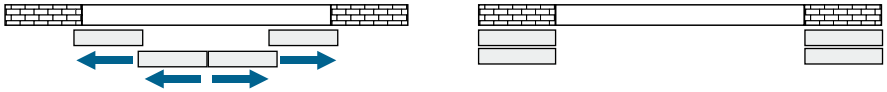

La motorisation intégrée dans le rail

Soumis à la REP PMCB.

MOTORISER

Entraînement par courroie

Caractéristiques moteur

Course
- Auto-apprentissage des fins de course
- Démarrage et arrêt progressifs

Commande
- Commande d'arrêt toutes positions
- Télécommande radio HF avec boîtier de commande
- Pilotage par centrales domotiques du marché
- Commande filaire possible du dispositif

Sécurité
- Système antipincement de doigt
- Système anti-effraction avec démarrage moteur

Données techniques
- Transformateur 12V-220V
- Vitesse fixe : 80 tr/min
- Consommation en veille : 0,03A
- Force d'entraînement maxi : 80 N
- Température d'utilisation : de -30°C à +70°C
- Degré de protection : IP54
- Marquage CE

Le positionnement des équerres et le calcul de la longueur de courroie est identique au modèle synchronisé (p. 7-50).
Le rail de roulement doit être de 200 mm plus court que le capot afin de recouvrir le moteur.

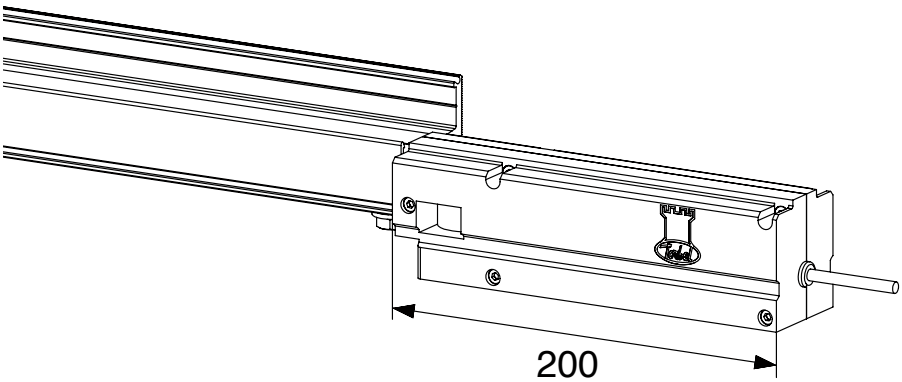

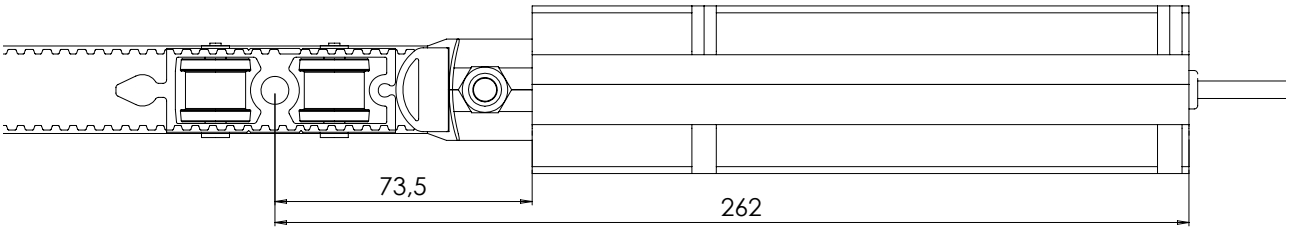

Soumis à la REP PMCB.

MOTORISER

Kit motorisation pour modèle courroie

	Code			Dispo. (sem.)
1	TSC8001000		1	1

**Soumis à Eco-contribution.*

Composition

1 motoréducteur avec poulie,1 faisceau de câblage de 1,4 m,
1 interrupteur radio, 1 alimentation, 1 sachet visserie.

Moteur domotisable.

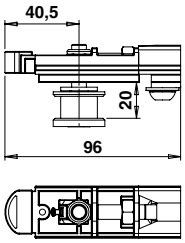

Tendeur synchronisation

	Code			Dispo. (sem.)
2	TSC6600400	BRUT	1	1

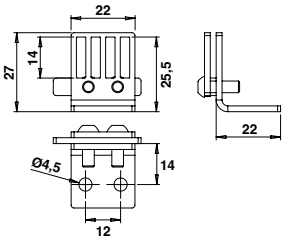

Equerre de jonction pour synchronisation

	Code			Dispo. (sem.)
3	TSC6600200	INOX 304	10	1

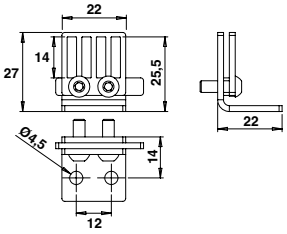

Equerre d'entraînement pour synchronisation

	Code			Dispo. (sem.)
4	TSC6600300	INOX 304	10	1

Courroie crantée armée HTD5M

	Code		L		Dispo. (sem.)
5	TSC6000510		5 m	1	1
	TSC6001510		15 m	1	1
	TSC6005010		50 m	1	1