Ferrures pour volets coulissants autoportés VCA200



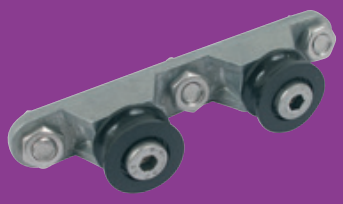





Ferrures pour Volets Coulissants Autoportés (VCA200)



Avec son concept de volets coulissants autoportés, TORBEL® innove et dynamise le marché du coulissant en pleine progression.

Ce nouveau système apporte un esthétisme contemporain aux façades des maisons et logements urbains.

Minimaliste et discret

Il s'intègre parfaitement au design de la façade.

Le guidage haut reste minimaliste et le guidage bas complétement invisible une fois les volets fermés.

Fini les longs rails sur votre façade !

Un système esthétique

- Parfaite intégration au design de la façade : couleur des capots de finition personnalisable.
- Guidage haut minimaliste.
- Guidage bas invisible : aucun rail sur la façade.
- En position volet fermé : le volet et ses rails ne font qu'un, aucun rail visible de l'extérieur.





Un montage facilité

- Installation simple et facile.
- Pièces livrées pré-montées en kit.
- Étapes de montage à faire en atelier optimisées :
  Gain de temps à la pose sur chantier.
  Evite les erreurs de pose.
- Pose facile sur chantier par une seule personne.



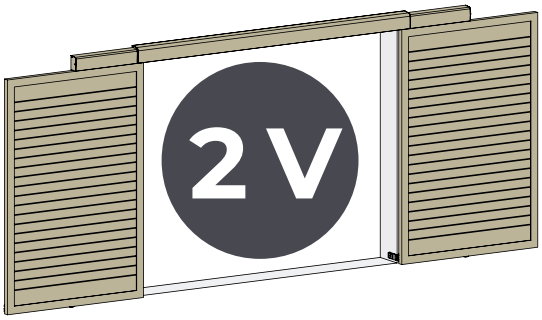

Kit 2V

Pour une largeur de baie max 2400 mm avec recouvrement de 50 mm de part et d'autre. Les rails et capots sont recoupables / voir notice

	Kit	Eléments	Code	Cdt	Dispo (Sem.)
A	F2V	Assemblage, guide, entretoise, rail bas	TNC300540	1	4
B	G2V	Rail fixe mural, rail glissière, capot de finition, chariot fixe, butées de rail, entre-toise, cache latéraux	TNC300550	1	4
C	H2V	Support de guidage bas, patin de guidage unique, patin de guidage multifonction	TNC300560	1	4

A Kit F2V Réf. TNC300540



ASSEMBLAGE (x6) | GUIDE (x6) | ENTRETOISE (x10) | RAIL BAS (x2)

Kit F2V pour préparer le vantail en atelier

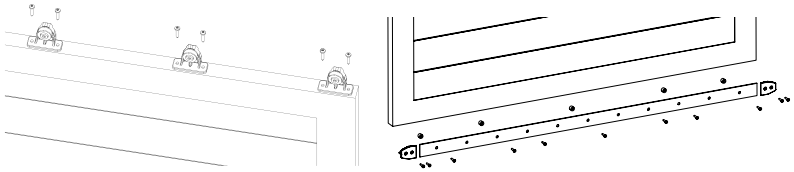

B Kit G2V Réf. TNC300550



RAIL FIXE MURAL (x1) | RAIL GLISSIERE (x2) | CAPOT DE FINITION FIXE (x1) | CAPOT DE FINITION MOBILE (x2)



CACHE LATERAL MOBILE (x1) | PETIT CACHE LATERAL (x1) | VIS TÔLE 4,2X13 (X8)



CHARIOT FIXE (x4) | BUTEE DE RAIL (x4) | ENTRETOISE (x2)

Kit G2V pour le coulissement

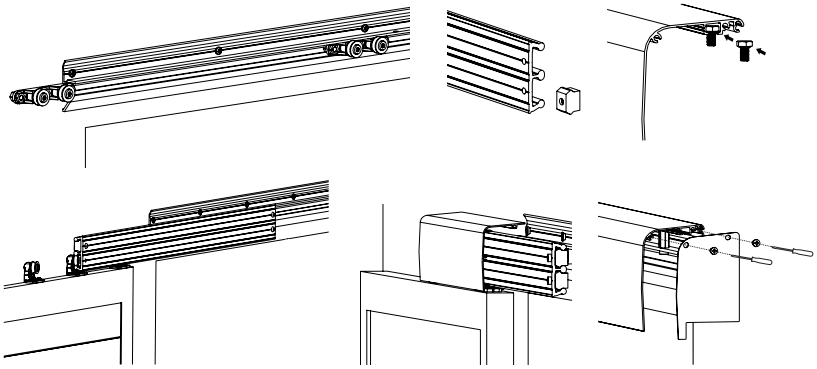

C Kit H2V Réf. TNC300560



SUPPORT DE GUIDAGE ZAMAK (x2) | PATIN DE GUIDAGE UNIQUE (x2) | PATIN MULTIFONCTION AVEC CALES (x2)

Kit H2V pour le guidage bas

