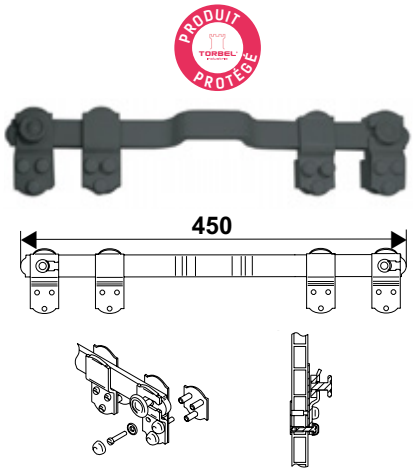

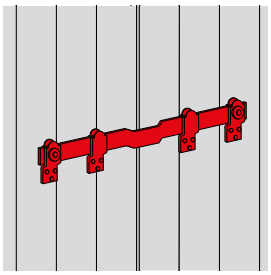

Barre de sécurité aluminium à boutons

Code			Dispo. (sem.)
923A006		5	1
923A00C		5	1

La barre de sécurité à bouton est livrée avec des contre-plaques douille M5 et cales pour barre alu augmentant ainsi la sécurité de votre paire de volet.

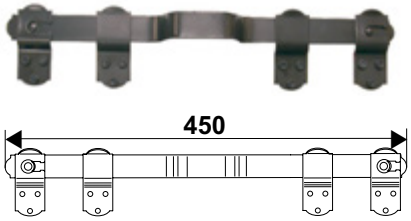

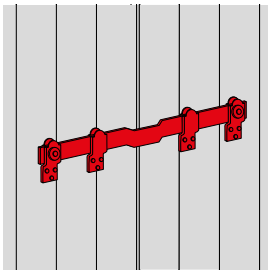

Barre de sécurité aluminium à ergots

Code			Dispo. (sem.)
923A016		1	NC
923A01C		1	2

Toutes nos barres de sécurité aluminium sont livrées avec la visserie couleur correspondante.