Soumis à la REP PMCB.

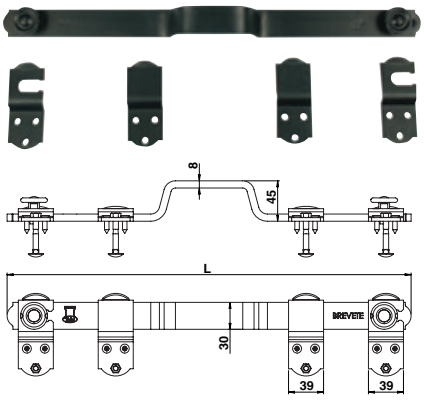

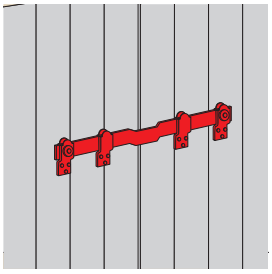

Barre de sécurité TORBEL®

Code		L		Dispo. (sem.)
9235106		450	1	1
9235126		1200	1	1

Barre de sécurité brevetée.
Protège volets et portes de garages contre les tentatives d'ouverture par l'extérieur. Maniement simple.
Système de verrouillage interdisant tout glissement de la barre.
Livrée complète avec supports et visserie.



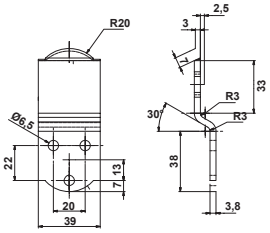

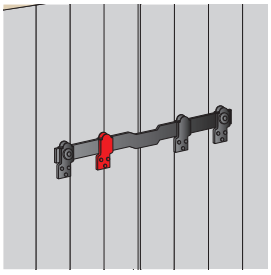

Support de barre de sécurité sans encoche

Code			Dispo. (sem.)
9236246		1	4

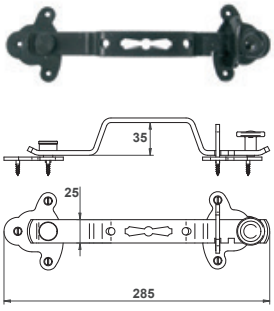

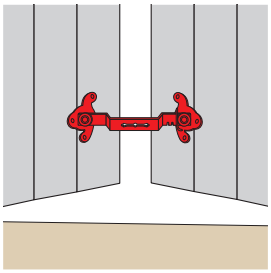

Entrebâilleur de volet

Code			Dispo. (sem.)
0825804		1	NC

Permet l'entrebâillement des volets en toute sécurité, interdit leur ouverture de l'extérieur.
L'opération de verrouillage ou de déverrouillage ne peut être effectuée que volets fermés. 2 positions d'entrebâillement.