Pentures festonnées type F

Soumis à la REP PMCB.

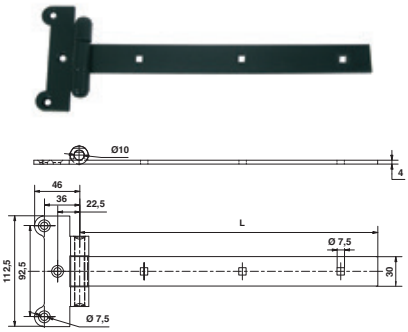

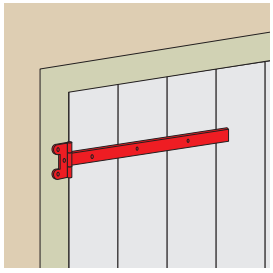

Penture type F 30x4

Code		L	Ep.	Nbre Trous		Dispo. (sem.)
629460		300	4	3	5	1
629465		400	4	4	5	1
629470		500	4	5	5	1
629475		600	4	5	5	1
9629600	Z.BLANC	300	4	3	5	1
629605	Z.BLANC	400	4	4	5	4
629610	Z.BLANC	500	4	5	5	1
629615	Z.BLANC	600	4	5	5	1

Équerres et Tés bout droit

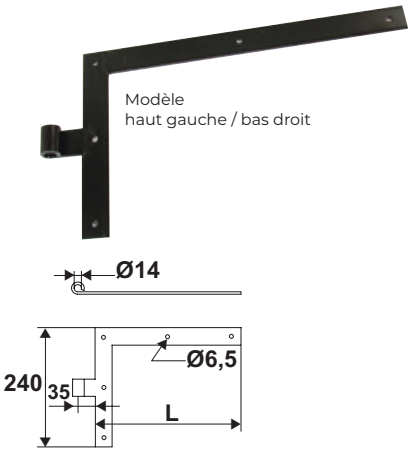

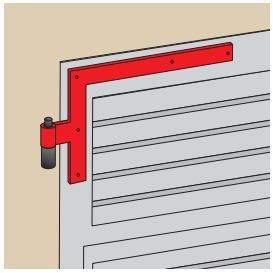

Equerre bout droit 35x5 Ø14 (par paire)

Code		L	Nbre Trous		Dispo. (sem.)
2139304		300	3	5	1
2139354		350	3	5	1
2139404		400	3	1	1
2139454		450	4	5	1
2139504		500	4	5	1
2139604		600	4	5	1
2139704		700	5	5	1
2139804		800	5	1	1

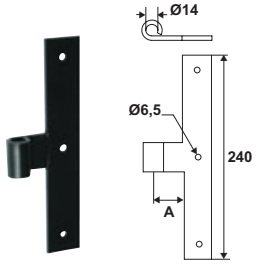

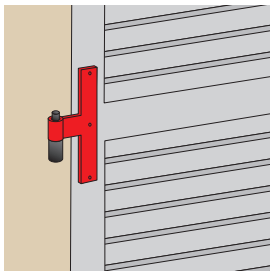

Té bout droit

Code		ØD	Déport A		Dispo. (sem.)
35x5					
4124394		14	35	10	1
40x5					
4124454		14	40	10	1

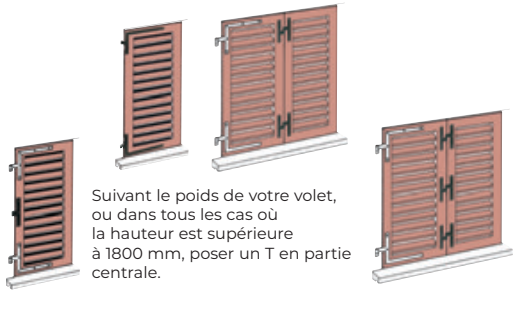

Suivant le poids de votre volet, ou dans tous les cas où la hauteur est supérieure à 1800 mm, poser un T en partie centrale.

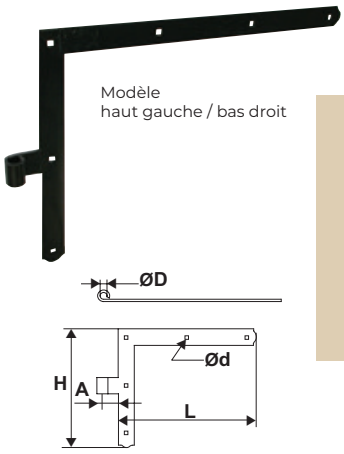

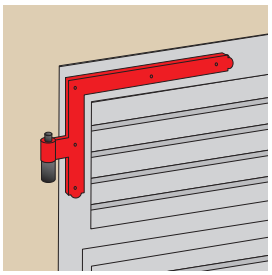

Equerres bout feston (par paire)

Code		L	Déport A	H	Nbre Trous	Ød		Dispo. (sem.)
35x5 Ø14								
Q039404		400	32	350	3	7,5	1	1
Q039454		450	32	350	4	7,5	1	1
Q039504		500	32	350	4	7,5	1	1
Q039604		600	32	350	5	7,5	1	4
Q039704		700	32	350	4	7,5	1	1
40x6 Ø16								
Q046804		800	40	400	5	7,5	1	1


Haut gauche
Bas droit

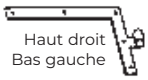
Haut droit
Bas gauche

Une équerre haut gauche peut être utilisée comme bas droit.
De même un bas gauche peut être utilisé comme haut droit.
Toutes nos équerres sont livrées par paire pour équiper
1 vantail haut gauche / bas gauche ou inversement.

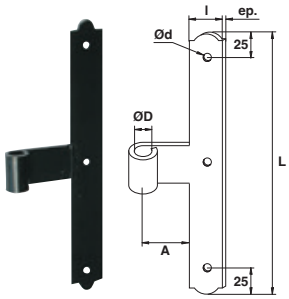

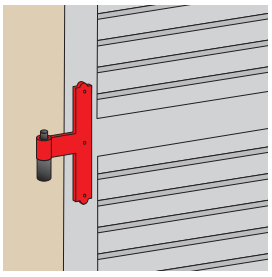

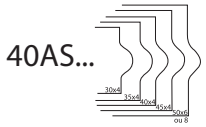



Té bout feston 35x5 Ø14

Code		L	Déport A	Nbre Trous	Ød		Dispo. (sem.)
T039324		320	32	4	7	10	NC

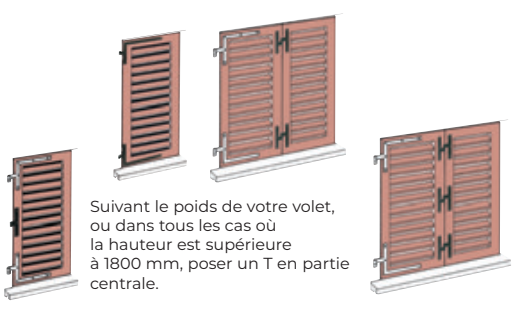

Suivant le poids de votre volet,
ou dans tous les cas où
la hauteur est supérieure
à 1800 mm, poser un T en partie
centrale.

Modèle
Haut gauche / bas droit

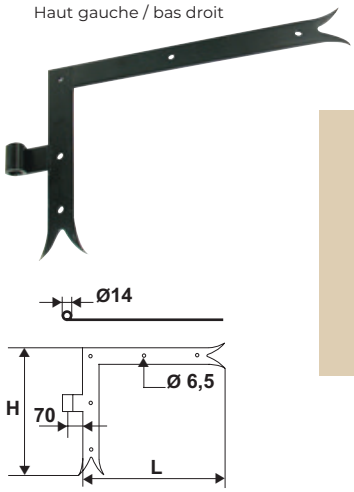

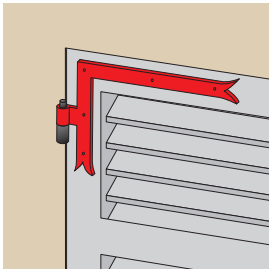

Equerre queue de carpe 34x4 Ø14

Code		L	ØD	H	Nbre Trous	Ød		Dispo. (sem.)
Haut droit / Bas gauche								
P21503B2B		300	14	250	6	8,2	5	1
Haut gauche/ Bas droit								
P21403B2B		300	14	250	6	8,2	5	1


Haut gauche
Bas droit


Haut droit
Bas gauche

Une équerre haut gauche peut être utilisée comme bas droit.
De même un bas gauche peut être utilisé comme haut droit.
Toutes nos équerres sont livrées par paire pour équiper
1 vantail haut gauche / bas gauche ou inversement.

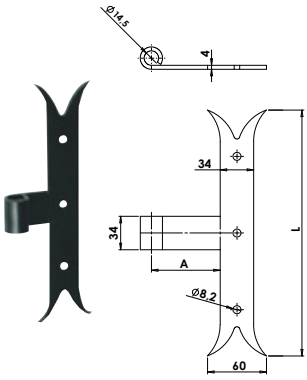

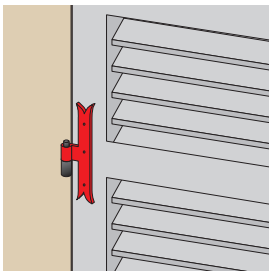

Té queue de carpe

Code		L	A		Dispo. (sem.)
P24103B25		250	70	10	1

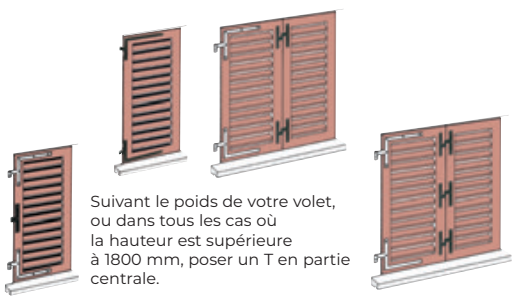

Suivant le poids de votre volet,
ou dans tous les cas où
la hauteur est supérieure
à 1800 mm, poser un T en partie
centrale.