Agrafes

Soumis à la REP PMCB.

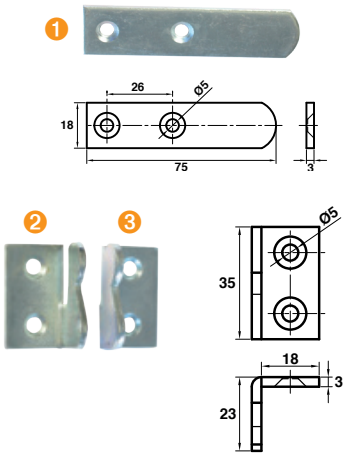

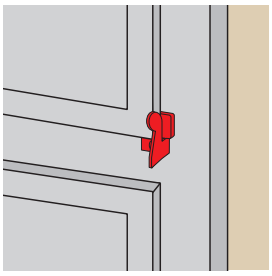

Agrafe Picarde

	Code			Dispo. (sem.)	U
1	**Plate**				
	J501031	Z.BLANC	100	1	P
2	**Coudée droite**				
	J501023	Z.BLANC	100	1	%
3	**Coudée gauche**				
	J501022	Z.BLANC	100	1	%

1) Fixer les agrafes plates sur le volet (ou panneau de protection bois).

2) Positionner le volet sur l'issue (fenêtre, vitrine, porte-vitrée, etc.) à protéger afin de repérer les emplacements des agrafes coudées. Pour faciliter la manutention du volet, utiliser des poignées types persienne ou St Etienne selon le poids du volet.

3) Fixer les agrafes coudées en s'assurant qu'une fois le volet positionné, les vis ne soient pas accessibles.

Poignées

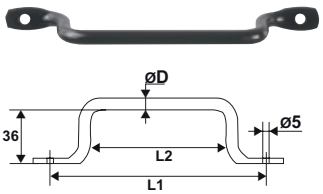

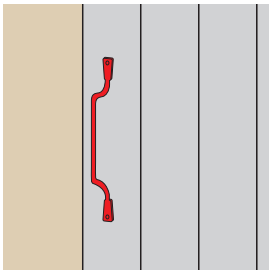

Poignée à pattes aluminium

Code		L1	L2	ØD		Dispo. (sem.)
92PA20J	9005 - 30%	145	96	8	20	1
92PA20P	9016 - 80%	145	96	8	20	2

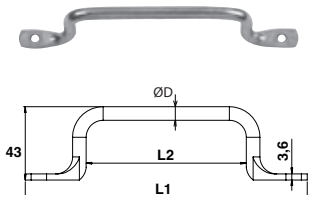

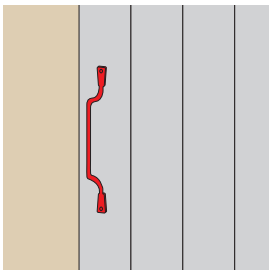

Poignée à pattes

Code		L1	L2	ØD		Dispo. (sem.)
9201024		166	94	8	25	1
9201032	Z.BLANC	166	94	8	25	1

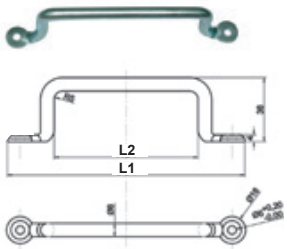

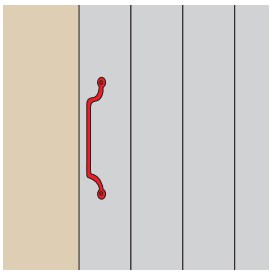

Poignée à pattes rondes

Code		L1	L2	ØD		Dispo. (sem.)
J529229		140	85	8	20	1
J529324		155	100	8	20	1
J529227	Z.BLANC	140	85	8	20	1
J529318	Z.BLANC	155	100	8	20	1

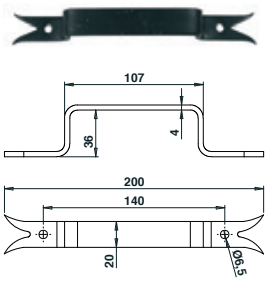

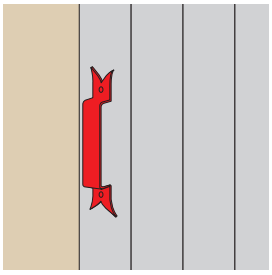

Poignée de volet queue de carpe

Code			Dispo. (sem.)
9115085		10	1

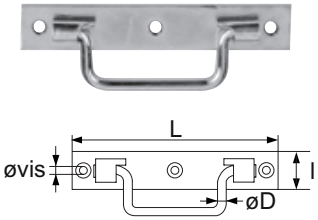

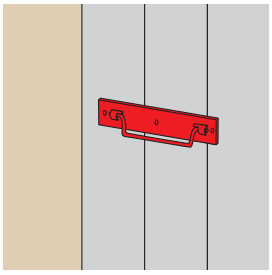

Poignée sur platine St Etienne bouts carrés

Code		L	l Platine	e	øD	l Int	Nb vis	ø vis		Dispo. (sem.)
Trous de perçage non alignés										
9201086		120	25	2	7	64	3	4	12	4
9201172	Z.BLANC	120	25	2	7	64	3	4	12	1
Trous de perçage alignés										
9201094		140	25	2	7	64	3	4	12	1
9201114		160	25	2	8	64	3	4	12	1
J529939		190	25	2	8	64	3	4	12	1
J529151	Z.BLANC	140	25	2	7	64	3	4	25	1
J529161	Z.BLANC	160	25	2	8	64	3	4	25	1
J529171	Z.BLANC	190	25	2	8	64	3	4	25	1

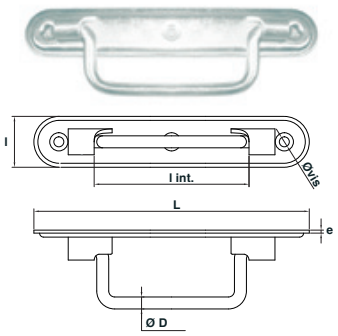

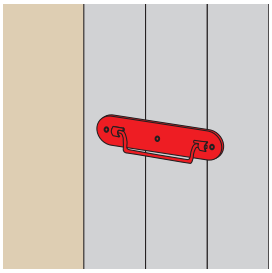

Poignée sur platine St Etienne bouts ronds

Code		L	l Platine	e	øD	l Int	Nb vis	ø vis		Dispo. (sem.)
J529786		140	25	1,5	6	64	3	4 F/90°	12	1
J529787		160	27	1,5	7	78	3	4 F/90°	12	1
J529788		190	27	1,5	7	95	3	4 F/90°	12	4
J529776	Z.BLANC	140	25	1,5	6	64	3	4 F/90°	12	1
J529777	Z.BLANC	160	27	1,5	7	78	3	4 F/90°	12	1
J529778	Z.BLANC	190	27	1,5	7	95	3	4 F/90°	12	1

Soumis à la REP PMCB.

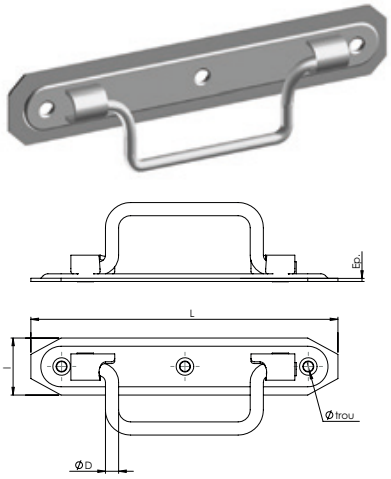

Poignée sur platine emboutie

Code		L	l	ØD	Ep.	Nb de trous	Ø trous		Dispo. (sem.)
733030	Z.BLANC	140	25	6	1,5	3	4,5	25	1
733040	Z.BLANC	160	30	7	1,5	3	5	25	1
733060	Z.BLANC	190	36	8	2,5	3	5	25	1

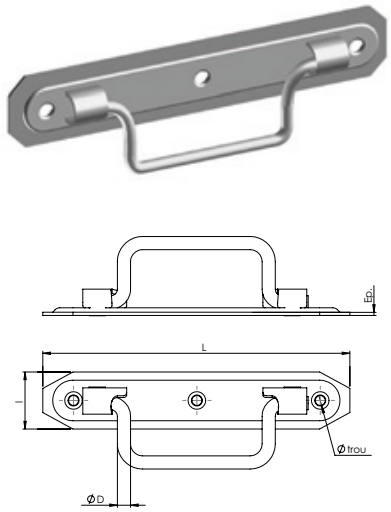

Poignée sur platine emboutie inox

Code		L	l	ØD	Ep.	Nb de trous	Ø trous		Dispo. (sem.)
733050	304L	160	30	7	1,5	3	5	25	1
733070	304L	190	36	8	2,5	3	5	25	NC

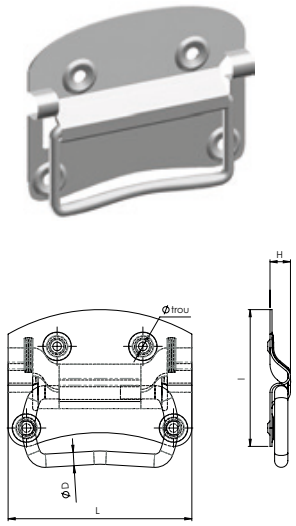

Poignée de caisse

Code		L	l	ØD	H	Nb de trous	Ø trous		Dispo. (sem.)
733000	Z.BLANC	90	67	6,5	10	4	4,2	25	1
733010	Z.BLANC	110	84	8	13	4	4,8	20	1

Soumis à la REP PMCB.

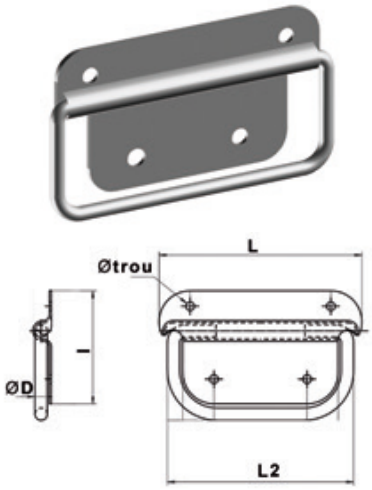

Poignée de caisse

Code		L	L2	l	ØD	Nb de trous	Ø trous		Dispo. (sem.)
733110	Z.BLANC	98	90	54,5	6	4	4,2	50	1

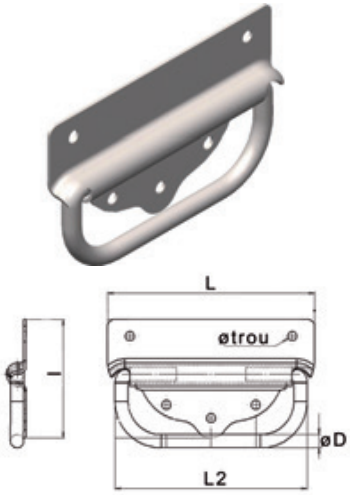

Poignée de caisse

Code		L	L2	l	ØD	Nb de trous	Ø trous		Dispo. (sem.)
733210	Z.BLANC	125	116	71	8	5	5,5	25	1

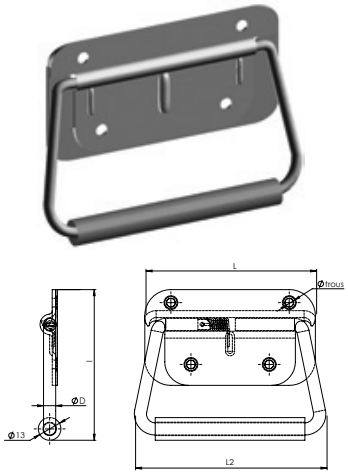

Poignée de caisse à ressort

Code		L	L2	l	ØD	Nb de trous	Ø trous		Dispo. (sem.)
733500	Z.BLANC	98	110	87	6,9	4	5	25	1