Soumis à la REP PMCB.

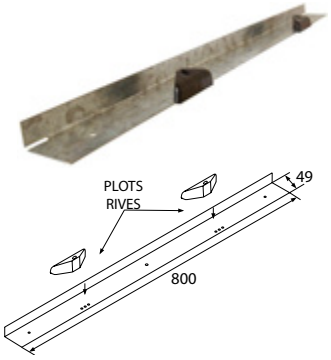

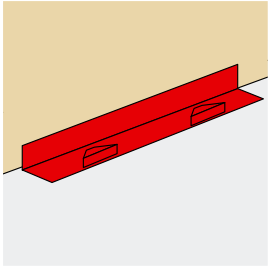

Seuil de retour

Code			Dispo. (sem.)
Avec demi-sabot			
P77007810	GALVA.	20	1

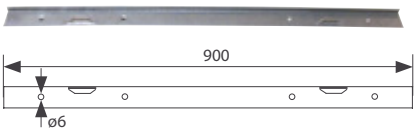

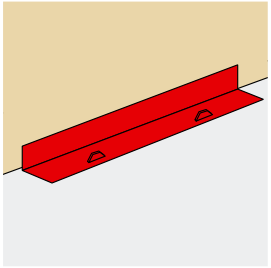

Seuil de retour

Code			Dispo. (sem.)
7K41045	GALVA.	1	2

Prévoir 3 rails pour 1 porte de garage standard.

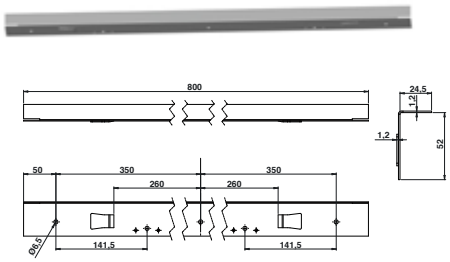

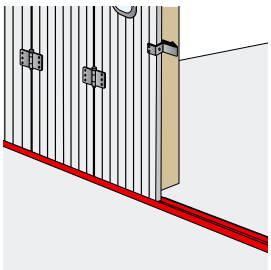

Flan de seuil

Code			Dispo. (sem.)
P770078102	GALVA.	1	1

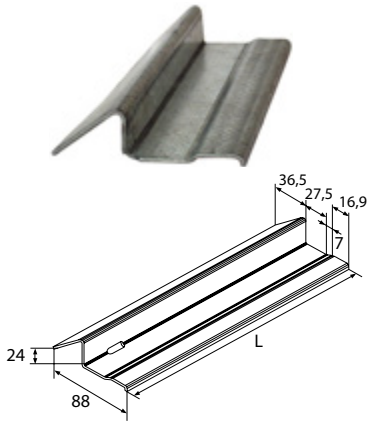

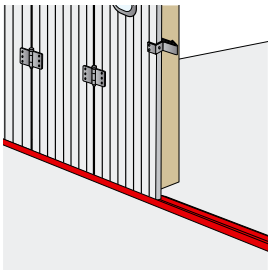

Seuil profilé

Code		L		Dispo. (sem.)
P79107305	GALVA.	3050	1	1
P79107610	GALVA.	6100	1	1
P79107735	GALVA.	7350	1	NC

Seuil de porte épaisseur avec lumière pour l'écoulement des eaux tous les 0,50 m.